ملم شنتشن البلاستيك القالب آلة 122X78X27 المنتجات البلاستيكية المحمولة الضميمة

عرض المنتج:

مواصفات المنتج:

ENCLOSURE توفير خدمات ONE-STOP	
نوع	بلاستيك مرفقات محمولة
نموذج رقم:	AK-H-28

بحجم	127 × 72 × 37 1.46 * 2.83 * 5 / ملم بوصة
وزن	47g و
لون الجسم	أسود / أبيض / شفاف ويمكن تخصيصها
لون جانبي	برتقالي / أخضر / رمادي ويمكن أيضا أن تكون مخصصة
مواد	ABS بلاستيك
خدمة مخصصة	قطع التدريجي / بالشاشة الحريرية / النقش بالليزر / ملصقا / التنصت / القطع بالليزر وهلم جرا
رسم	PDF / CAD / 3D
أفضلية	DIY custemized يمكن أن تفعل أمر صغير

مزايا ل اليد التي عقدت الضميمة

1. لديه مقاومة قوية للتآكل ، والقمح hering، corrosion.

2. يمكن تشكيلها على سطح مجموعة متنوعة من الألوان ، لتعظيم تناسب الاحتياجات الخاصة بك.

3. لديها صلابة قوية ، يمكن أن تكون محمية جيدا الالكترونيات الخاصة بك.

عرض الرسم:

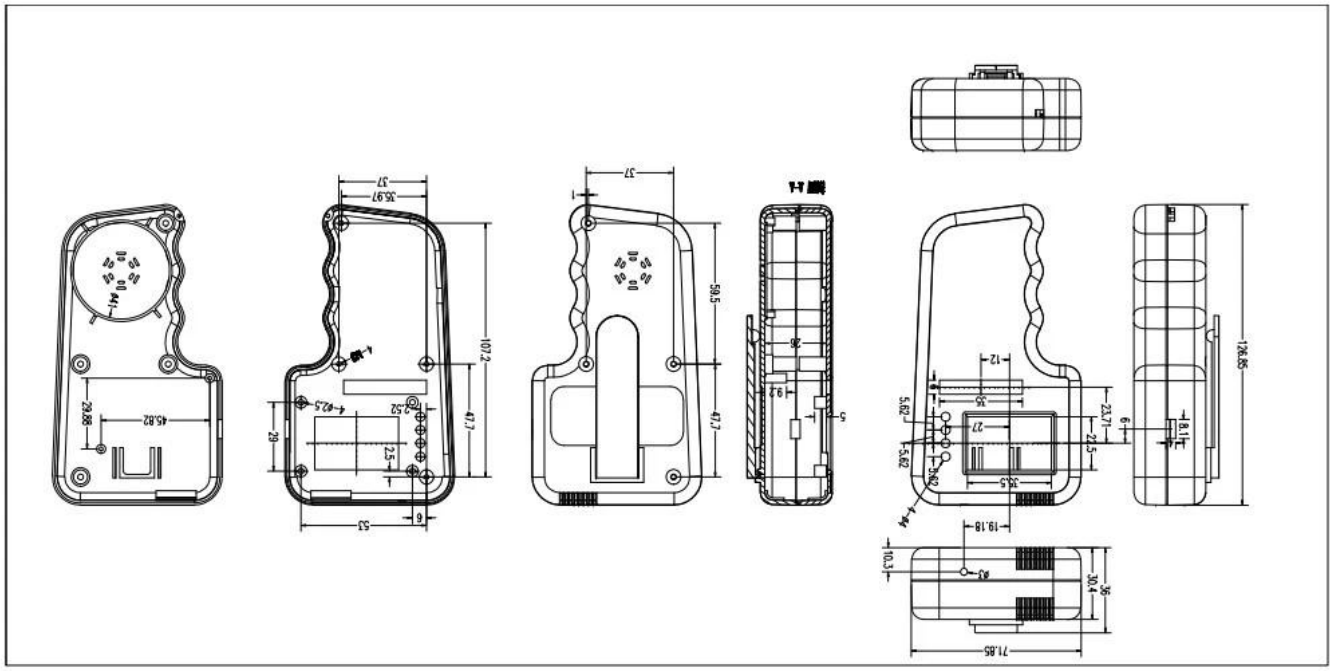

قبعة يمكننا القيام به بالنسبة لك؟انوبة منتجات البلاستيك آلةW

1. نحن نقدم الآلاف من العلبة العامة ولدينا بعض السلع في مخزوننا.

موك: 1 جهاز كمبيوتر شخصى

2. يمكننا أن نفعل diy صغيرة مخصصة cervice ------ موك: 20-- 50 جهاز كمبيوتر شخصى

3. يمكننا تصميم مرفقات مخصصة خاصة (إذا كنت توفر pcb)

4. تخصيص القالب الخاص (تقديم عينة أو ملف الخطوة)

6. التسمية / بالشاشة الحريرية / النقش pvc / خدمة مخصصة: انقطاع / العفن / لوحة الاكريليك بالليزر / ملصقا / سيليكون / تغيير اللون وهلم جرا.

من نحن؟

هي الآن واحدة من أكبر الموردين لجميع أنواع SHENZHEN OMK ELECTRONICS CO.، LTD ، medi-cal ، العبوات البلاستيكية والمعدنية في مختلف مجالات الإلكترونية ، الكهربائية ، والاتصالات الصناعية وأغراض المشاريع البحثية ، لدينا أكثر من 1000 قالب ، و يمكننا أن نفعل انقطاع ، ملصقا ، نحت الليزر وخلق قالب جديد بالنسبة لك في العالم الصناعي ، lable ، والشاشة الحريرية اليوم ومع التطور السريع لجميع الصناعات ، يتم استشعار حاجة هذه المنتجات أكثر من أي وقت مضى ، وتلبية هذه الاحتياجات و مساعدتك في الوصول إلى المثل العليا الخاصة بك.

ميزة SZOMK:

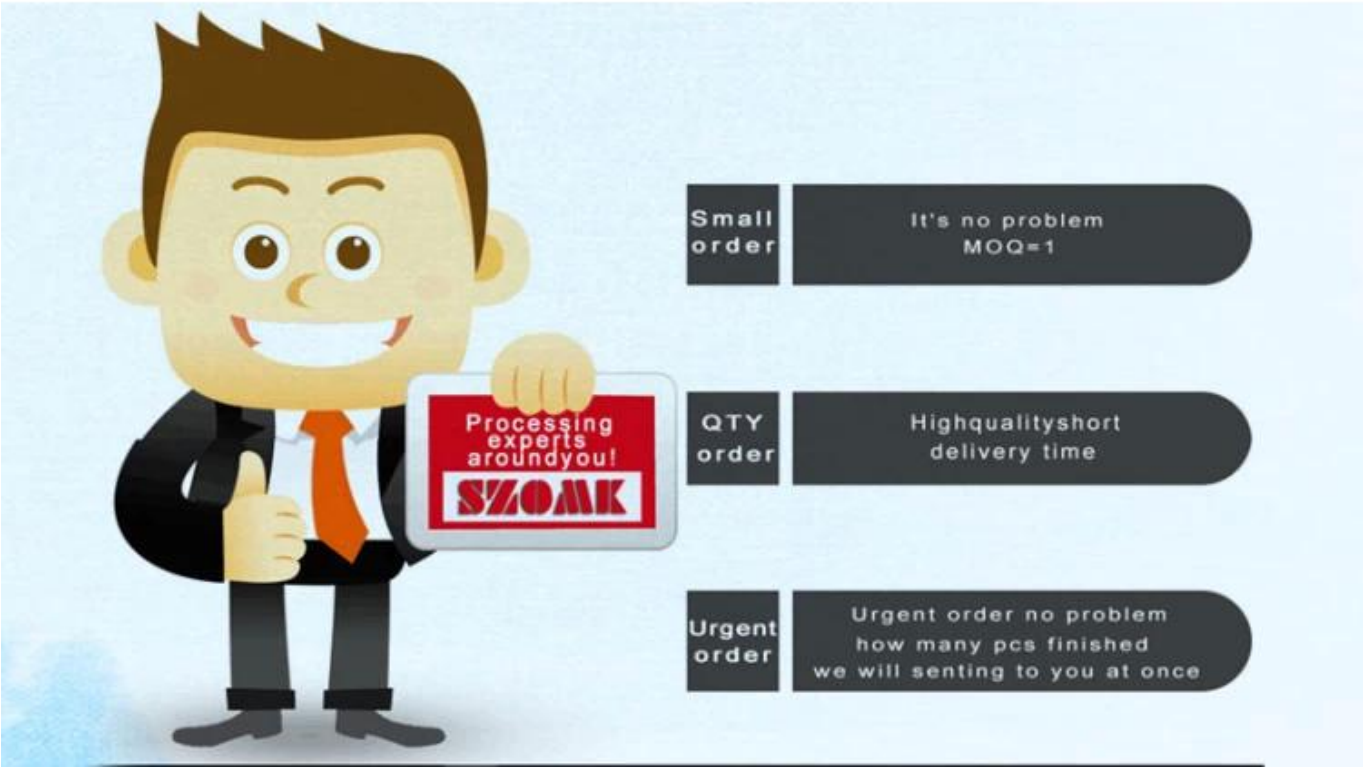

س ص شنتشن F السلطة الفلسطينية ج ملك وأمبير. د شرم أنا النسخة ذ البلاستيك الطب د الضميمة

التعبئة:

1) التغليف الصناعي الضميمة بواسطة كيس بولي

2) ثم كرتون التصدير القياسية

3) حسب طلب الزبون

توصيل:

منتج الأسهم القياسية	1-3 أيام عمل
منتج مخصص في الأوراق المالية	3-10 أيام عمل
منتج مخصص من المخزون	10-20 يوم عمل

REMARKالصورة: Eسيوس جداحالة تومر مختلفة ، يرجى الاتصال تأكيد المبيعات لدينا للحصول على التفاصيل.