□□□□□□ □□□□ □ □□□□□□□ □□□□□□□□ □□□□ □ □□□□□□□ □□□□□□ □□□□□ □□□□□□.

Szomk□□□□ □□□□□□ □□ □ □□□□□□□ □□□□□□□□ □□□□□ □□ □□□□□□□ □□□□□□□ □□□
□□□□ □□□□□ □□ □ □□□□□□ □□□□□□□□□ □□□□□□ □ □□□□□□□□ □□□□□ □ □□□□□□□ □□□□□□
□
□□□ □□□□□ □□□□ □□□□ □ □□□□□□□ □□□□□ □ □□□□□□□ □□□□ □ □□□□□□□ □□□□□□ □□□□
.□□□ □□□
□□□□□□ □□□□□□□ □□□□□ □□□□□□□□□□□ 2000 □□□□□ □□ □□□□□ □□□□□□ □□□ □□ □□□□
□□□□□□□ □□□□□ □□□□ □□ □□□□□□ □□□□□□ □□□□□ □!

OEM□□□□

□□□□□
□□□□□ □□□□□ /□□□□□□□□ □□□□□□ □□□□□
□□□□□□□ □□□□□
□□□□□□□□□ □□□ □□□□□□ □□□□□
□□□□□□□□ □□□□□□ □□
□□□□□□ □□□□□□ □□□□
□□□□□□□□□ □□□□
□□□□ □□□□
□□□□□□□□□□ □□□□□□□□□
□□□□□□ □□□□□□
□□□□□ □□□□□□□ □□□□
CNC □□□□□□□□□
□□□□□□□ □□□ □□□□□□□□ □□□□□□
RFI/EMI □□□□□□□ □□□□
UL94-V0 □□□□□□□ □□□□□□□ □□□□ □□□□□ □ □□□□□ □□□□□ □ □□□□□□ □□□□□

□□□□□□□ □□□□□□ □□□□□ **(RDM/SLS/SLS/FSM)**
□□□□ □□
□□□□□□□□□□□□□□□□□□□□
□□□□□□□**30:**□□□

□□□

***USB Power Charging Hub + HUB**
***USB** □□□□□ □□□□□□□□□□□ □□□□□□
*□□□ □□□□□□ □□□□ **wifi**
*□□□□□□□□ □□□□□□ □□□□□□□□□□ □□□□□
*□□□□□□□□ □□□□□□ □□□□
***G4 Tracker**
*□□□□ **GSM**
*□□□□□□□ □□□□□□□ □□□□□□
*□□□□□□□ □□□□□ □□□□
*□□□□□□□□ □□□□□□□□□ □□□□
*□□□□□□□□□ □□□□□□ □□□□□□ □□□□
*□□□□□□□ □□□□□□ □□□□□□□□□ □□□□□

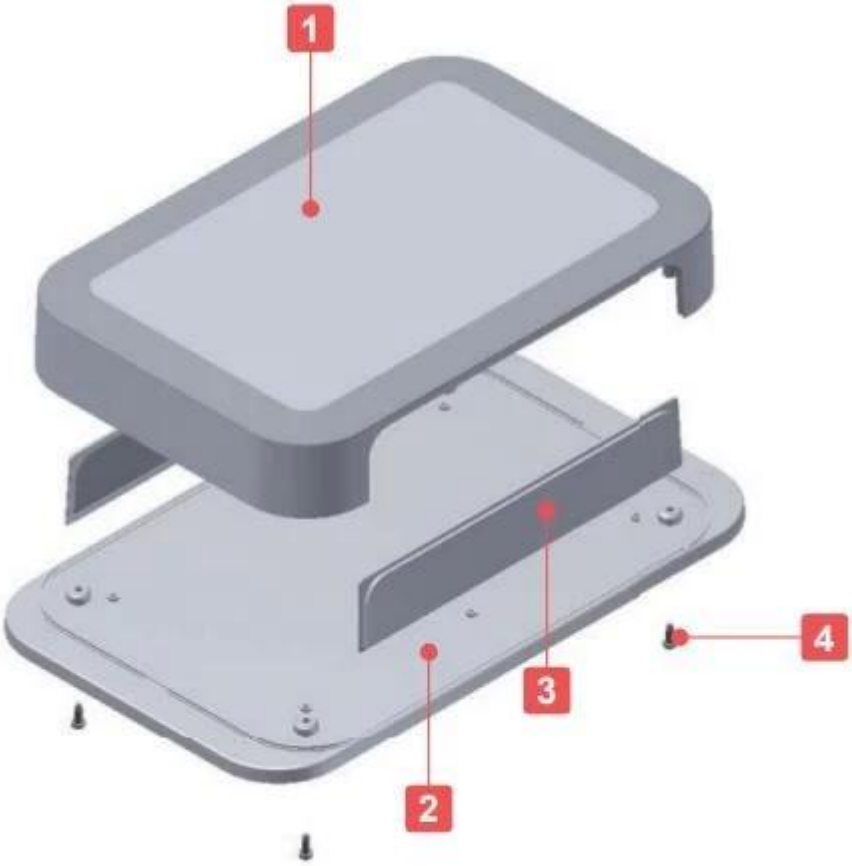
1
2
3
4

SZOMK

124*67*34mm

66g

AK-W-66

SZOMK

124*67*34mm

66g

AK-W-66

SZOMK

124*67*34mm

66g

AK-W-66

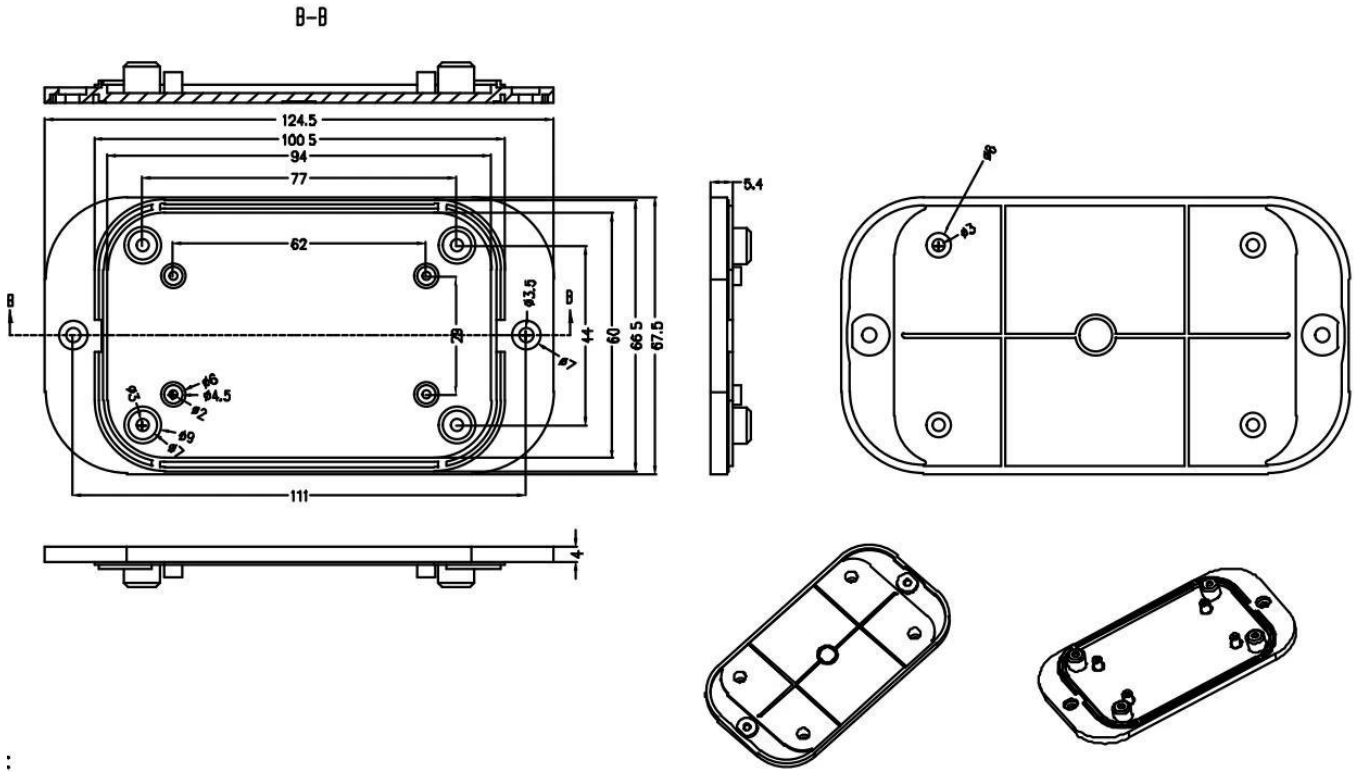
B-B
124.5
100.5
94
77
62
B
B
ø3.5
28
44
60
66.5
67.5
ø7
ø6
ø4.5
ø2
ø3
ø9
ø7
111
4
5.4
ø8
ø3