الصين الكهربائية المصنعة الكلاسيكية المصنعة البلاستيك الضميمة العرف

عرض المنتج:

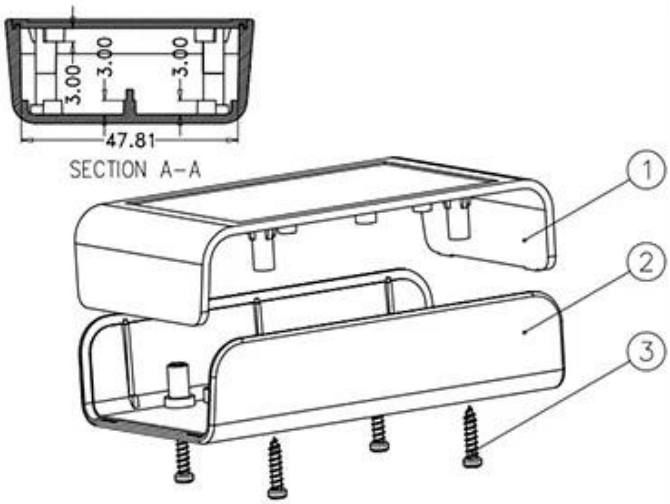

مواصفات المنتج:

ENCLOSURE توفير خدمات ONE-STOP	
نوع	العلبة البلاستيكية القياسية
نموذج رقم:	AK-S-01
SISE	80 × 50 × 19 × 1.97 × 3.15 / مم 0.94 بوصة
وزن	24G
لون الجسم	أسود / أبيض ويمكن تخصيصها
لون جانبي	برتقالي / أخضر / رمادي يمكن أيضا أن تكون مخصصة
مواد	بلاستيك ABS
خدمة مخصصة	قطع التدريجي / بالشاشة الحريرية / النقش بالليزر / ملصقا / التنصت / القطع بالليزر وهلم جرا
رسم	PDF / CAD / 3D
أفضلية	يمكن أن تفعل النظام الصغيرة DIY custemized

مزايا ل الكهرباء كلاسيكي بلاستيك نسيج

1. لديه مقاومة قوية للتآكل ، التجوية ، التآكل.
2. يمكن تشكيلها على سطح مجموعة متنوعة من الألوان ، لتعظيم تناسب الاحتياجات الخاصة بك.
3. لديها صلابة قوية ، يمكن أن تكون محمية جيدا الالكترونيات الخاصة بك.

رسم عرض

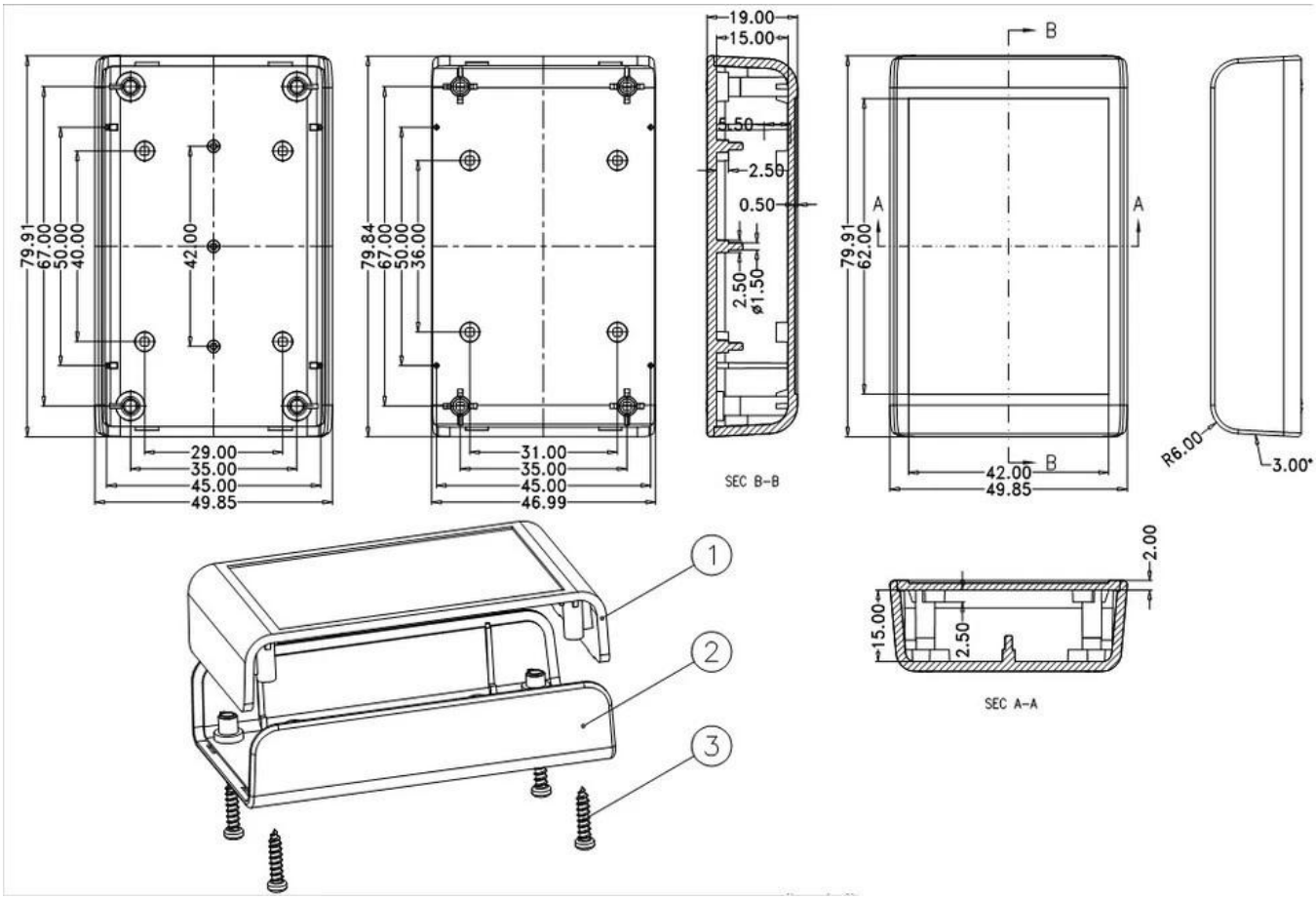

ما يمكننا القيام به بالنسبة لك؟ حول محمول باليد بلاستيك نسيج

1. نحن نقدم الآلاف من العلبة العامة ولدينا بعض السلع في مخزوننا.

   موك: 1 جهاز كمبيوتر شخصى

2. يمكننا أن نفعل diy صغيرة مخصصة cervice ------ موك: 20-- 50 جهاز كمبيوتر شخصى

3. يمكننا تصميم مرفقات مخصصة خاصة (إذا كنت توفر pcb)

4. تخصيص القالب الخاص (تقديم عينة أو ملف الخطوة)

6. التسمية / بالشاشة الحريرية / النقش pvc / خدمة مخصصة: انقطاع / العفن / لوحة الاكريليك بالليزر / ملصقا / سيليكون / تغيير اللون وهلم جرا.

من نحن؟

هي الآن واحدة من أكبر الموردين لجميع أنواع SHENZHEN OMK ELECTRONICS CO.، LTD ، medi-cal ، العبوات البلاستيكية والمعدنية في مختلف مجالات الإلكترونية ، الكهربائية ، والاتصالات الصناعية وأغراض المشاريع البحثية ، لدينا أكثر من 1000 قوالب ، و يمكننا أن نفعل انقطاع ، ملصقا ، نحت الليزر وخلق قالب جديد بالنسبة لك في العالم الصناعي ، lable ، والشاشة الحريرية اليوم ومع التطور السريع لجميع الصناعات ، يتم استشعار حاجة هذه المنتجات أكثر من أي وقت مضى ، وتلبية هذه الاحتياجات و مساعدتك في الوصول إلى مُثلك.

ميزة SZOMK:

SZOMK جميع العلب البلاستيكية ABS ممر: UL94-HB Rating

التعبئة & أمبير ؛ التسليم ل العادة بلاستيك نسيج

التعبئة:

1) التغليف الصناعي الضميمة بواسطة كيس بولي

2) ثم كرتون التصدير القياسية

3) حسب طلب الزبون

توصيل:

منتج الأسهم القياسية	1-3 أيام عمل

منتج مخصص في الأوراق المالية	أيام عمل 10-3
منتج مخصص من المخزون	يوم عمل 20-10

ملاحظات:كل حالة عميل مختلفة ، يرجى الاتصال تأكيد المبيعات لدينا للحصول على التفاصيل.