حاوية العاكس الألومنيوم المبثوقة المخصصة AK-C-C70 للإلكترونيات حالة الألومنيوم الإلكترونية 80 * 32 * 29mm

عرض العلبة عالية الجودة:

SZOMK

Customizable
Cutout,sticker

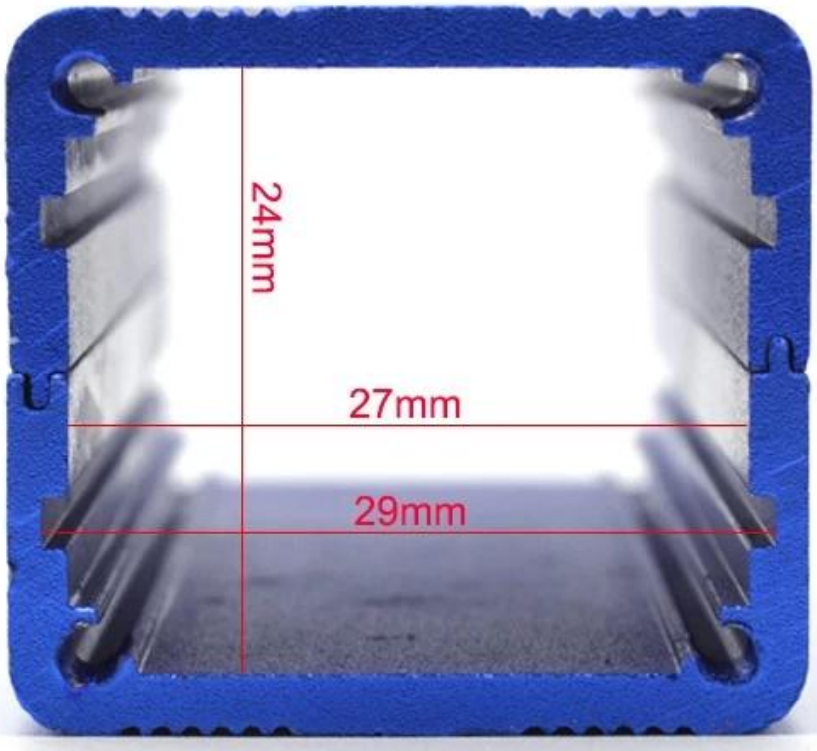

Weight: 61g

Size: 29*32*80 mm

Model No. AK-C-C70

1.14*1.26*3.15 inch

SZOMK

Customizable
Cutout,sticker

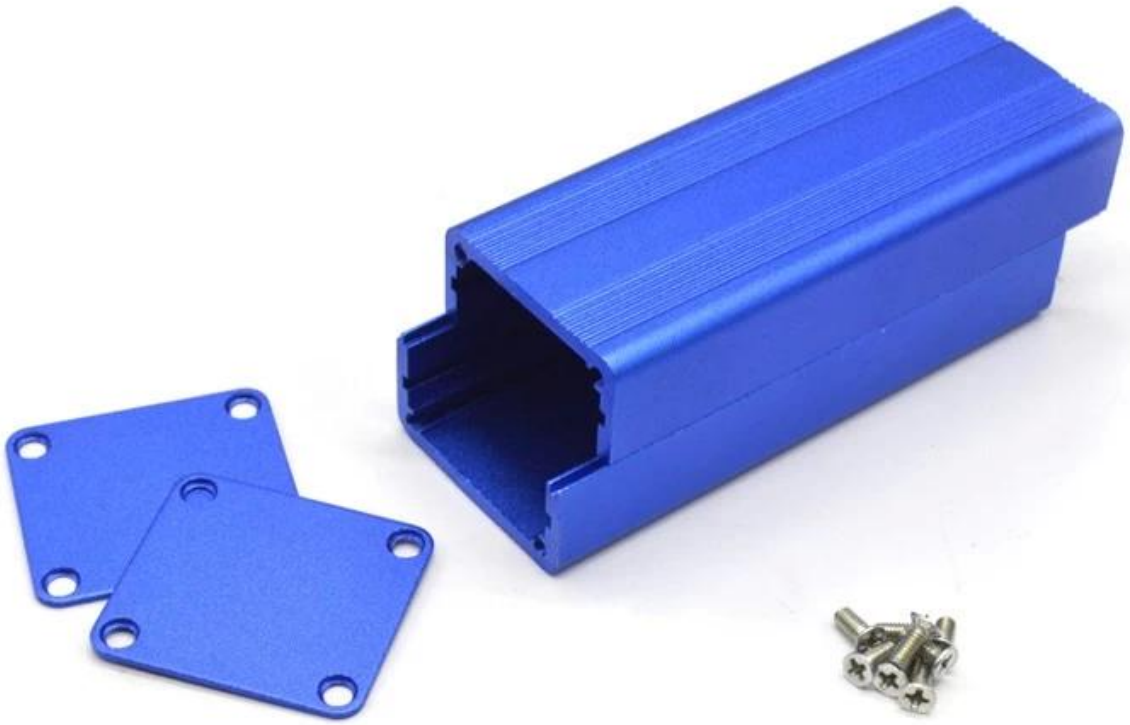

Weight: 61g

Size: 29*32*80 mm

Model No. AK-C-C70

1.14*1.26*3.15 inch

نوع	منفصلالألومنيومنسيج
نموذجلا.	AK-C-C70
بحجم	80 × 32 × 20 ملم
اللون	أزرق&حسب الطلبآخراللون
وزن	61 جرام

يسعدنا أن نقدم لكم:

1 حفر ، تثقيب ، إلخ. رسومات الترحيب
2 الحفر وطباعة الشاشة والنقش بالليزر والملصقات وما إلى ذلك
3 وقت تسليم قصير ، عادة بعد 3-5 أيام من الدفع (حسب الرقم)
4 للحصول على رد مقبول على استفسارك

التطبيقات:

يستخدم على نطاق واسع في الإلكترونيات ، والأجهزة ، والأتمتة ، والاتصالات ، ووحدات إمداد الطاقة ، ومشاريع الطلاب ، ومكبرات الصوت ، ومعدات الرعاية الصحية ، ومعدات الاختبار والقياس ، والتحكم الصناعي ، والأجهزة الطرفية ، والواجهات ، والواجهات.

التعبئة الضميمة منفصلة:

1. الضميمة التغليف الصناعي بواسطة كيس بولي.
2. ثم عن طريق تصدير الكرتون القياسية.
3. حسب طلب الزبون.

تسليم حاوية الألومنيوم:

العمل أيام 1-3	اساسي نسيج في مخزون
العمل أيام 3-10	مخصص المنتج في مخزون
العمل أيام 10-20	مخصص المنتج خارج من مخزون

نصائح:

مرحبًا بكم في الاتصال بنا للحصول على مزيد من التفاصيل والاقتباسات من الصندوق الكهربائي ، وسيحصل استفسارك على رد سريع خلال 24 ساعة!

اتصل بنا:

T/T, WESTERN UNION, MONEY GRAM AND PAYPAL ACCPETED.

Skype: 13691908154

Tel: +86 13691908154

E-mail: galaxie@szomk.net

Contact Us