قوانغدونغ عالية الدقة تصميم قوالب العفن الخاص نموذج حقن صب آلة المورد Dللقيام 3

وصف المنتج:

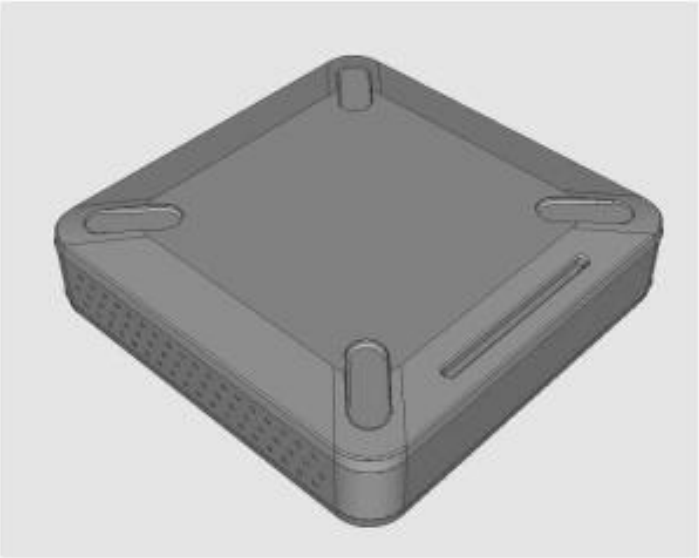

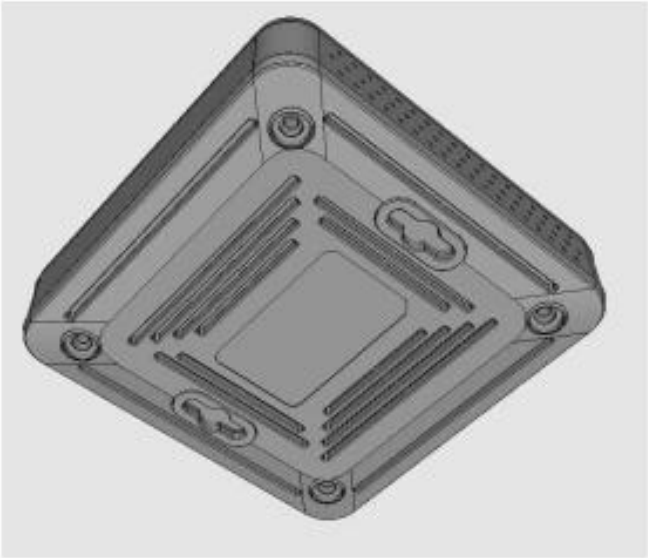

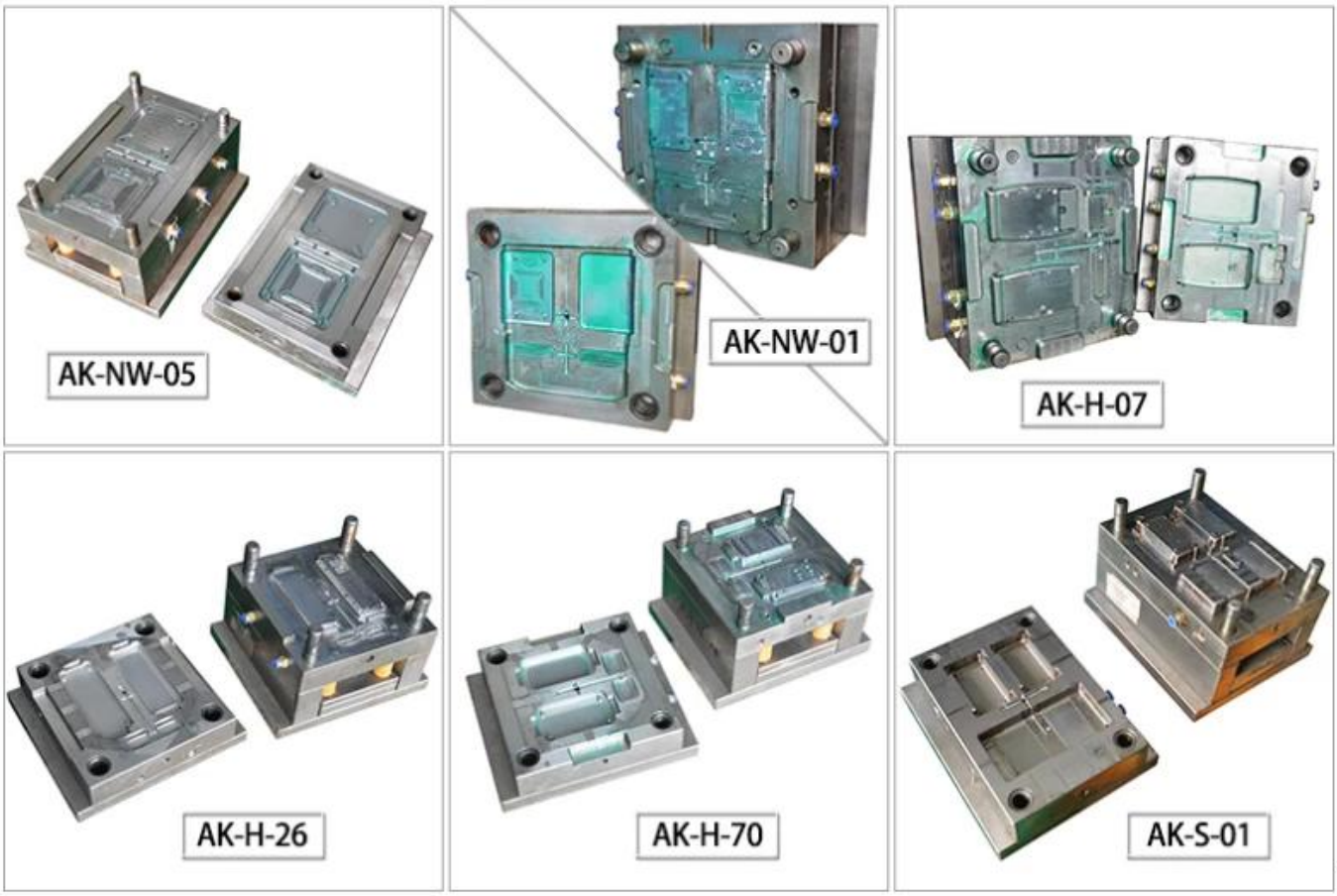

منفعتنا:

1. فريق مهندس محترف (هيكل / العفن / مهندس المظهر)
2. تجربة أكثر من 1000 قوالب للعملاء
3. إمدادات قوية ومهلة قصيرة
4. نوعية جيدة مع المواد أكثر من 25000 / طن
5. جيدة بعد الخدمة مع ضمان سنة واحدة

ما نعد به:

1. نحن نقدم خدمة ما بعد البيع إلى أجل غير مسمى ، في القالب لا تظهر تغييرات ضخمة ، مجانا صيانة وإصلاح القوالب ، ودعم الشحن إلى بلدك.
2. هذا الاقتباس هو حوالي 500/1000/2000 الاقتباس. سيتم فرض رسوم العفن مرة واحدة فقط.
3. نحن مصنع القوالب البلاستيكية في الصين ، وقد تم العمل مع العديد من الشركات لفترة طويلة. إذا قمت بعمل قوالب لنا ، فسنقوم بتعديل الرسومات لك مجانًا حتى الكتلة إنتاج.

لقد عملنا مع العديد من الشركات لفترة طويلة وهم أيضًا موردوهم على المدى الطويل. أنا نأمل أن نتمكن أيضًا من أن نكون المورد الخاص بك من فئة الخمس نجوم.
نحن نساعدك على النجاح وجعل علامتنا التجارية ذات شهرة عالمية

اتصل مع نحن:

T/T, WESTERN UNION, MONEY GRAM AND PAYPAL ACCPETED.

Skype: szomk-002

Tel : +86 13392837250

E-mail : dee@szomk.net

Contact Us