□□□□□ □□□□□ □□□□ □□ □□□:

1. □□□ □□□□□
2. □□□ □□□□□
3. □□□□□
4. □□□□□□ □□□□□
5. □□□□□□□□□□ □□□□□ □□□□
6. □□□□ □□
□□□□□□ .7 □□□
8. □□□□□□□ PVC
9. □□□□ □□□□□□□□□
10. □□□□□□

□□□□□□□:

□□□□□□□□ □□□□□□□□□ □□□□□□□□□□□□□ □□□□ □□ □□□□ □□□□ □□□ □□□□□□
□□□□□□□ □□□□□□□ □□□□□□□ □□□□□□□ □□□□□ □□□□□□□□□□□□ □□□□□□
□□□□□□□ □□□□□□□□ □□□□□□□ □□□□□□□ □□□□□□□□ □□□□□□□ □□□□□□□ □□□□□□□
□□□□□□□ □□□□□□□ □□□□□□□ □□□□□□□ □□□□□□□□ □□□□□□□□ □□□□□□□.

□□□□□□:

□□□□□□□□ □□ □□□□ □□□ □□□□□□ □□□ □□□□□□□ □□ □□□ □□□□□
□□□ □□□□□□ □□□□□□□□ □□□□□□□□ □□□ □□□□□□ □□□□□□□ □□ □□□□□□□□□□□□
□□□□ 24 □□□□ □□□□□ □□□□□□□. :-)

SZOMK

Customizable
Cutout,sticker
Silkscreen,color

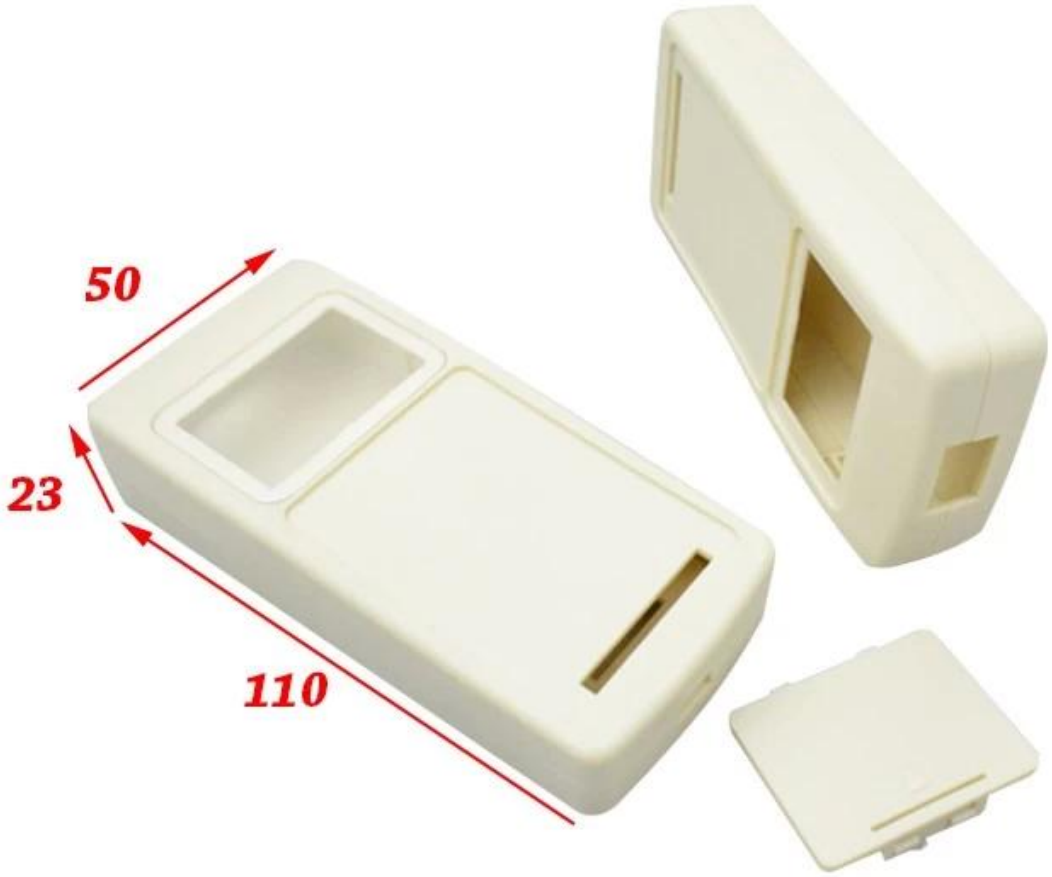

Weight :35 g **Size :4.33*1.96*0.91 inch**
Model No.AK-H-52 **110*50*23 mm**

SZOMK

SZOMK

SZOMK

SZOMK

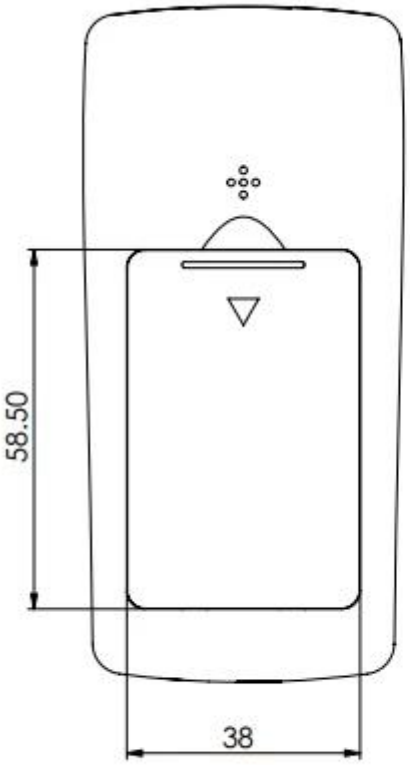
58.50
38

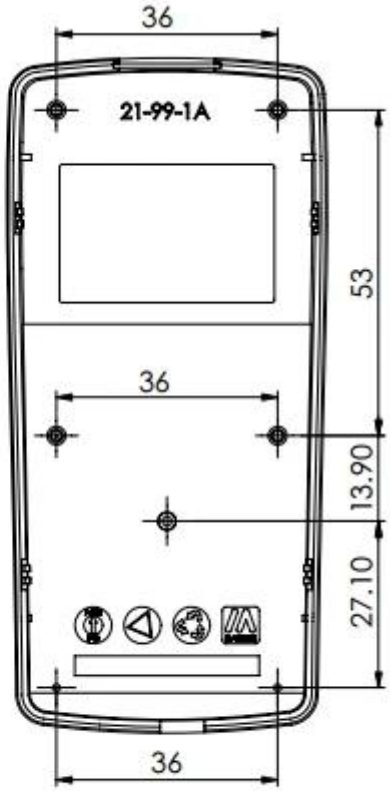
36
21-99-1A
53
36
13.90
27.10
36

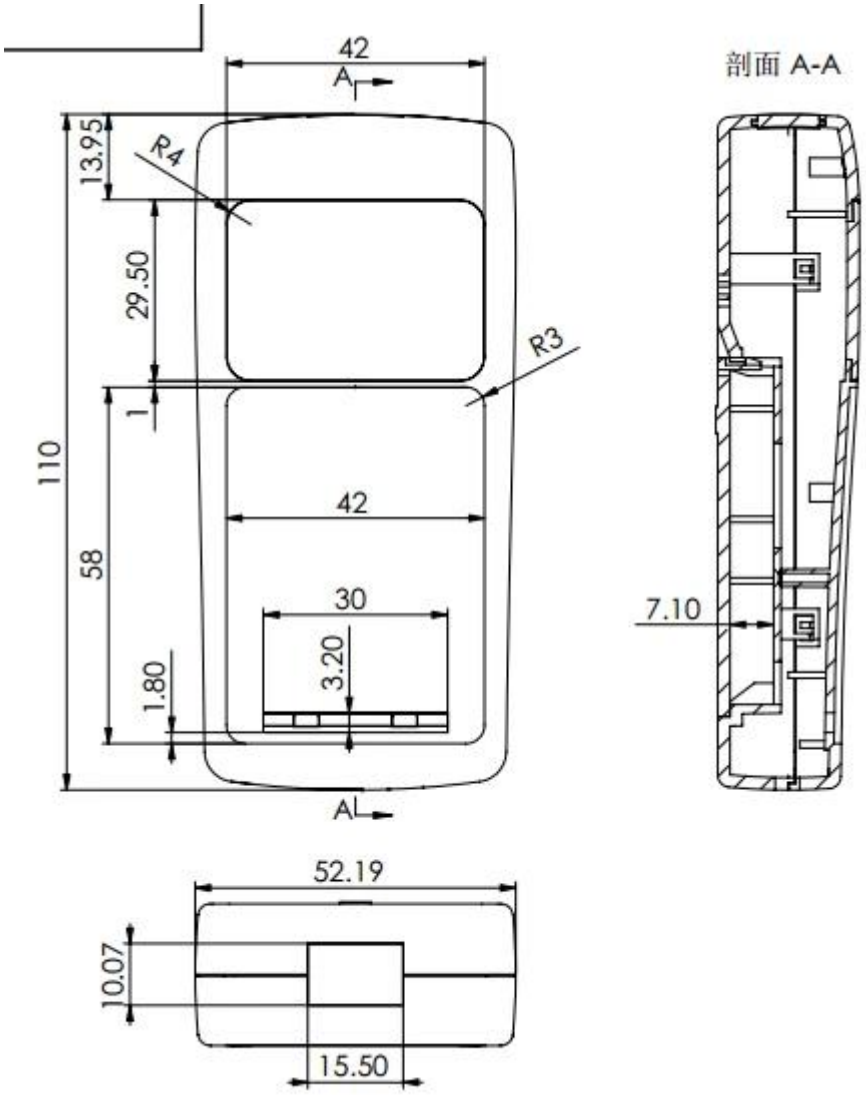
42
A
13.95
R4
29.50
R3
1
110
42
58
30
3.20
1.80
A
剖面 A-A
7.10
52.19
10.07
15.50

QQ 505924585

Tel 86-755-83222882
86-13028816914

Add 628Room,505 Building ,Shangbu industry, Hangtian road ,Futian district ,Shenzhen, China,518031

Email lily@szomk.net

skype szomk006