البلاستيك الصناعي القياسية الضميمة الإلكترونية مخصص سائق الطاقة البلاستيكية الإسكان مع 95 * 23 * 55mm

عرض المنتج:

مواصفات المنتج:

ENCLOSURE توفير خدمات ONE-STOP	
نوع	Plastic نسيج

نموذج رقم:	AK-S-02
سيضالبريد	95 × 55 × 23 مـــــــــــــم 0.91*2.17*3.74/ بوصة
وزن	36g من
لون الجسم	أسود / أبيض / شفاف ويمكن تخصيصها
لون جانبي	أسود / أبيض / شفاف يمكن أيضا أن تكون مخصصة
مواد	ABS بلاستيك
خدمة مخصصة	قطع التدريجي / بالشاشة الحريرية / النقش بالليزر / ملصقا / التنصت / القطع بالليزر وهلم جرا
رسم	PDF / CAD / 3D
أفضلية	DIY يمكن أن تفعل أمر صغير custemized

مزايا ل مربع الإسكان قوة سائق البلاستيك

1. لديه مقاومة قوية للتآكل ، التجوية ، التآكل.
2. يمكن تشكيلها على سطح مجموعة متنوعة من الألوان ، لتعظيم تناسب الاحتياجات الخاصة بك.
3. لديها صلابة قوية ، يمكن أن تكون محمية جيدا الالكترونيات الخاصة بك.

عرض الرسم:

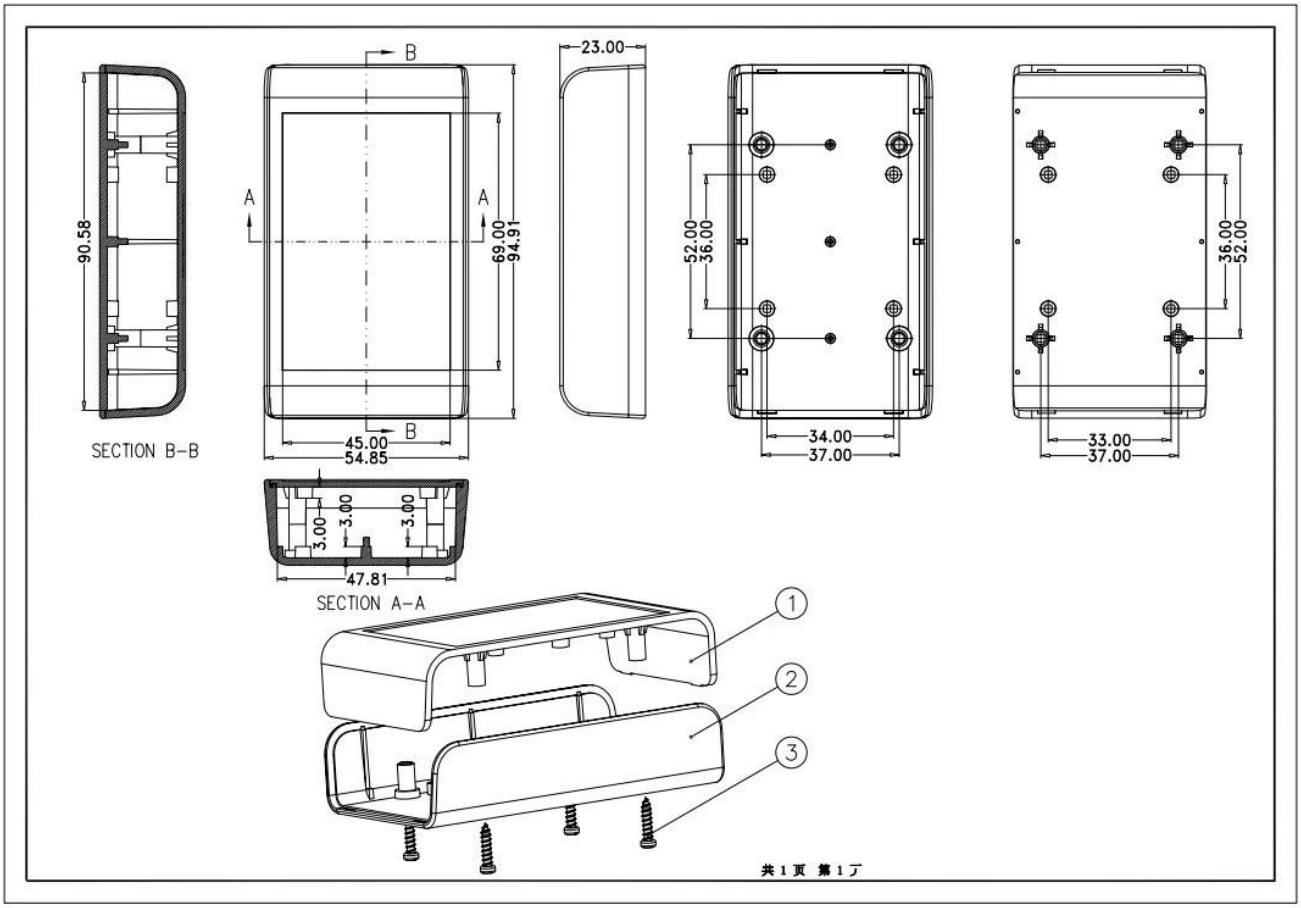

ما يمكننا القيام به بالنسبة لك؟ حول العادة الضميمة الإلكترونية

1. نحن نقدم الآلاف من العلبة العامة ولدينا بعض السلع في مخزوننا.
موك: 1 جهاز كمبيوتر شخصى
2. يمكننا أن نفعل diy صغيرة مخصصة cervice ------ موك: 20-- 50 جهاز كمبيوتر شخصى
3. يمكننا تصميم مرفقات مخصصة خاصة (إذا كنت توفر pcb)
4. تخصيص القالب الخاص (تقديم عينة أو ملف الخطوة)
6. التسمية / بالشاشة الحريرية / النقش pvc / خدمة مخصصة: انقطاع / العفن / لوحة الاكريليك بالليزر / ملصقا / سيليكون / تغيير اللون وهلم جرا.

من نحن؟

هي الآن واحدة من أكبر الموردين لجميع أنواع SHENZHEN OMK ELECTRONICS CO.، LTD ، medi-cal ، العبوات البلاستيكية والمعدنية في مختلف مجالات الإلكترونية ، الكهربائية ، والاتصالات الصناعية وأغراض المشاريع البحثية ، لدينا أكثر من 1000 قالب ، و يمكننا أن نفعل انقطاع ، ملصقا ، نحت الليزر وخلق قالب جديد بالنسبة لك في العالم الصناعي ، lable ، والشاشة الحريرية اليوم ومع التطور السريع لجميع الصناعات ، يتم استشعار حاجة هذه المنتجات أكثر من أي وقت مضى ، وتلبية هذه الاحتياجات و مساعدتك في الوصول إلى المثل العليا الخاصة بك.

ميزة SZOMK:

SZOMK جميع العلب البلاستيكية ABS ممر: UL94-HB Rating

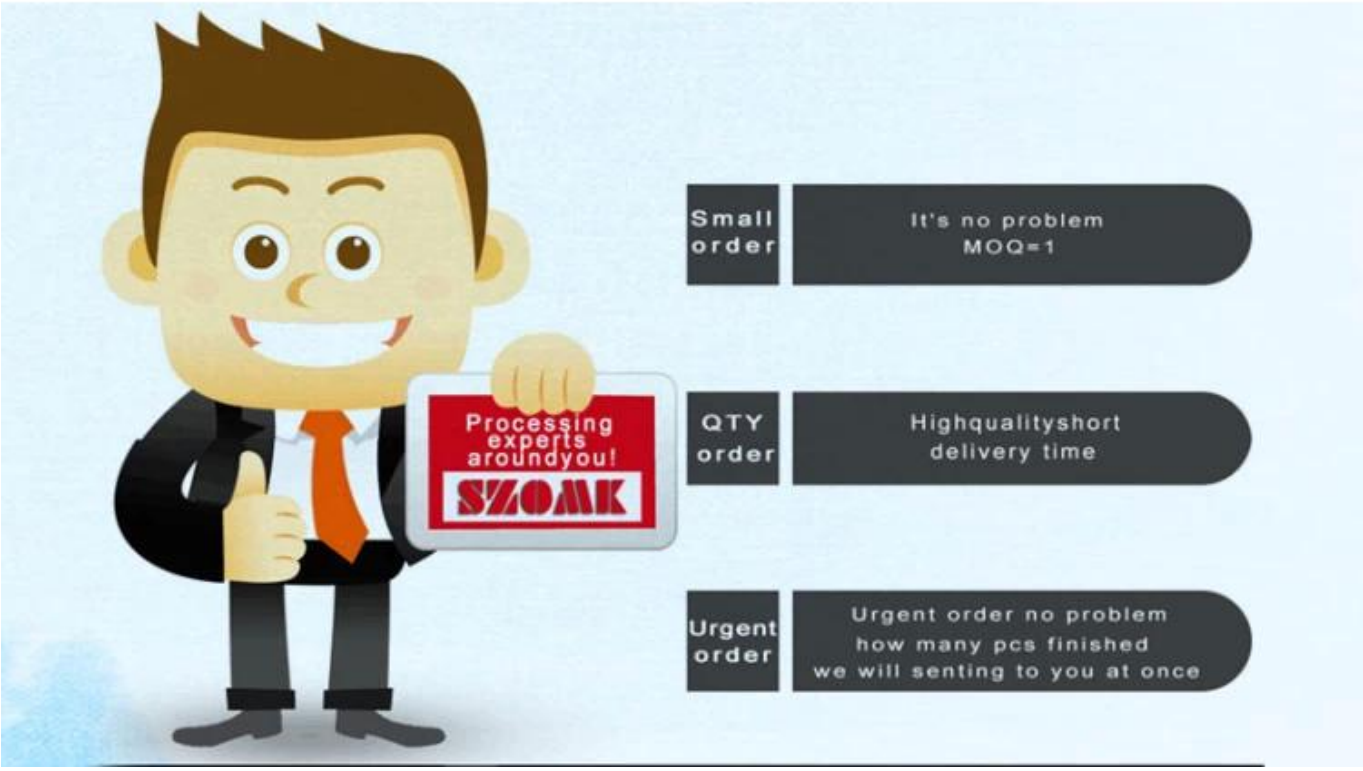

التعبئة & أمبير ؛ التسليم ل البلاستيك الصناعي القياسية الضميمة

1) التغليف الصناعي الضميمة بواسطة كيس بولي
2) ثم كرتون التصدير القياسية
3) حسب طلب الزبون

توصيل:

منتج الأسهم القياسية	أيام عمل 3-1
منتج مخصص في الأوراق المالية	أيام عمل 10-3
منتج مخصص من المخزون	يوم عمل 20-10

ملاحظات:كل حالة عميل مختلفة ، يرجى الاتصال على تأكيد المبيعات لدينا للحصول على التفاصيل.