غلاف من البلاستيك الإسكان البلاستيك الصناعي الإسكان للصناعات الإلكترونية

عرض المنتج:

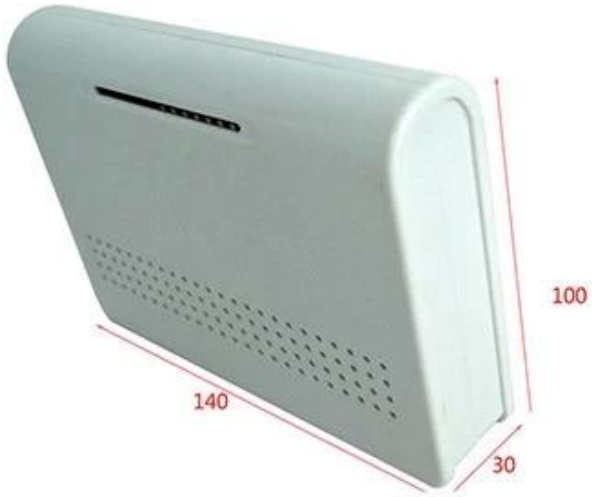

مواصفات المنتج:

□□□□ / □□□□ / □□□□

يوفر ENCLOSURE خدمات ONE-STOP	
نوع	حالة من البلاستيك اليدوية
رقم الموديل:	AK-NW-02
SISE	140 * 100 * 30mm / 5.51 * 3.94 * 1.18 بوصة
الوزن	94G
لون الجسم	أسود / أبيض / شفاف ويمكن تخصيصهازد
لون جانبي	أسود / أبيض / شفاف يمكن أيضا أن تكون مخصصة
مادة	بلاستيك ABS
خدمة شخصية	انقطاع / الشاشة الحريرية / النقش بالليزر / ذاتية اللصق / التنصت / القطع بالليزر وهلم جرا
تصميم	PDF / CAD / 3D
ميزة	يمكن أن تجعل أمر صغير DIY custemized

فوائد ل شبكة السياج الصناعي:

1. لديها مقاومة قوية للتآكل ، العوامل الجوية ، التآكل.
2. يمكن تشكيله على سطح مجموعة متنوعة من الألوان ، لتعظيم احتياجاتك.
3. وجود صلابة قوية ، يمكن حماية الالكترونيات الخاصة بك جيدا.

عرض الرسم:

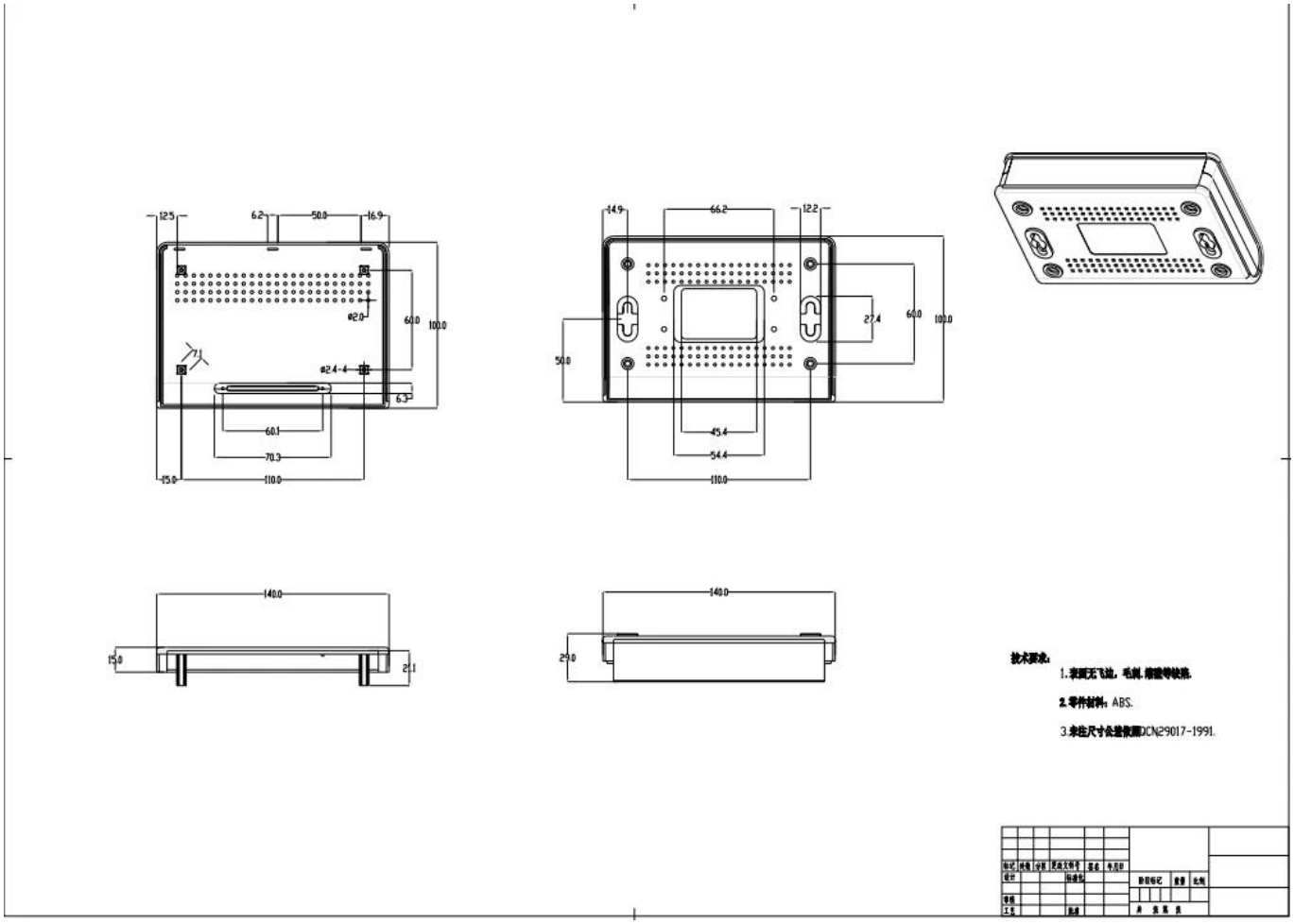

ماذا يمكننا ان نفعل لك؟ من [غلاف من البلاستيك اللاسلكي]

1. نحن توريد الآلاف من الأسوار العامة ولدينا بعض السلع في مستودعاتنا.

موك: 1 جهاز كمبيوتر

2. عنق الرحم ----- موك: 20-50 قطعة diy يمكننا أن نجعل مخصصة ترتيب صغير

3. يمكننا تصميم مرفقات خاصة مخصصة (إذا تم تزويد PCB)

4. لتخصيص القالب الشخصي (تقديم مثال أو ملف STEP)

6. التسمية / الشاشة الحريرية / النقش pvc / خدمة مخصصة: انقطاع / العفن / لوحة اكريليك بالليزر / ملصقا / سيليكون / تغيير اللون وهلم جرا.

من نحن

هي الآن واحدة من أكبر الموردين لجميع أنواع SHENZHEN OMK ELECTRONICS CO.، LTD العبوات البلاستيكية والمعدنية في مختلف مجالات المشاريع الإلكترونية والكهربائية والاتصالات والطبية والصناعية والبحثية ، لدينا أكثر من 1000 قوالب ويمكننا أن ندرك الاقتصاص ، والشاشة الحريرية ، والملصقات ، والملصقات ، والليزر نحت ، وخلق قالب جديد بالنسبة لك في العالم الصناعي اليوم ومع التطور السريع لجميع الصناعات ، يتم النظر إلى الحاجة لهذه المنتجات أكثر من أي وقت مضى ، وتلبية هذه الاحتياجات وتساعدك على تحقيق المثل العليا الخاصة بك.

ميزة SZOMK:

التعبئة والتغليف والتسليم البلاستيك إلكتروني إسكان سياج

التعبئة:

1) التعبئة الصناعية للسياج بواسطة كيس بولي

2) ثم تصدير الكرتون القياسية

3) حسب طلب الزبون

العوائد:

منتج سلسلة قياسي	أيام عمل 1-3
منتج مخصص في الأوراق المالية	أيام عمل 3-10
منتج مخصص بيعت	يوم عمل 10-20

ملاحظات: يختلف موقف كل عميل ، يرجى الاتصال بنا للحصول على التفاصيل.