التعبئة والتغليف وأمبير. تسليم

□□□□□□□ □□□□□□ □□□□□□□□ □□□□□□□□ □□□□□□□ □□□□□□□
□□□□□□□□
□□□□□□□□:
□□□□□□ 5-15 □□□□□□ □□□□□ □□ □□□□□□□ □□□□□ □□□□□□ □□□□ □□□□ □□□□
□□□□□□□:

مواصفات

1.Type: الفضة مفصولة مربع الجدار تصاعد الألومنيوم
2.Model رقم: AK-C-A29
3.Size: 52x165xfree (2.05 (مم "x6.50" xfree
4.MOQ: 20PCS

مقدمة من الفضة مفصولة مربع الجدار تصاعد الألومنيوم

يتم استخدام الفضة فصل مربع الألومنيوم الجدار تصاعد باعتبارها القطب الموجب، وضعت في المنحل بالكهرباء، وبشكل مصطنع تشكيل الضميمة التي لها واقية فيلم أكسيد الألومنيوم على السطح.

مربع الجدار تصاعد ميزات الألومنيوم الفضة فصل

1. لديه مقاومة قوية للتآكل، التجوية والتآكل.

2. يمكن أن تتشكل على سطح مجموعة متنوعة من الألوان، لتعظيم تناسب الاحتياجات الخاصة بك.

3. لديها صلابة قوية، يمكن أن تكون محمية بشكل جيد الالكترونيات الخاصة بك.

الفضة مفصولة مربع الجدار تصاعد الألومنيوم

نوع	□□□□□□□□□□ □□□□□ □□□□□□ □□□□ □□□□□□ □□□□□
علامة تجارية	SZOMK
مادة	الألومنيوم
نموذج رقم	AK-C-A29
حجم	52 (H) x165 (W) xfree (2.05 (□□ "x6.50" xfree
اللون	يمكن تخصيص والفضة مختلفة اللون
مخصص موك	20 قطعة
حماية مستوى	IP54
مهلة	7-15 أيام بعد دفع الحصول على
التعبئة العادية	الكرتون والرغوة والتعبئة والتغليف الشريط

تفاصيل الصورة من الفضة مفصولة مربع الجدار تصاعد الألومنيوم

SZOMK

SZOMK

SZOMK

SZOMK

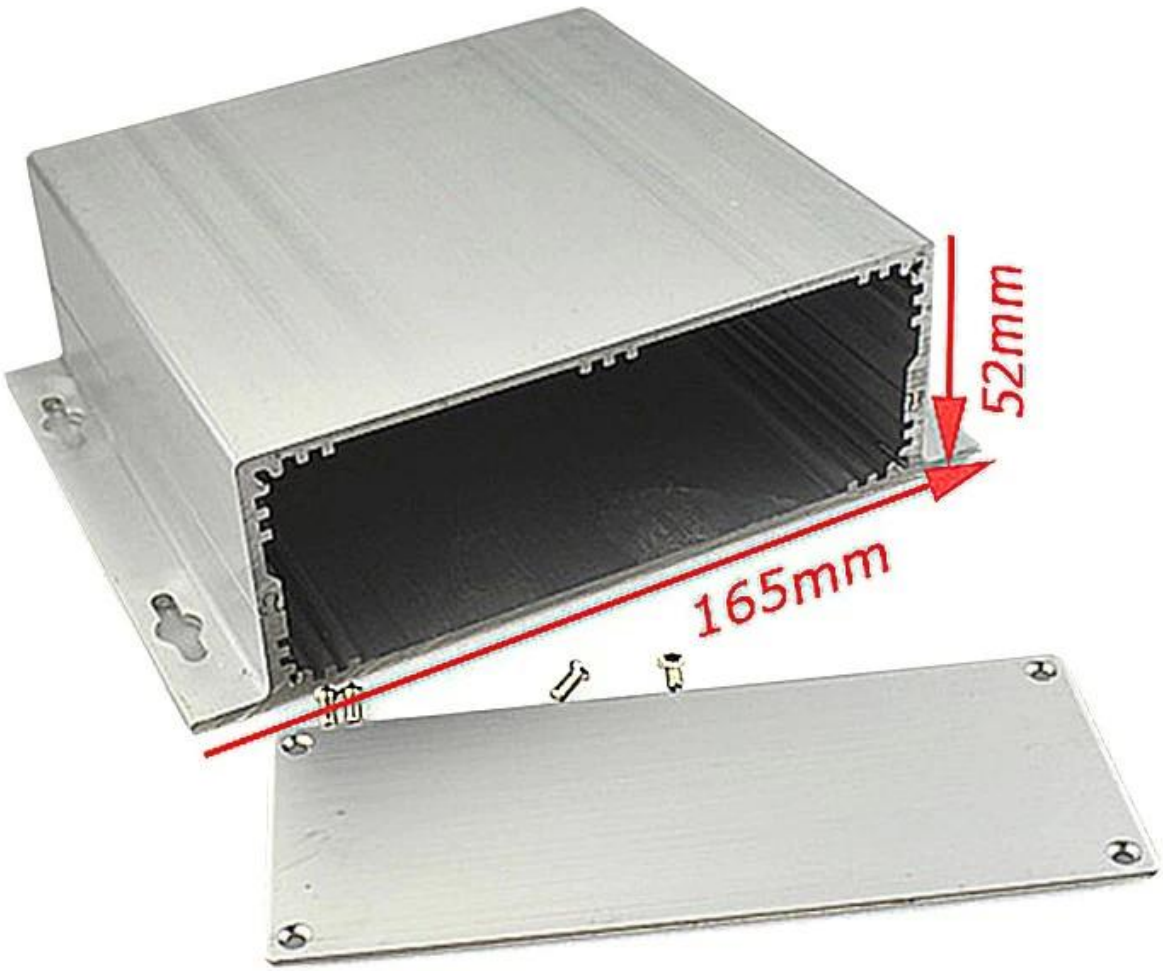

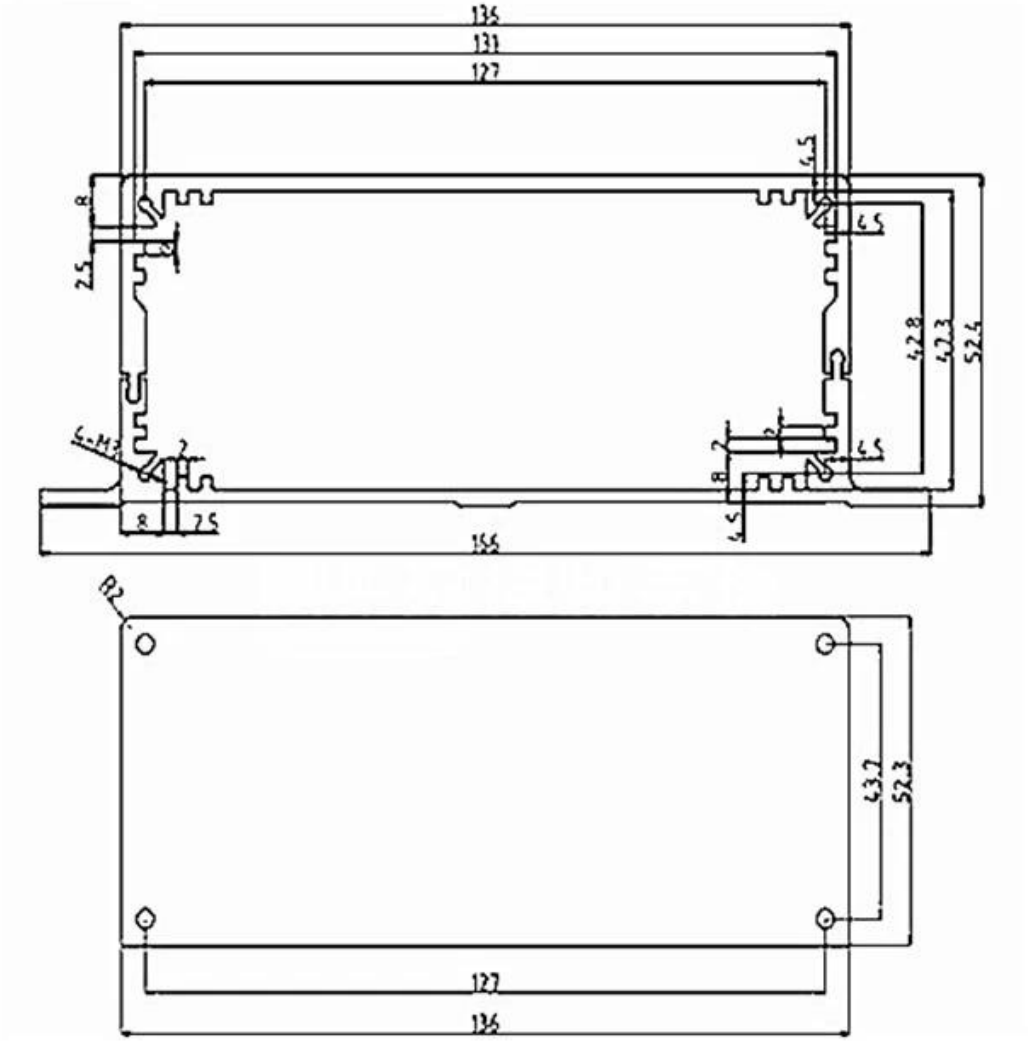
136
131
127
4.5
8
2.5
42.8
42.3
52.4
4-M3
2
8
2.5
156
R2
43.2
52.3
127
136

Email amber@szomk.com.cn

skype szomk-001

Tel 86-755-83222882
86-15012837543

Add 628Room,505 Building ,Shangbu industry, Hangtian road ,Futian district ,Shenzhen, China,518031

QQ 2504276569