□□□□□ □□□□□ □□□□ □□ □□□:
1□ □□□□□□□□□□ □□□□□□□ □□□
2□ □□□□□ □□□□□□ □□□ □□□□□
3□ □□□□□□ □□□□□□
4□ □□□□□□ □□□□□□
5□ □□□□ □□□□□□
6□ □□□□□□□□ □□□
7 □□□□□□ lasder
8□ □□□□□□□□ PVC
9□ □□□□ □□□□□□□□□
10□ □□□□□□□□ □□□□□□ □□□□□
11□ □□□□□ □□□□
12□ □□□□□□□□ □□□□ □□□□
13□ □□□□□□
14□ □□□□□□□ □□□□
15□ □□□□□□□□□ □□□ □□□□□□ □□□□□□

□□□□□□□:
□□□□□□□□ □□□□□□□□□ □□□□□□□□□□□□□ □□□□ □□ □□□□ □□□□ □□□ □□□□□□□
□□□□□□□ □□□□□□□ □□□□□□□ □□□□□□□ □□□□□ □□□□□□□□□□□□ □□□□□□□
□□□□□□□ □□□□□□□□ □□□□□□ □□□□□□□ □□□□□□□ □□□□□□ □□□□□□ □□□□□□□
□□□□□□□ □□□□□□□ □□□□□□□ □□□□□□□ □□□□□□□□ □□□□□□□□ □□□□□□□.

□□□□□□:
□□□□□□□□ □□ □□□□ □□□ □□□□□□ □□□ □□□□□□□ □□ □□□ □□□□□
□□□ □□□□□□ □□□□□□□□ □□□□□□□□ □□□ □□□□□□ □□□□□□□ □□ □□□□□□□□□□□□
□□□□ 24 □□□□ □□□□□ □□□□□□□. :-)

SZOMK

Customizable
Cutout,sticker
Silkscreen,color

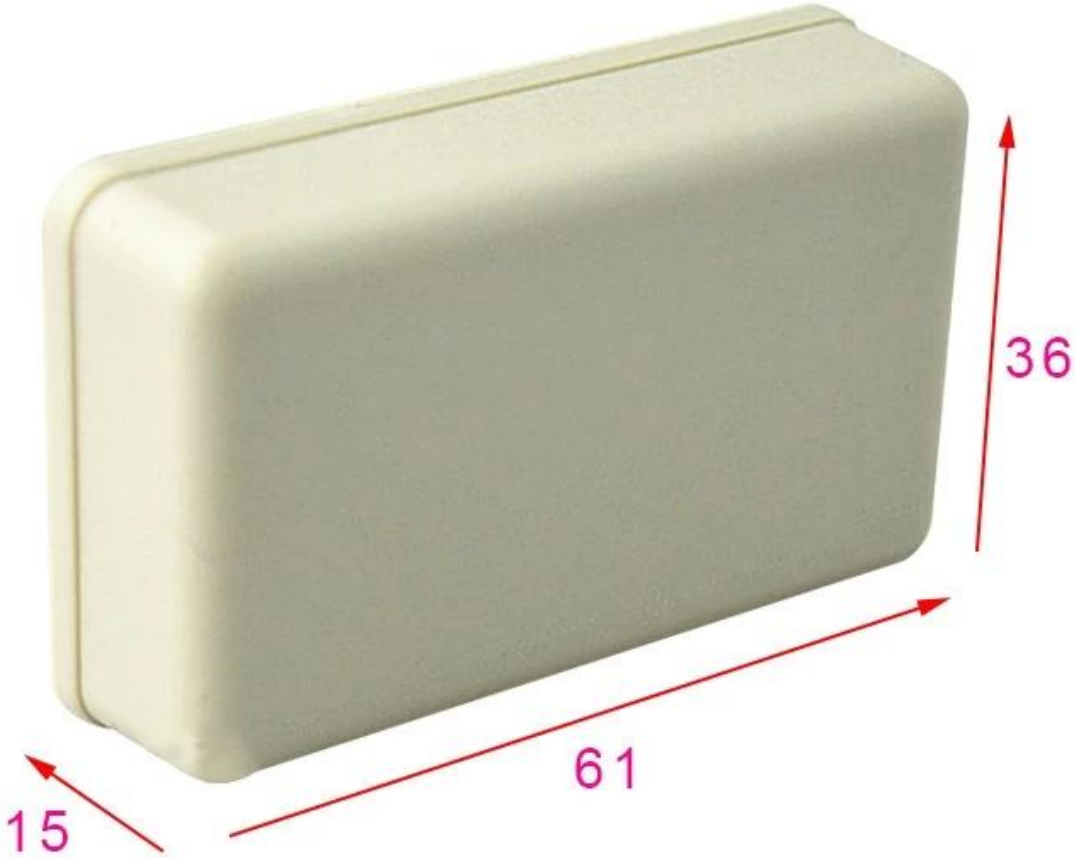

Weight :15 g
Model No.AK-S-66

Size:2.4*1.42*0.59 inch
61*36*15 mm

SZOMK

SZOMK

SZOMK

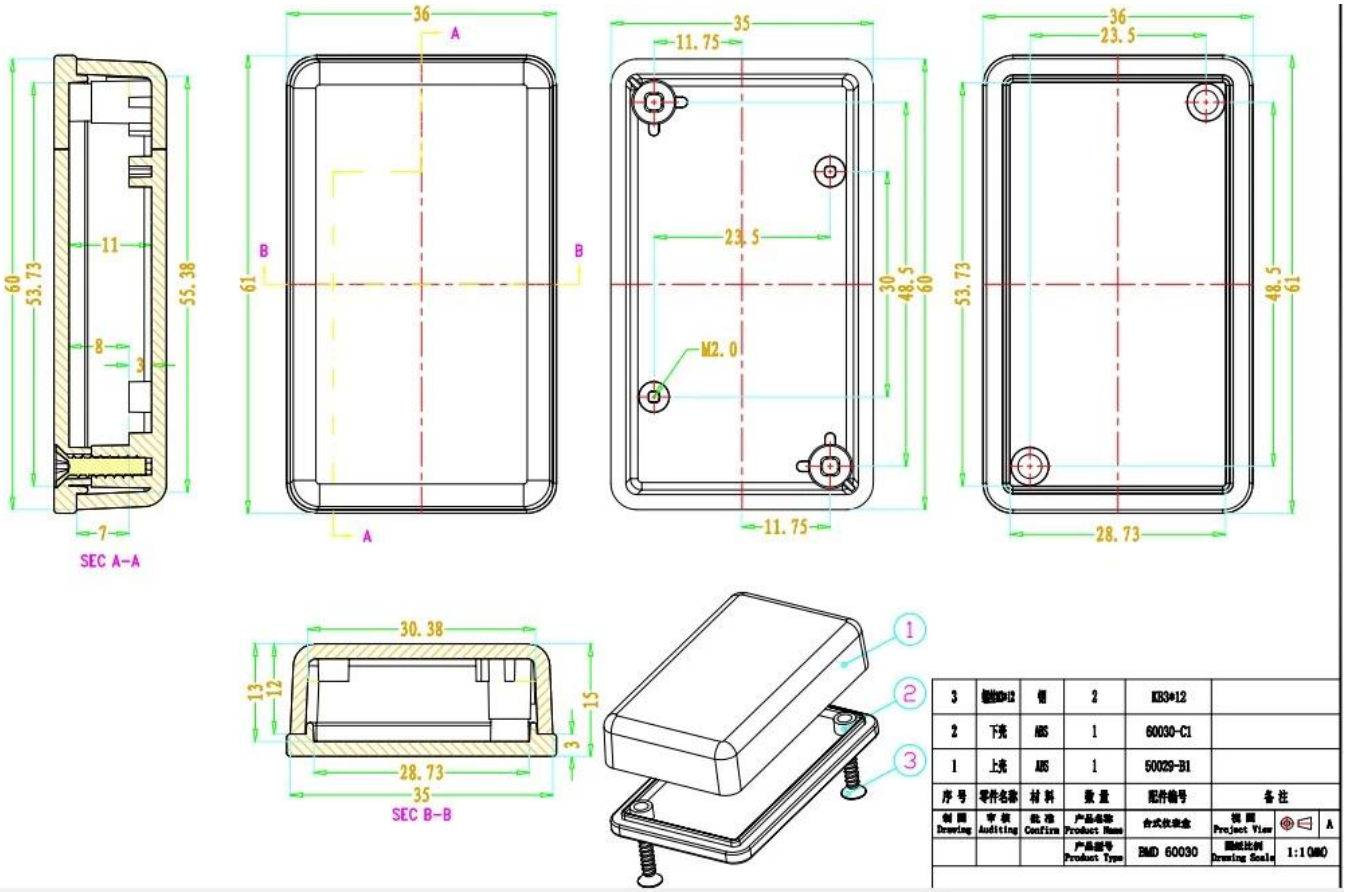

3	螺丝M2	钢	2	KB3*12		
2	下壳	ABS	1	60030-C1		
1	上壳	ABS	1	60029-B1		
序号	零件名称	材料	数量	配件编号	备注	
制图 Drawing	审核 Auditing	批准 Confirm	产品名称 Product Name	台式仪表盒	视图 Project View	A
			产品型号 Product Type	BMD 60030	图纸比例 Drawing Scale	1:1(MM)

QQ 505924585

Tel 86-755-83222882
86-13028816914

Add 628Room,505 Building ,Shangbu industry, Hangtian road ,Futian district ,Shenzhen, China,518031

Email lily@szomk.net

skype szomk006