مواصفات

1.Type: AK-C-A3 29 * 129 * 80 الجدار تصاعد مربع الألومنيوم
2.Model رقم: AK-C-A3
3.Size: 29 (H) x129 (W) X80 (1.14 (مم "x5.08" x3.15 "

# الجدار تصاعد مربع AK-C-A3 29 * 129 * 80 مقدمة من الألومنيوم

الجدار تصاعد باعتبارها القطب الموجب، وضعت AK-C-A3 29 * 129 * 80 يستخدم مربع الألومنيوم في المنحل بالكهرباء،شكلت مصطنع الضميمة التي لها واقية فيلم أكسيد الألومنيوم على السطح.

## الجدار تصاعد الألومنيوم ميزات مربع AK-C-A3 29 * 129 * 80

1. لديه مقاومة قوية للتآكل، التجوية والتآكل.

2. يمكن أن تتشكل على سطح مجموعة متنوعة من الألوان، لتعظيم تناسب الاحتياجات الخاصة بك.

3. لديها صلابة قوية، يمكن أن تكون محمية بشكل جيد الالكترونيات الخاصة بك.

## الجدار مربع تصاعد الألومنيوم AK-C-A3 29 * 129 * 80

| | |
|---|---|
| نوع | الجدار مربع تصاعد الألومنيوم AK-C-A3 29 * 129 * 80 |
| علامة تجارية | SZOMK |
| مادة | الألومنيوم |
| نموذج رقم | AK-C-A3 |
| حجم | 29 (H) x129 (W) X80 (1.14 (مم "x5.08" x3.15 " |
| اللون | الألوان الأزرق ومختلفة يمكن تخصيصها |
| مخصص موك | 20 قطعة |
| حماية مستوى | IP54 |
| مهلة | 7-15 أيام بعد دفع الحصول على |
| التعبئة العادية | الكرتون والرغوة والتعبئة والتغليف الشريط |

## الجدار مربع تصاعد AK-C-A3 29 * 129 * 80 تفاصيل الضميمة من الألومنيوم

SZOMK

SZOMK
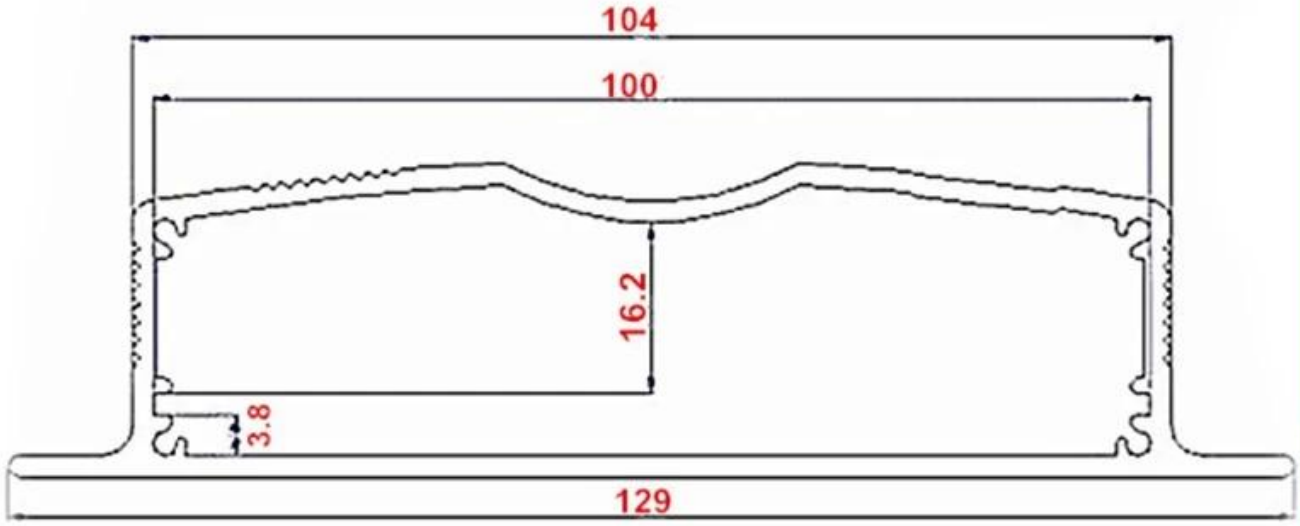
SZOMK