التعبئة والتغليف وأمبير. تسليم

□□□□□□□□ □□□□□□□ □□□□□□ □□□□□□□□ □□□□□□□□ □□□□□□□ □□□□□□□□:
□□□□□□□ □□□□□□: 5-15 □□□□□□ □□□□□ □□ □□□□□□□ □□□□□ □□□□□□ □□□□ □□□□ □□□□

مواصفات

1.Type: الجدار تصاعد الألومنيوم الإسكان
2.Model رقم: AK-C-A19
3. الحجم: 40 (H) X 80.5 (W) × 3.17" س مجانا 1.57 "س (مم) الحرة
4PCS. موك: 20

مقدمة من الجدار تصاعد الألومنيوم الإسكان

يتم استخدام السكن الألومنيوم الجدار تصاعد باعتبارها القطب الموجب، وضعت في المنحل بالكهرباء، وشكلت مصطنع الضميمة التي لها واقية فيلم أكسيد الألومنيوم على السطح.

الجدار تصاعد الألومنيوم ملامح الإسكان

1. لديه مقاومة قوية للتآكل، التجوية والتآكل.

2. يمكن أن تتشكل على سطح مجموعة متنوعة من الألوان، لتعظيم تناسب الاحتياجات الخاصة بك.

3. لديها صلابة قوية، يمكن أن تكون محمية بشكل جيد الالكترونيات الخاصة بك.

الجدار تصاعد الألومنيوم الإسكان

نوع	□□□□□□□ □□□□□□□□□□ □□□□□ □□□□□□
علامة تجارية	SZOMK
مادة	الألومنيوم
نموذج رقم	AK-C-A19
حجم	40 (H) x80.5 (W) xfree (1.57 (□□ "x3.17" xfree
اللون	يمكن تخصيص اللون الأزرق مختلفة
مخصص موك	20 قطعة
حماية مستوى	IP54
مهلة	5-15 أيام بعد دفع الحصول على
التعبئة العادية	الكرتون والرغوة والتعبئة والتغليف الشريط

تفاصيل الصورة الجدار تصاعد الألومنيوم الإسكان

SZOMK

SZOMK

SZOMK

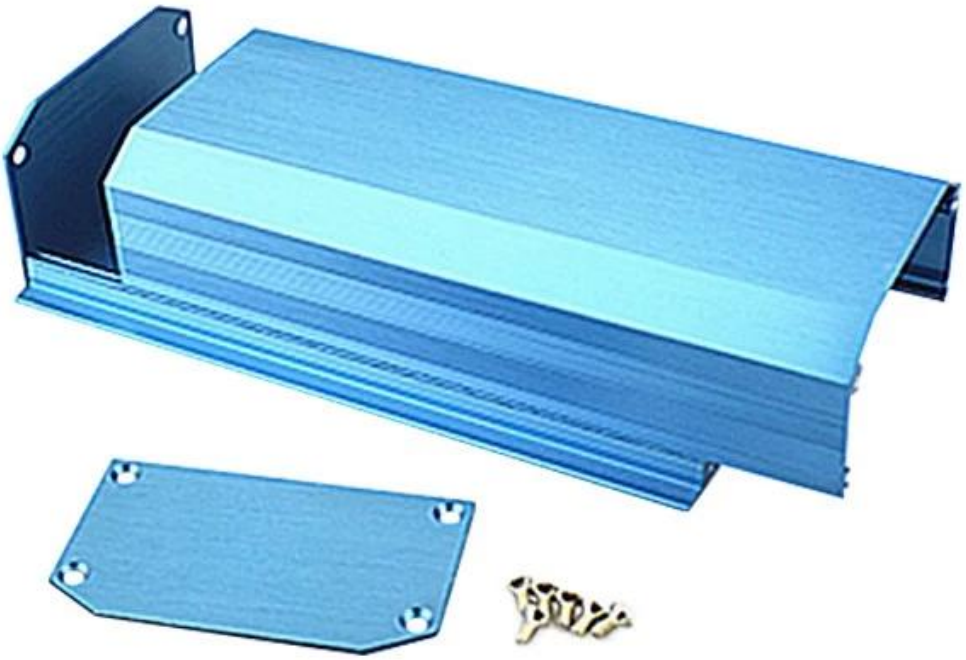

SZOMK

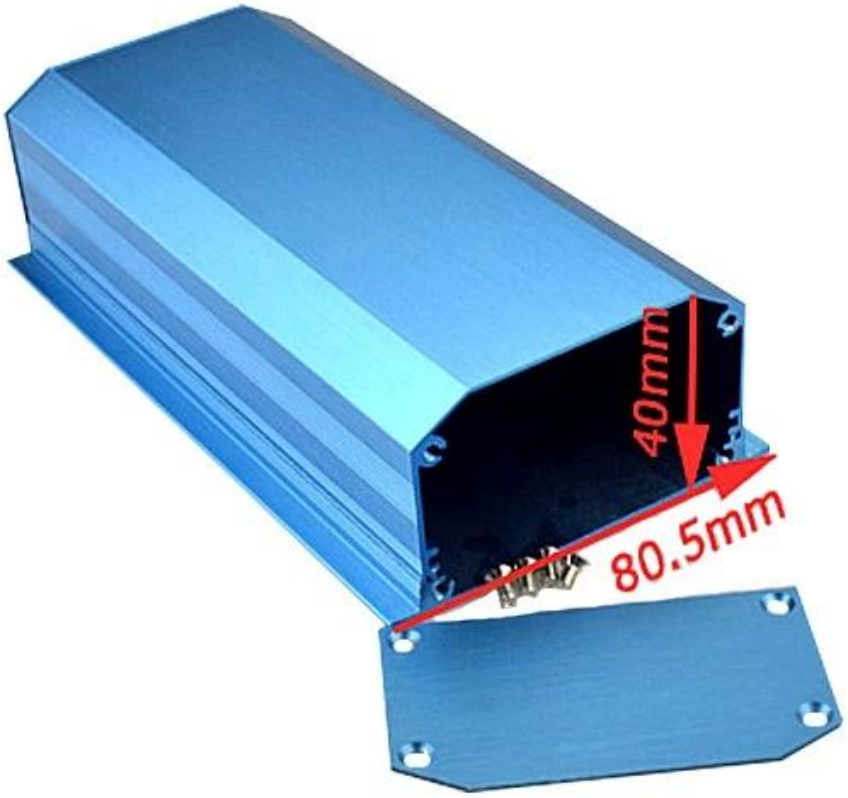

SZOMK

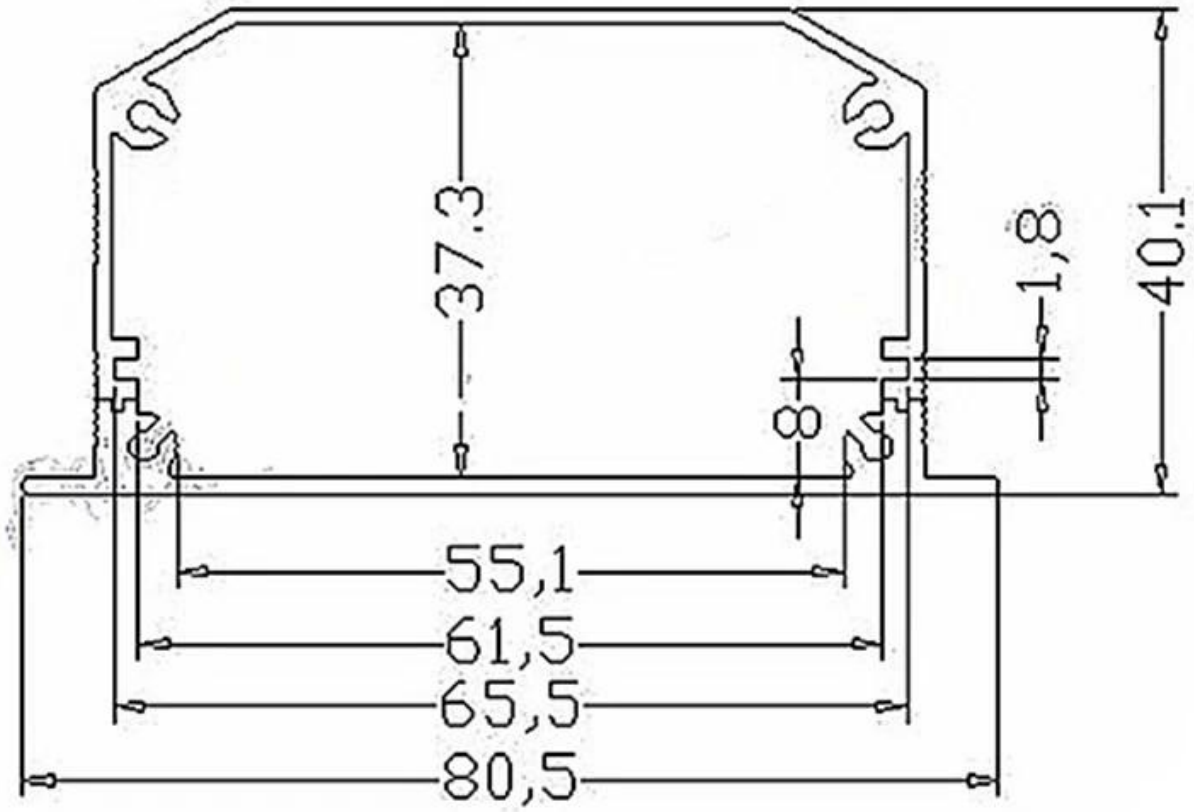

Email ric@szomk.net

skype szomk-008

Tel 86-755-83222882
+86-17097220635

Add 628Room,505 Building ,Shangbu industry, Hangtian road ,Futian district ,Shenzhen, China,518031

QQ 2038015319