□□□□□□□□□□□□□□□□□□□□□□□□AK-C-C43 57 X 76 X 100mm

□□□□□

SZOMK

Aluminum Box

57x76x100mm

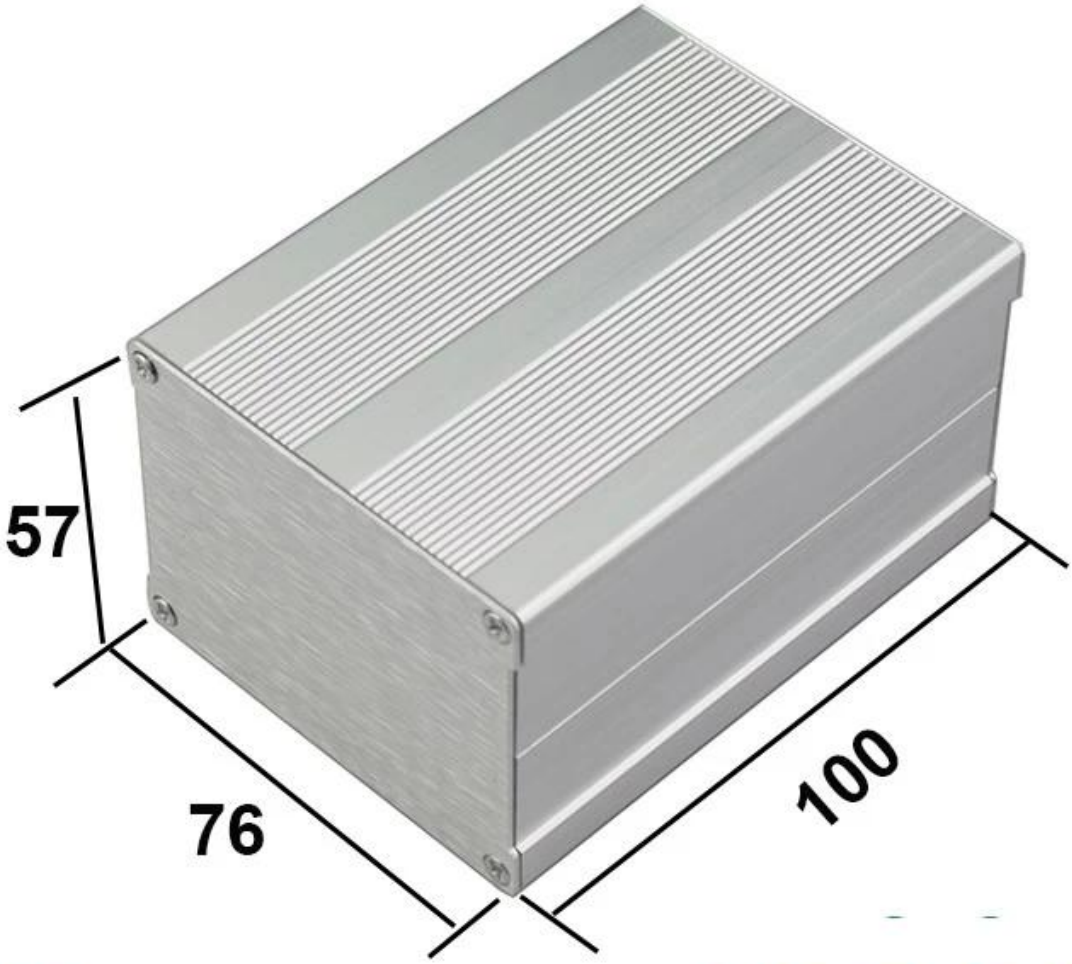

168g

AK-C-C43

SZOMK

Aluminum Box

57x76x100mm

168g

AK-C-C43

□□□□□

□□□□□□□□□□	
□□	□□□□ □ □□
□□	AK-C-C43
□□	57 X 76 X 100□□/2.24*2.99*3.94□□
□□	168G
□□	□□□ □ □□ □ □□ □ □□
□□	□□□
□□□□	□□/□□ □□/□□/□□ □□/□□ □ □□ □

□□	PDF / CAD / 3D
□□	□□ □ □ □□ □□□□□ □□□

□□□ □□□□□□

1.□□□□□□□□□□□□□□□□□□□□□□□□□□
2.□□□□□□□□□□□□□□□□□□□□□□□□□□□□□□□□□
3.□□□□□□□□□□□□□□□□□□□□□□□□□□

□□□□□□□□□□□ □□□□□□□□

1.□□□□□□□□□□□□□□□□□□□□□□□□□□□□□□□□□□

□□□□□□□1□

2.□□□□□□DIY□□□customcervice -----□□□□20-50□

3.□□□□□□□□□□□□□□□□□□□□□PCB□

4.□□□□□□□□□□Providesample□STEP□□□

6.Customized□□□□□/□□/□□□/ PVC□□/□□/□□□□/□□/□□/□□□□□

□□□□□

□□1000□□
□□
□□□□□□□□□□□□□□□□□□□□□□□□□□□□□□□

SZOMKADVANTAGE□

□□□□□ □□□□□□□

2□□□□□□□□□

3□□□□□□□

□□□

□□□□□□	1-3□□□□
□□□□□□	3-10□□□□
□□□□□□	10-20□□□□

□□□□□□□□□□□□□□□□□□□□□□□□□□□□□□□□□□□□□□

□□ □□□

T/T, WESTERN UNION, MONEY GRAM AND PAYPAL ACCPETED.

Skype: SZOMK_Sukey Xiao

Tel: +86 13392817030

E-mail: sukey@szomk.net

Contact Us