SZOMK□□□□□□□□□□□□ip54□□□□□□

□□□□□

□□□□□

□□□□□□□□□□	
□□	□□ □□□□□
□□□	AK-H-06
□□	126X81X30□□/4.96 * 3.19 * 1.18□□
□□	95□

□□□□	□/□/□□□□□□
□□□□	□□/□□/□□□□□□
□□	ABS□□
□□□□	□□/□□□□/□□□□/□□/□□/□□□□□
□□	PDF / CAD / 3D
□□	□□□□□□DIY□□

□□ □□□□□□

1.□□□□□□□□□□□□hering□corrosion□

2.□□□□□□□□□□□□□□□□□□□□□□□□□

3.□□□□□□□□□□□□□□□□□□□□□□□□□

□□□□

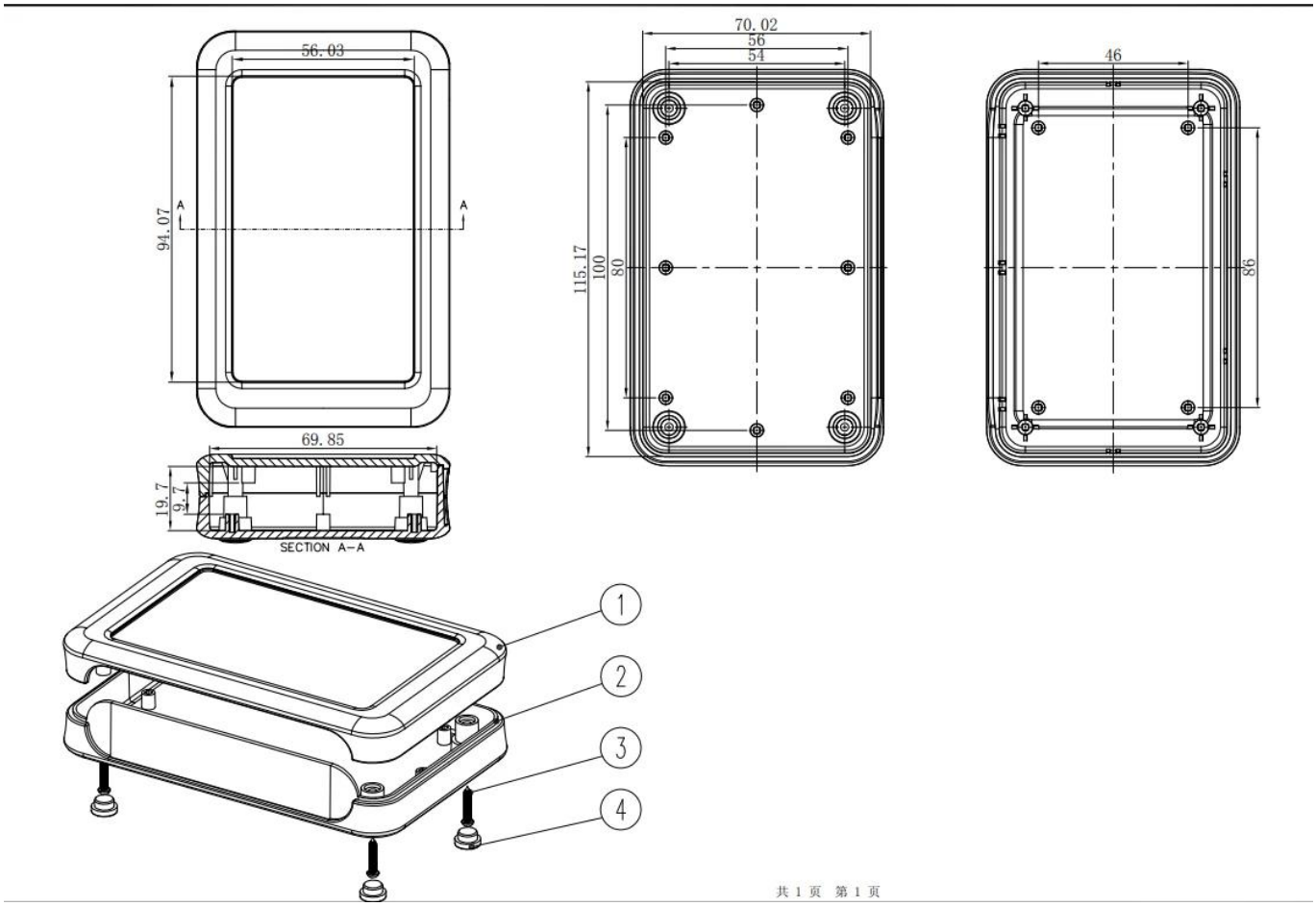
56.03
94.07
A
A
69.85
19.7
9.7
SECTION A-A
70.02
56
54
115.17
100
80
46
86
1
2
3
4
共 1 页 第 1 页

w ^□□□□□□□□□□□□□□□□ □□□szomk□□

□□□□□□□□□□□□□□□□□□□□□□□□□□□□□□□□

□□□□1□

2.□□□□□□DIY□□□□□□□□□-----□□□□□□□20-50□

3.□□□□□□□□□□□□□□□□□□□□PCB□

4.□□□□□□□□□□□□□STEP□□□

6.□□□□□□□□/□□/□□□□/ PVC□□/□□/□□□□/□□/□□/□□□□

□□□□□

SZOMK
Company
Profile
SZOMK
深圳市奥科姆电子有限公司
SHENZHEN OMK ELECTRONICS CO.,LTD
High Quality Enclosure One-stop Service

[illegible]1000[illegible]

SZOMK[illegible]

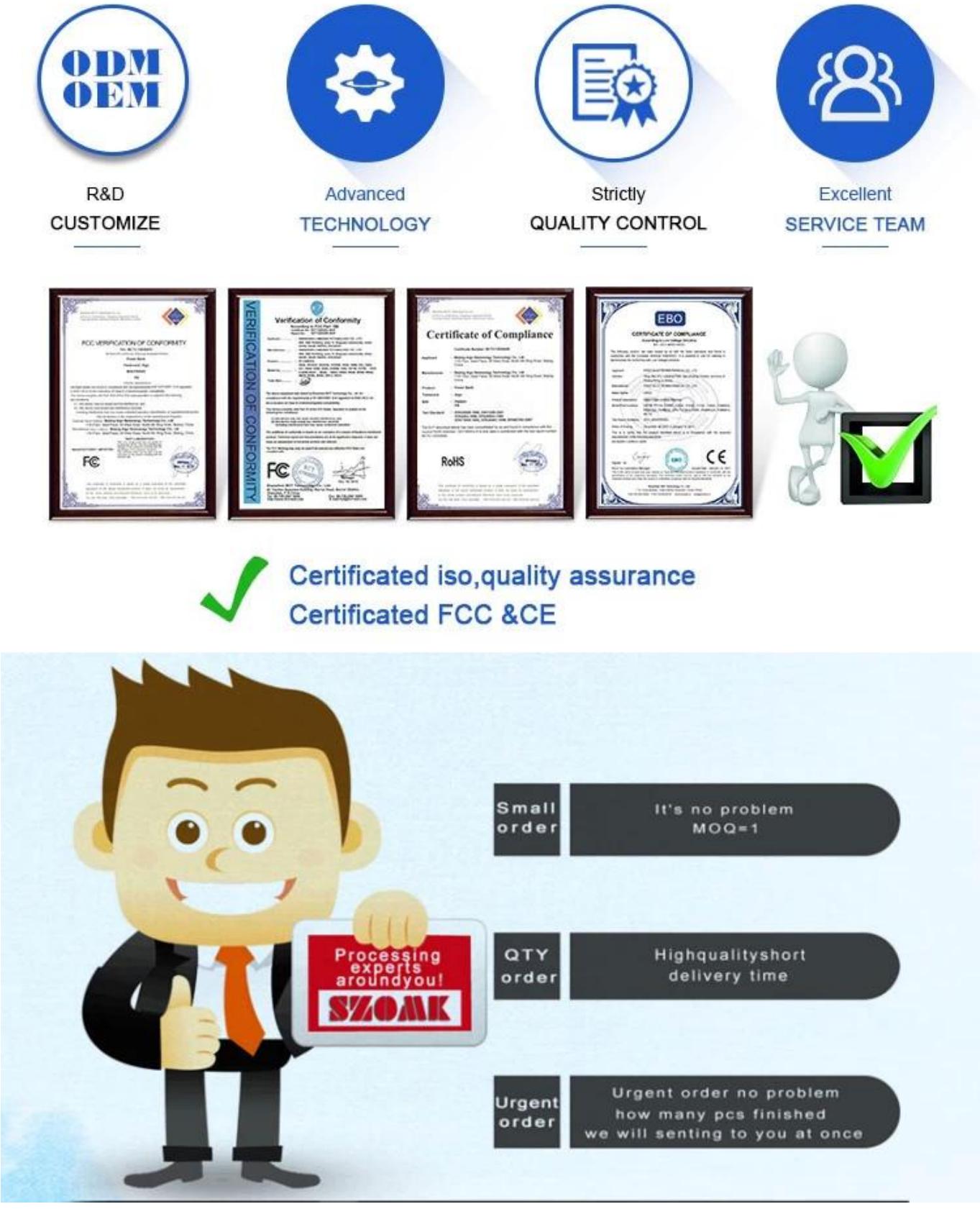

□C□&□□;d□□□□□□ÿ FØ[R szomk□□□□

□□□

1[illegible]

2[illegible]

3[illegible]

[illegible]

[illegible]	1-3[illegible]
[illegible]	3-10[illegible]
[illegible]	10-20[illegible]

[REMARKS[illegible]è[illegible]