□□□;□□

□□□□□□□□ □□□□□□□□□□□□□□
□□□□□ GET□□□5-15□

□□□□

1.□□□□□□□□□□□□□□□□□□□PCB
2.□□AK-C-A30
3□□□□33.5x103xfree□□□□1.32“x4.06”□XFree

□□□□□□□□□□PCB□□

□□□□□□□□pcb□□□□□□□□□□□□□□□□□□□□□□□□□□□□ □□□□□□□□□□□□□□□□□□□□□□□□□□□□

□□□□□□□□□□PCB□□□□□□

1.□□□□□□□□□□□□□□□□□□□□□□□□

2.□□□□□□□□□□□□□□□□□□□□□□□□□□□□□

3.□□□□□□□□□□□□□□□□□□□□□□□□

□□□□□□□□□□□□□

□□

□□□SZOMK

□□□□□□□□□□□□□□□□□□PCB

□□□□□□□

□□AK-C-A30

□□□33.5x103xfree□□□□1.32“x4.06”□XFree

□□□□□□

□□□□□□20□

SZOMK

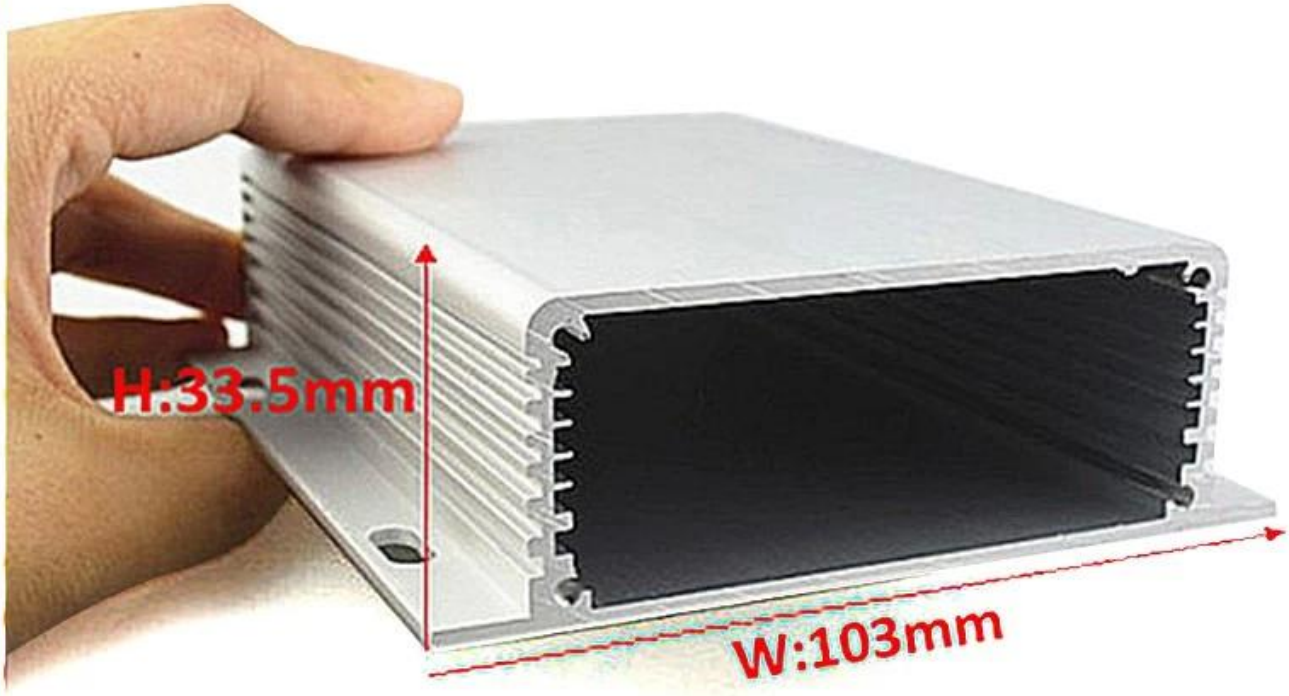

SZOMK

SZOMK

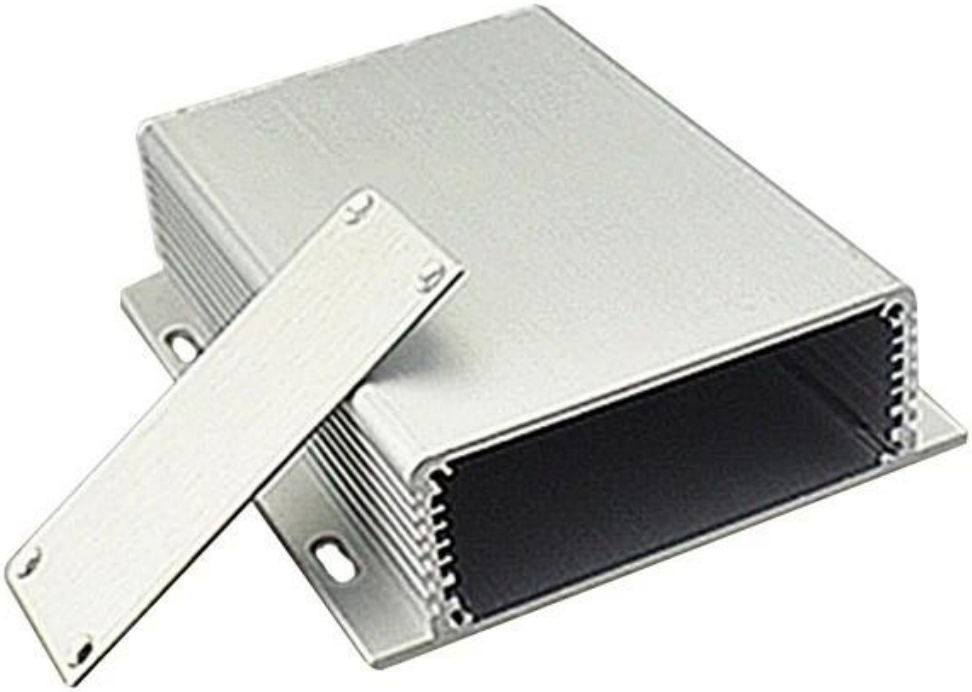

SZOMK
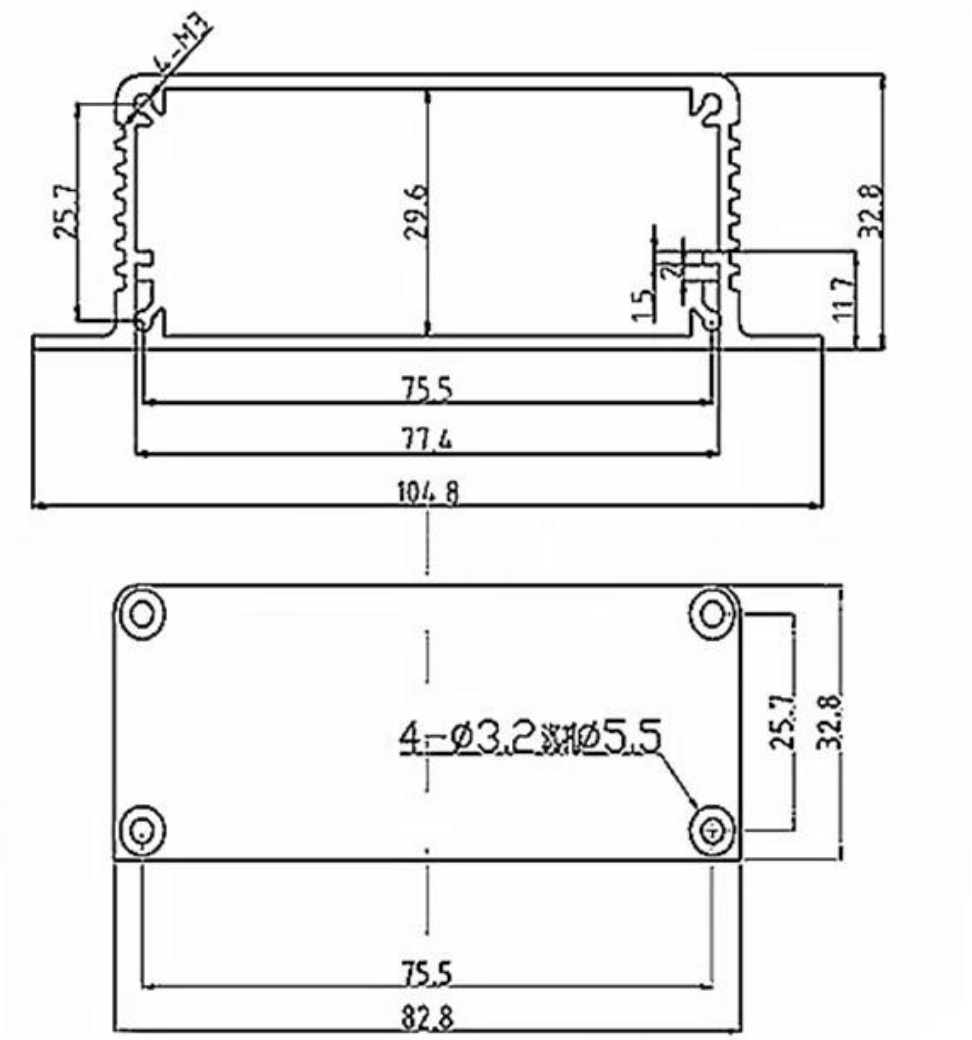
SZOMK