Vorteile von Kunststoff-Handheld-Gehäuse-Elektronik-Geräte-Box

1. Hat eine starke Beständigkeit gegen Abrieb, Witterung, Korrosion.
2. Kann auf der Oberfläche einer Vielzahl von Farben gebildet werden, um Ihre Anforderungen zu maximieren.
3. Haben Sie eine starke Härte, kann Ihre Elektronik gut geschützt werden.

Was wir für Sie tun können

1Drilling, Punching, etc.Willkommen, um benutzerdefinierte Zeichnungen zur Verfügung zu stellen.
2 Pulverbeschichtung, Pinsel, Politur, Siebdruck, Laser Carve, Aufkleber, Gravur, Acrylglas.
3 kurze vorlaufzeit, normalerweise 3-5 tage nach zahlung (nach menge)
4 prompt antwort für ihre anfrage

Ausführliche Bilder von China heißen Verkauf Innen für WIFI 160 * 100 * 30mm AK-NW-06 Netzwerk Kunststoffgehäuse Kunststoff-Elektronik-Box

SZOMK

Enclosure Manufacturer

www.chinaenclosure.com

SZOMK

Customizable
cutout, sticker
silkscreen, color

Weight: 96g

Size: 6.30*3.94*1.18 inch
160*100*30 mm

Model No.AK-NW-06

SZOMK

SZOMK

SZOMK

SZOMK

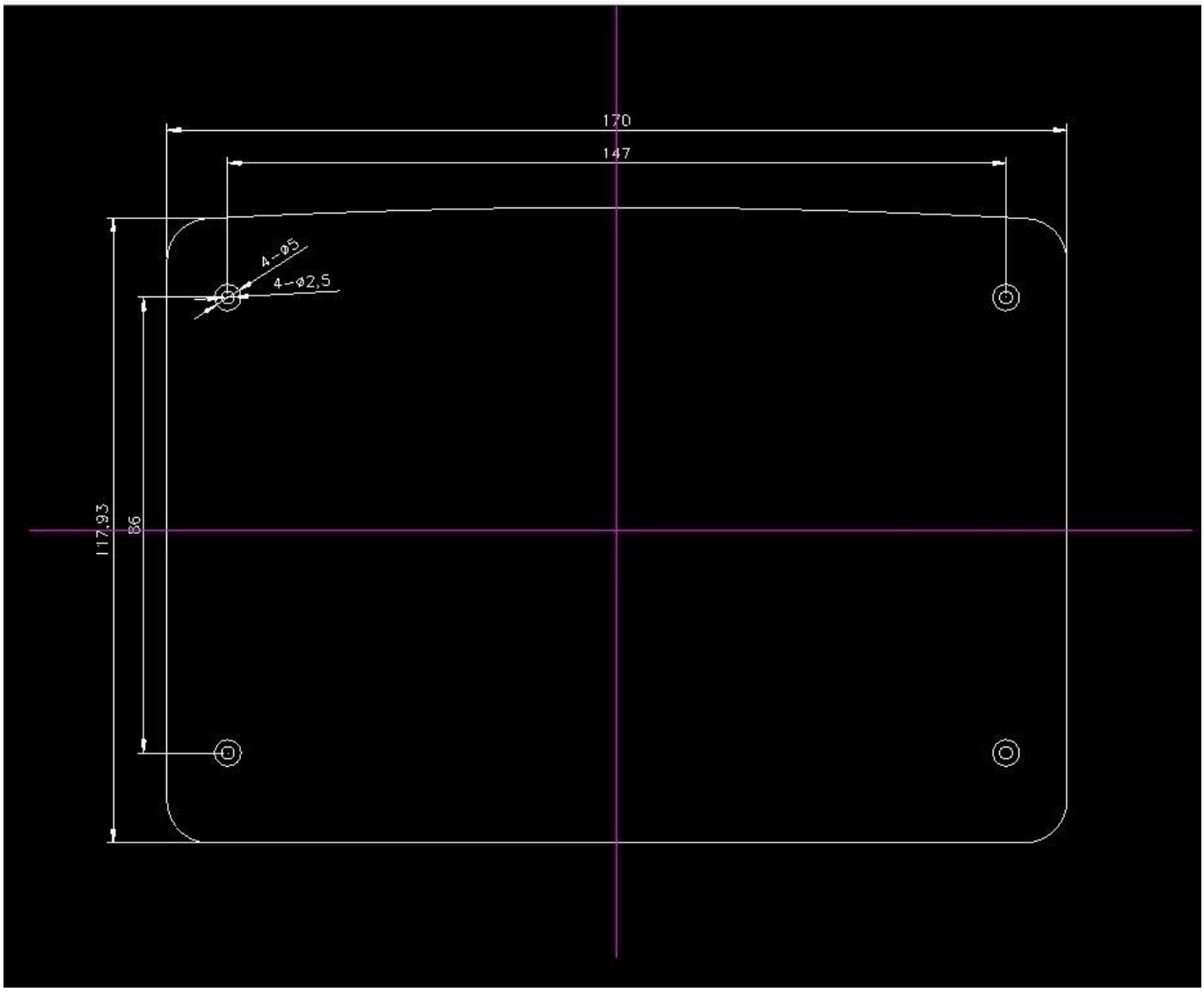
170
147
4-Ø5
4-Ø2,5
117,93
86

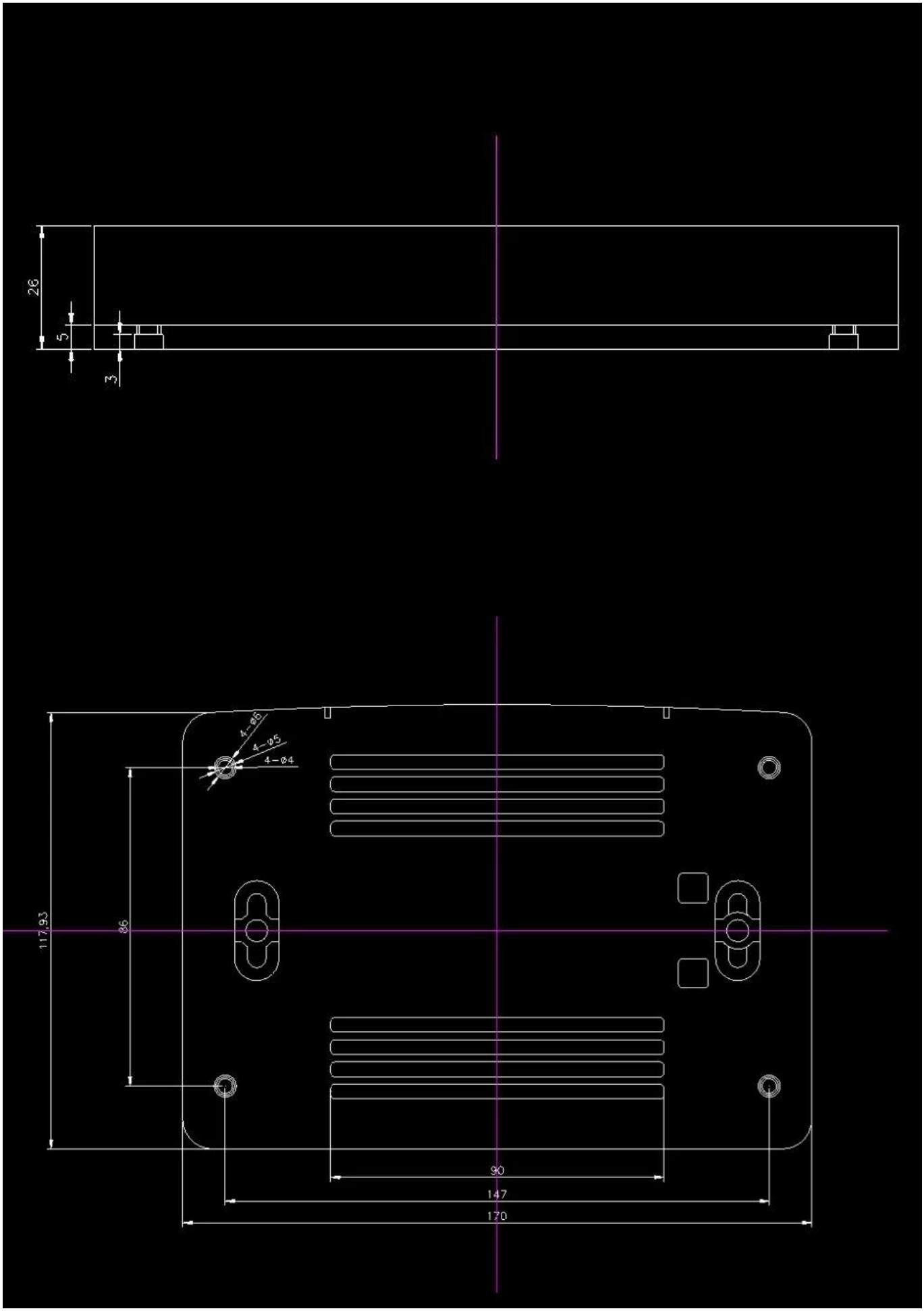
26
5
3
4-Ø6
4-Ø5
4-Ø4
117,93
86
90
147
170

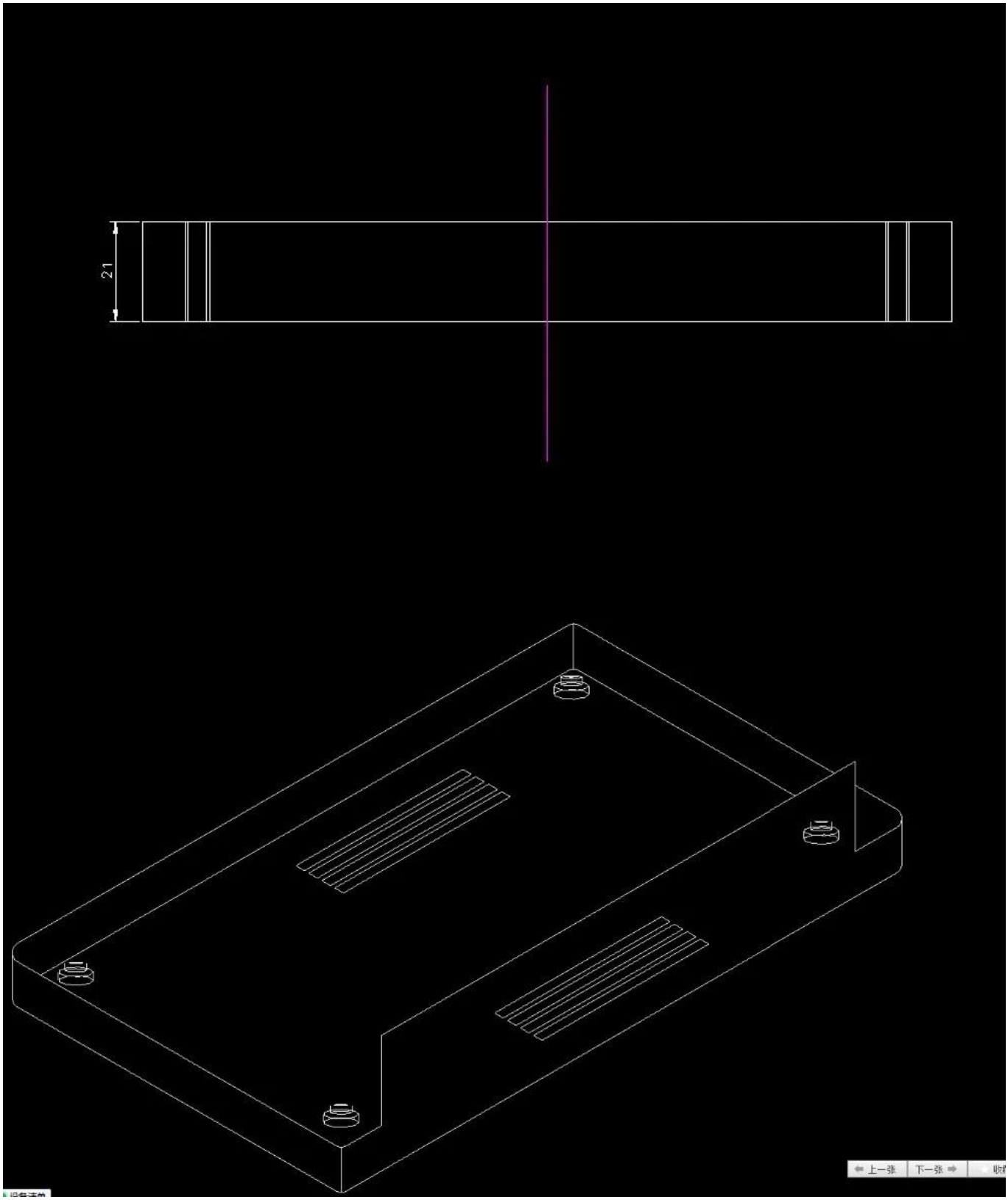

Andere Anpassung

Verpackungs- und Versandmethoden

SZOMK

Our packaging

Plastic foam packaging

Metal shell packaging

Plastic box packaging

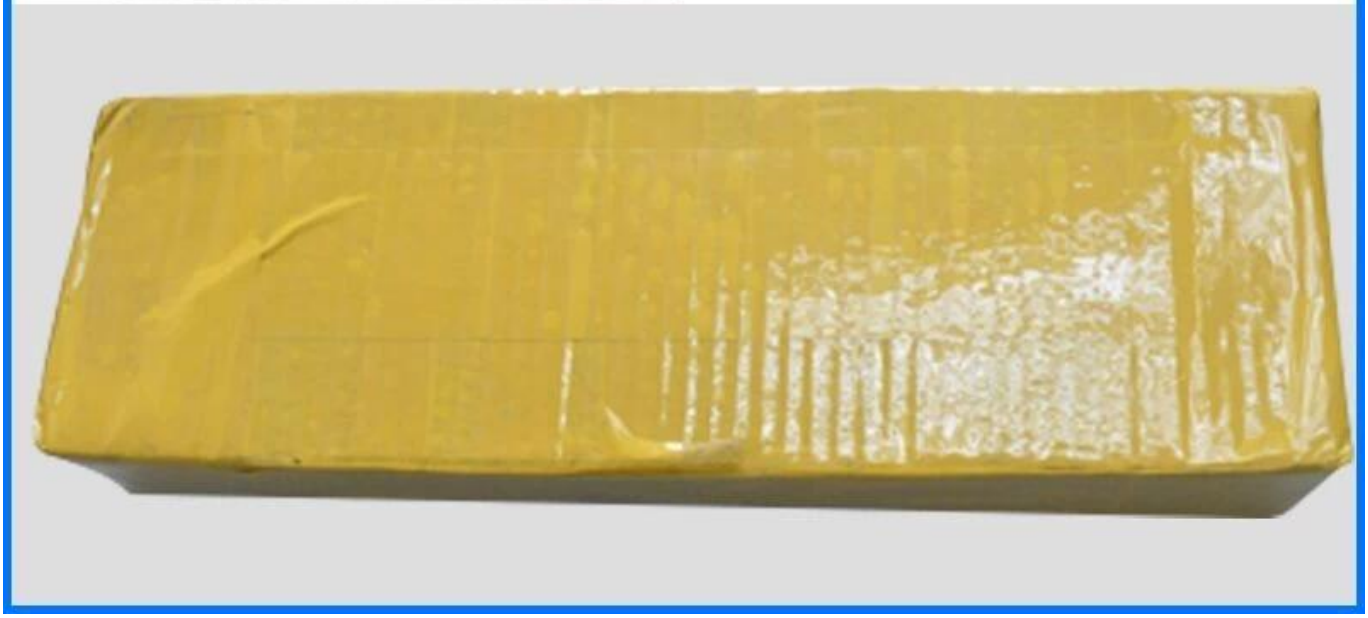

Kontaktiere uns
E-Mail: william@szomk.net
Skype: szomk-002
QQ: 2033950667