SZOMK

Enclosure Manufacturer

www.chinaenclosure.com

SZOMK

SZRMK

SZOMK

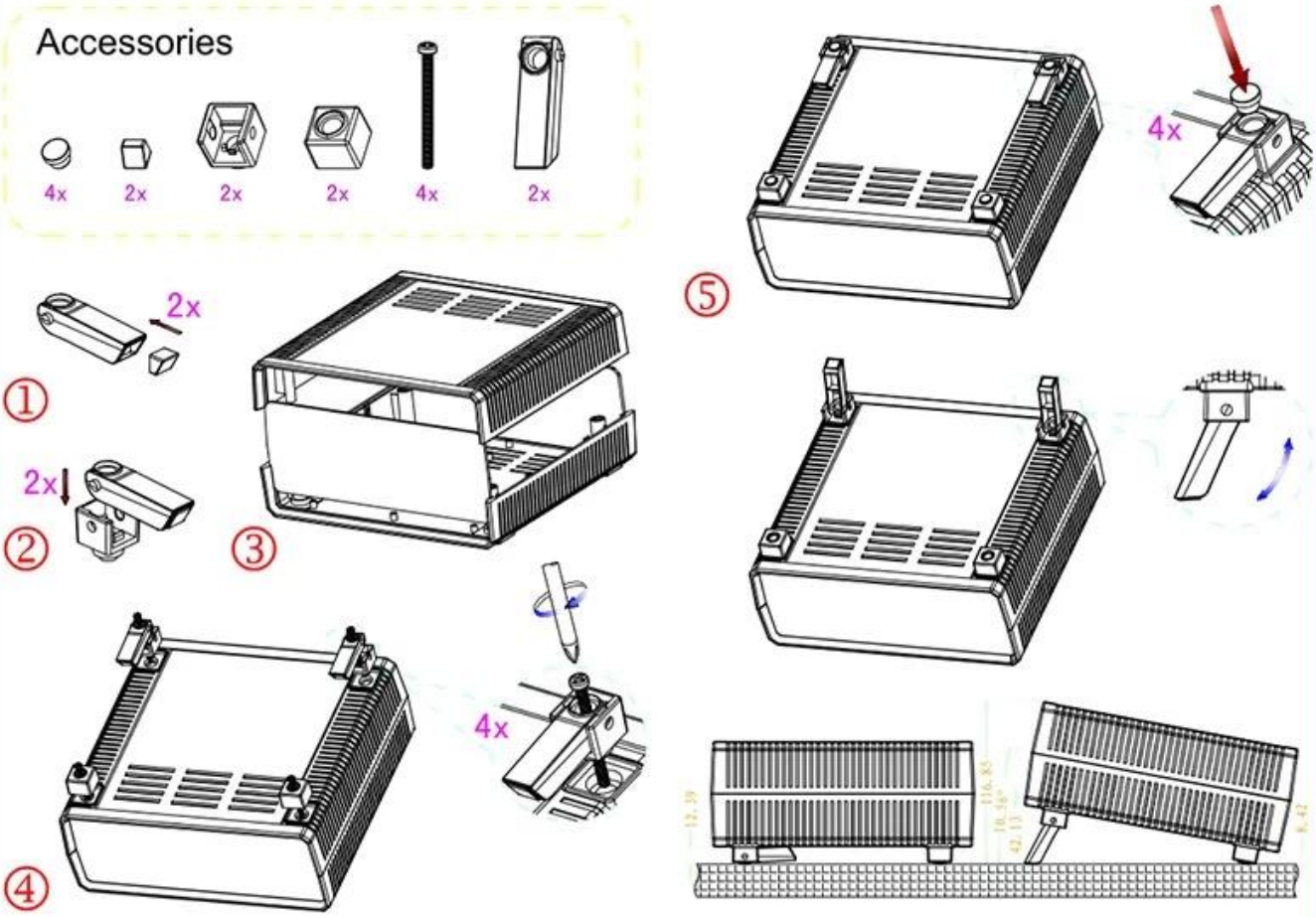

产品型号: AK-D-08

产品尺寸:200×190×76 mm

产品重量:

15221524

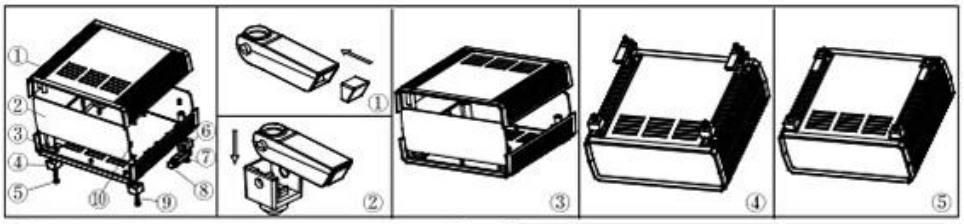

①

产品型号：20013-B1
产品名称：上壳
模具编号：BAH10062-A1
材　　料：ABS(电脑色:FS20412)
用　　量：1 PCS

②

产品型号：20013-D1
产品名称：挡板
模具编号：BAH10062-A3
材　　料：ABS(电脑色:FS20412)
用　　量：2 PCS

③

产品型号：20013-C1
产品名称：下壳
模具编号：BAH10062-A2
材　　料：ABS(电脑色:FS20412)
用　　量：1 PCS

④

产品型号：20009-E2
产品名称：后脚垫座
模具编号：BAH10058-A4A5
材　　料：ABS(电脑色:FS20412)
用　　量：2 PCS

⑤

产品型号：BP-9
产品名称：脚垫
模具编号：BAH10020-A4
材　　料：PVC(电脑色:FS20412)
用　　量：4 PCS

⑥

产品型号：20009-F2
产品名称：前脚垫座
模具编号：BAH10058-A4A5
材　　料：ABS(电脑色:FS20412)
用　　量：2 PCS

⑦

产品型号：20009-G2
产品名称：支撑架
模具编号：BAH10058-A6
材　　料：ABS(电脑色:FS20412)
用　　量：2 PCS

⑧

产品型号：20009-H2
产品名称：脚垫
模具编号：BAH10058-A7
材　　料：PVC(电脑色:FS20412)
用　　量：2 PCS

⑨

产品型号：PM3x45
产品名称：螺丝
规　　格：M3×45
材　　料：不锈钢
用　　量：4 PCS

⑩

产品型号：M3×10
产品名称：铜套
规　　格：M3×10
材　　料：铜
用　　量：4 PCS
颜　　色：铜色

QQ 2406659781

Tel 86-755-83222882
86-18598241813

Add 628Room,505 Building ,Shangbu industry, Hangtian road ,Futian district ,Shenzhen, China,518031

Email emily@szomk.com.cn

skype szomk1010