Produkteigenschaften

1 Produkte mit Verpackung Karton, unabhängige Verpackung.
2, passend mit Schraube bequem (Client).
3, mit rutschfesten Bodenmatte.
4, Shell haben die relativ unabhängigen Gremium, um den jeweiligen Client die Verarbeitung Öffnungen erleichtern.
5, alle kleinen Verpackungsbeutelverpackung.
6, Artikel Material Kunststoff Rohstoffe

Hauptnutzung

Desktop-Gerät box da und Fokussierung geografische Unterschiede auf den Umfang der verschiedenen Namen verschiedene auch für den industriellen Hauptverteilerkasten, Instrumentenkasten, Elektronikgehäusen, etc. hauptsächlich für Indoor-und Outdoor Elektro, Kommunikation, Feuerlöschanlagen, Stahlpfützenbildung, Elektronik, Energie, Eisenbahn, Baustelle, Hähnen, Flughafen, Pensionen, große Fabrik, die Umweltbelastung.

Dienstleistungen und Bearbeitung:

1.Developing Formen und seine Bearbeitungs
2.Modification des Produkts und seine Bearbeitungs
3.Das Material und Farbe der Produkte kann nach Bedarf verändert werden.
4.Additional Kosten für die Änderung und Bearbeitung in Abhängigkeit von der Form aufgenommen.
5.Professional Maschinen zum Stanzen des Schutzart.

SZOMK

Enclosure Manufacturer

www.chinaenclosure.com

SZOMK

SZOMK

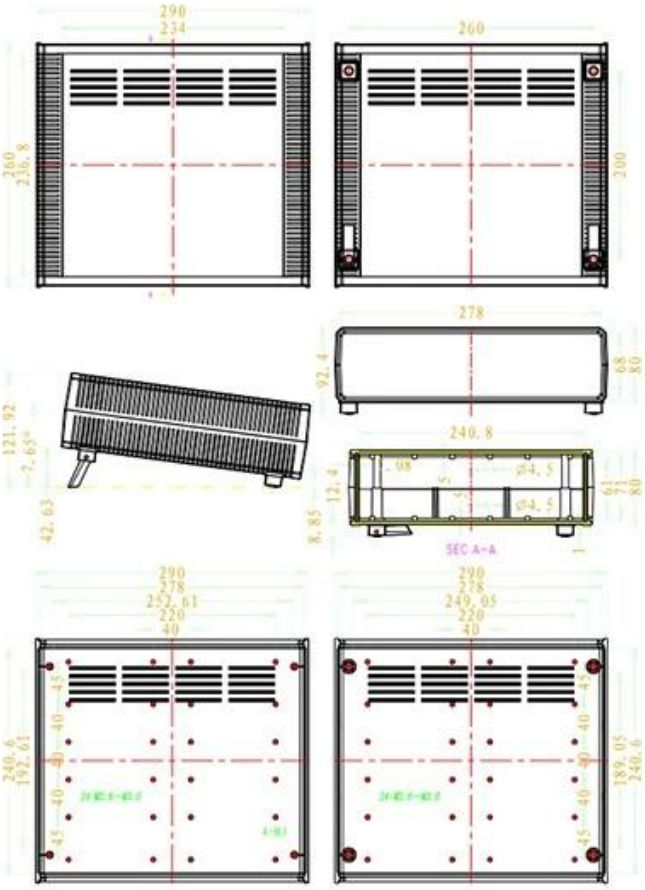
290
234
260
260
236.8
200
278
92.4
68
80
121.92
7.65°
42.63
240.8
12.4
8.85
61
71
80
SEC A-A
290
278
252.61
220
40
290
278
249.05
220
40
240.6
192.61
189.05
240.6

AK-D-11

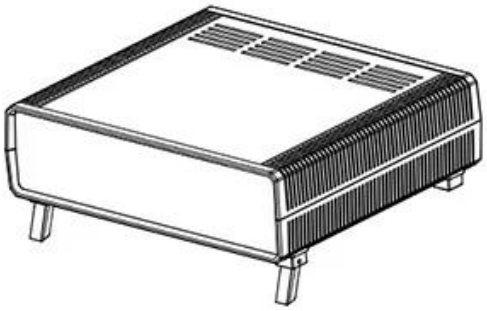

SZOMK

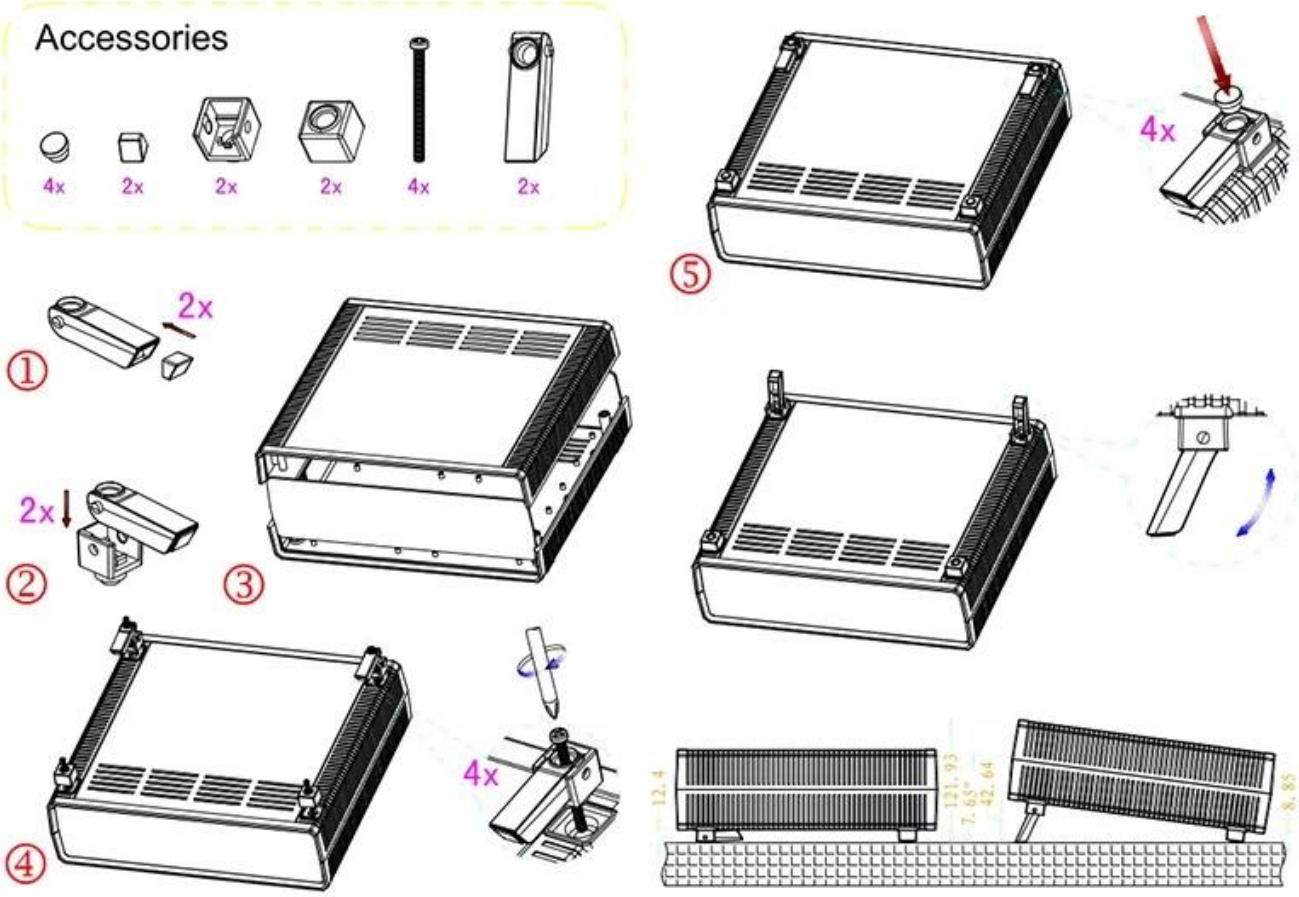
Accessories
4x
2x
2x
2x
4x
2x
2x
①
2x
②
③
④
4x
⑤
4x
12.4
121.93
7.65°
42.64
8.85

SZOMK

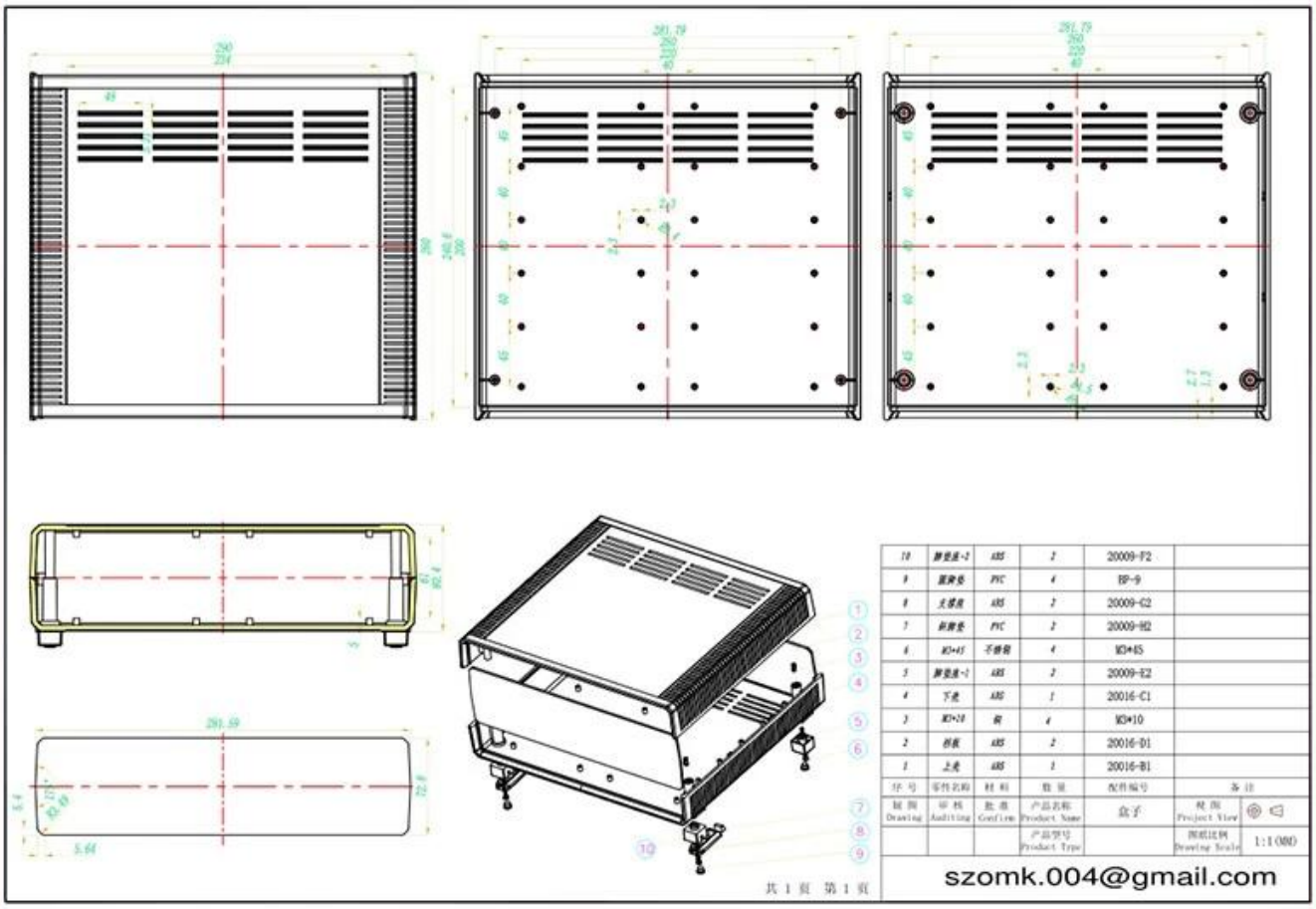

10	脚垫座-2	ABS	2	20009-F2	
9	面脚垫	PVC	4	EP-9	
8	支撑座	ABS	2	20009-G2	
7	前脚垫	PVC	2	20009-H2	
6	KD*45	不锈钢	4	KD*E5	
5	脚垫座-1	ABS	2	20009-E2	
4	下壳	ABS	1	20016-C1	
3	KD*10	铜	4	KD*10	
2	挡板	ABS	2	20016-D1	
1	上壳	ABS	1	20016-B1	
序号	零件名称	材料	数量	配件编号	备注
制图 Drawing	审核 Auditing	批准 Confirm	产品名称 Product Name	盒子	校图 Project View
			产品型号 Product Type		图纸比例 Drawing Scale 1:1(MM)

szomk.004@gmail.com

产品型号：AK-D-11

产品尺寸:290×260×80 mm

产品重量:

15221530

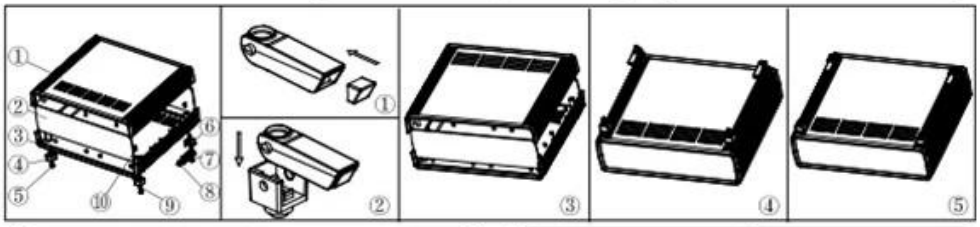

产品型号：20016-B1
产品名称：上壳
模具编号：BAH10065-A1
材　　料：ABS(电脑色:FS20412)
用　　量：1 PCS

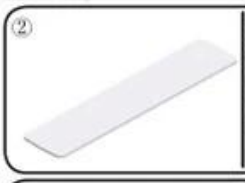

产品型号：20016-D1
产品名称：挡板
模具编号：BAH10065-A3
材　　料：ABS(电脑色:FS20412)
用　　量：2 PCS

产品型号：20016-C1
产品名称：下壳
模具编号：BAH10065-A2
材　　料：ABS(电脑色:FS20412)
用　　量：1 PCS

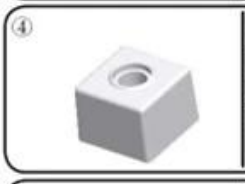

产品型号：20009-E2
产品名称：后脚垫座
模具编号：BAH10058-A4A5
材　　料：ABS(电脑色:FS20412)
用　　量：2 PCS

产品型号：BP-9
产品名称：脚垫
模具编号：BAH10020-A4
材　　料：PVC(电脑色:FS20412)
用　　量：4 PCS

产品型号：20009-F2
产品名称：前脚垫座
模具编号：BAH10058-A4A5
材　　料：ABS(电脑色:FS20412)
用　　量：2 PCS

产品型号：20009-G2
产品名称：支撑架
模具编号：BAH10058-A6
材　　料：ABS(电脑色:FS20412)
用　　量：2 PCS

产品型号：20009-H2
产品名称：脚垫
模具编号：BAH10058-A7
材　　料：PVC(电脑色:FS20412
用　　量：2 PCS

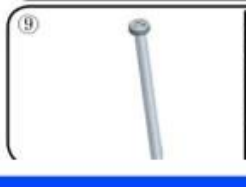

产品型号：PM3x45
产品名称：螺丝
规　　格：M3×45
材　　料：不锈钢
用　　量：4 PCS

产品型号：M3×10
产品名称：铜套
规　　格：M3×10
材　　料：铜
用　　量：4 PCS
颜　　色：铜色

QQ 2406659781

Tel 86-755-83222882
86-18598241813

Add 628Room,505 Building ,Shangbu industry, Hangtian road ,Futian district ,Shenzhen, China,518031

Email emily@szomk.com.cn

skype szomk1010