Eigenschaften:

1, das Produkt hat unterschiedliche Kästen und Kartone.
2, die Wand und die Shell Wandschraube, die Dekorplatte (Schleifschraube Position).
3, mit einem einfachen (Client), um die Schraube anzupassen
4, alle Beutelverpackung.
5 ist das Produkt aus einem Kunststoff hergestellt
6 jeweils nach ihren Bedürfnissen und Bohrungen.

Hauptzweck:

In der Wand-Meter-Boxen und geografische Unterschiede in den verschiedenen Namen werden für verschiedene industrielle Hauptanschlusskästen, Meter-Boxen, elektronische Produkte, wie Shell, verwendet wird vor allem für Innen-und Außenbereich Elektro-, Kommunikations-, Feuerlöschgeräte, Bügeleisen, Elektronik, Elektrizität, Eisenbahnen, Baustellen, Hähne, Flughäfen, Hotels, große Fabriken, Verschmutzungsbereich.

Individualisierungsservice bieten wir an

1, Ausschnitt / Löcher schneiden
2, siebdruck / Print Logo
3, Aufkleber
4, machen neue schleifmittel
5, Farbe ändern

SZOMK

Enclosure Manufacturer

www.chinaenclosure.com

SZOMK

SZOMK

SZOMK

SZOMK

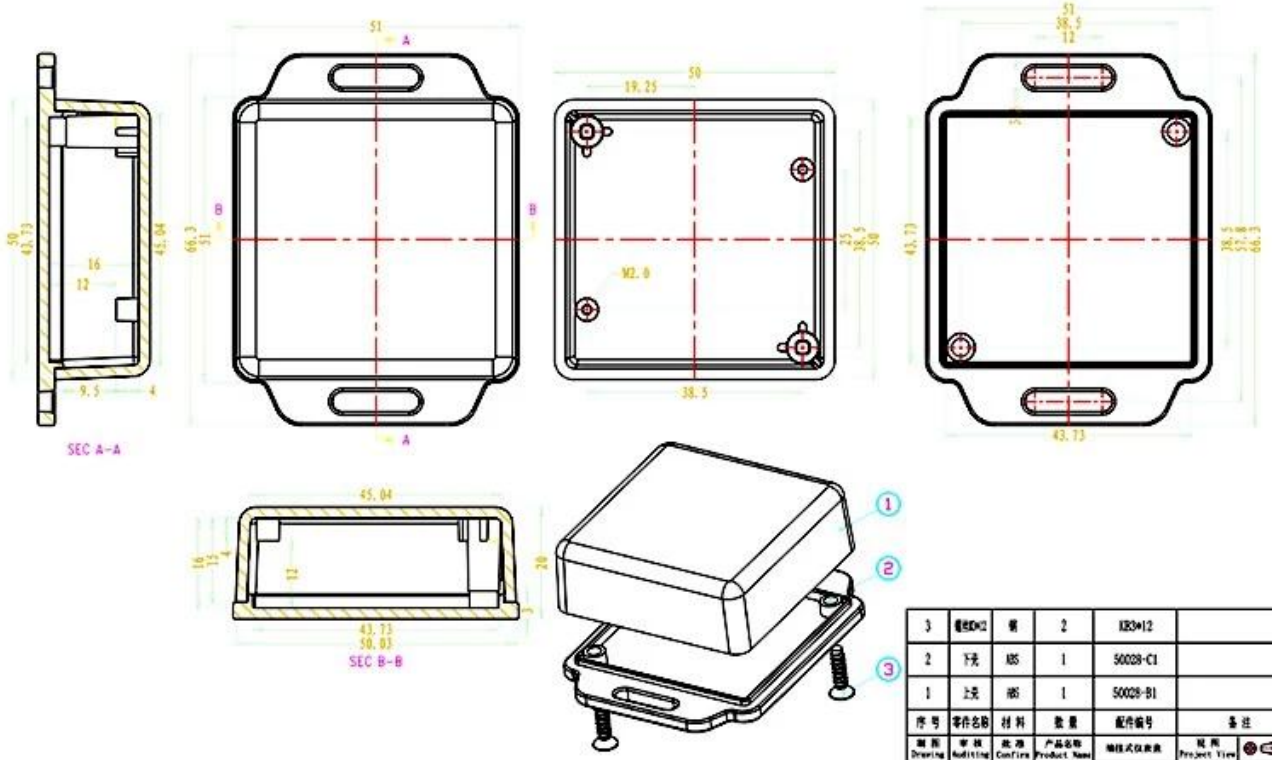

3	螺丝M2	钢	2	K3*12	
2	下壳	ABS	1	50028-C1	
1	上壳	ABS	1	50028-B1	
序号	零件名称	材料	数量	配件编号	备注
制图 Drawing	审核 Auditing	批准 Confirm	产品名称 Product Name	喇叭式仪表盒	比例 Project View A
			产品型号 Product Type	BMW 50028	图纸比例 Drawing Scale 1:1000

emily@szomk.com.cn

T/T, WESTERN UNION, MONEY GRAM AND PAYPAL ACCPETED.

Skype: 13691908477

Tel: 86-13691908477

Email: felix@chinaenclosure.com

Contact Us