Produkteigenschaften

1, Produkte mit Verpackung Box, unabhängige Verpackung.
2, zusammenpassend mit der Schraube bequem (Klient).
3, mit rutschhemmender Bodenmatte.
4, Schale haben die relative unabhängige Verkleidung, um dem relevanten Klienten die Verarbeitungsöffnungen zu erleichtern.
5, alle kleine Verpackungstascheverpackung.
6, Produktmaterial ist Plastikrohstoff

Hauptnutzung

Desktop Instrument Box weil und Fokalisierung geographische Unterschiede zum Umfang der verschiedenen Namen auch für industrielle Hauptanschlussdose, Instrument Box, elektronische Gehäuse, etc hauptsächlich für Innen-und Außenbereich elektrisch, Kommunikation, Brandbekämpfung Einrichtungen, Stahl Puddling, elektronisch, Macht verwendet, Eisenbahn, Baustelle, Absperrhähne, Flughafen, Pensionen, große Fabrik, Umweltverschmutzung.

SZOMK

Enclosure Manufacturer

www.chinaenclosure.com

SZOMK

Customizable cutout, sticker silkscreen, color

Weight: 8g

Model No.AK-N-22

Size: 2.32*1.02*0.47 inch
59*26*12 mm

SZOMK

SZOMK

SZOMK

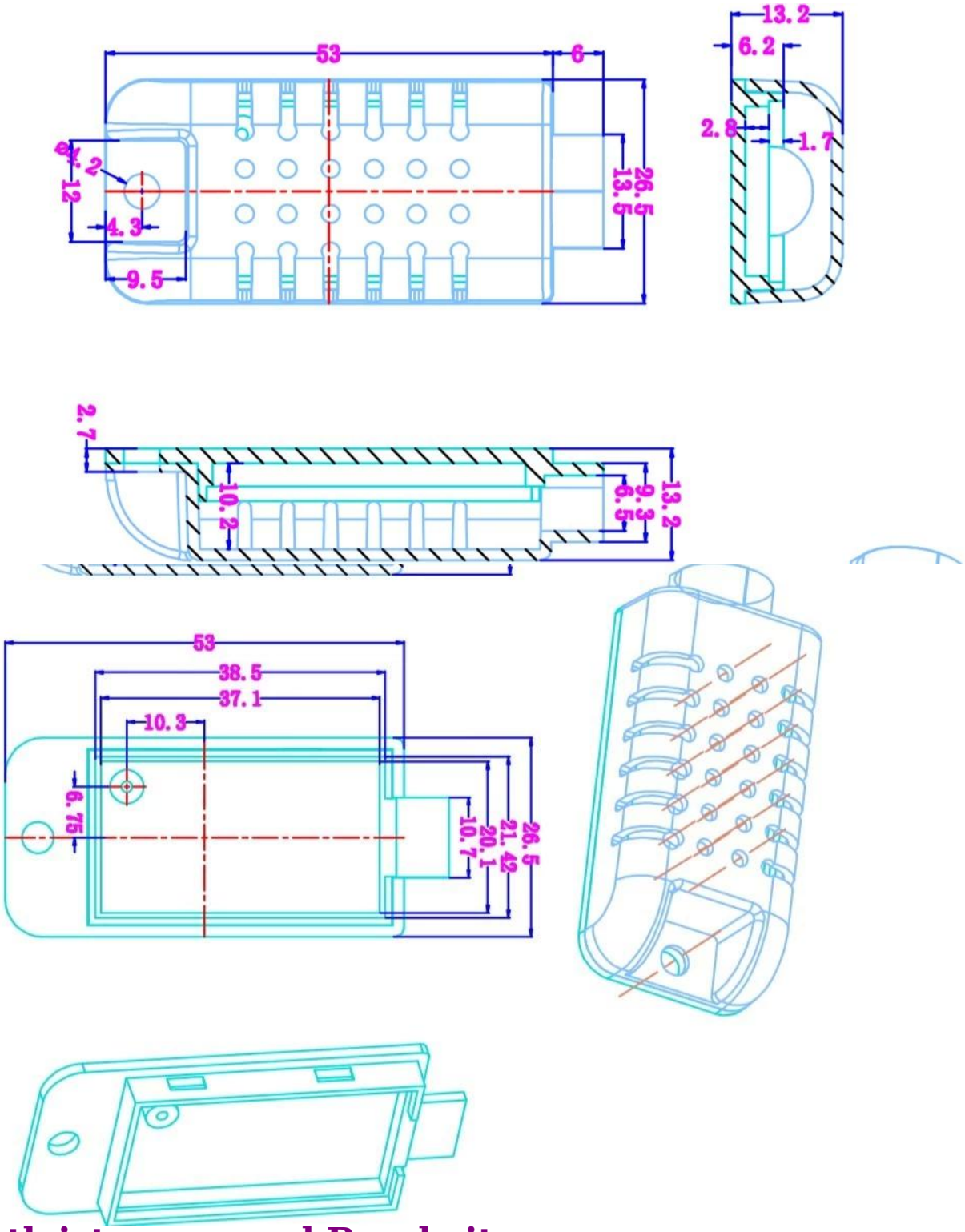

Dienstleistungen und Bearbeitung:

1. Formen entwickeln und seine Bearbeitung
2.Modifikation des Produkts und seiner Bearbeitung
3. Das Material und die Farbe der Produkte können wie erforderlich geändert werden.

QQ 2110283100

Tel 81-755-83222882
+86 18819074698

Add 16-6Floor, 505Building ,Shangbu Industry Area,Hangtian RD,Futian District ,Shenzhen China

Email teddy@szomk.net

skype teddy@szomk.net

WeChat teddy07277