Packaging & amp; Lieferung

Verpackungsdetails:	Karton und Schaumstoff und Klebeband-extrudiertem Aluminium Gehäuse für elektronische Leistungstreiber
Anlieferungs-Detail:	5-15 Tage nach Zahlung

Technische Daten

1, Typ: Aluminium-Elektronik-Gehäuse
2, No: AK-C-B31
3, Größe: 29,6 (H) x46 (W) xfree (mm) 1,17 "x1.81" xfree
4, MOQ: 20pcs

Einführung von Aluminium-Strangpress elektronische Gehäuse für Leistungstreiber

Die stranggepressten Aluminiumgehäuse für elektronische Leistungstreiber wird als Anode verwendet, in Elektrolyt gestellt,künstlich gebildete Gehäuse mit einer schützenden Aluminiumoxidschicht auf der Oberfläche.

Aluminium-Strangpress elektronische Gehäuse für Leistungstreiber eigenschaften

1. Hat eine starke Widerstandsfähigkeit gegen Abrieb, Verwitterung, Korrosion.
2. Kann auf der Oberfläche einer Vielzahl von Farben gebildet werden, zu maximieren Ihren Anforderungen passen.
3. Haben Sie eine starke Härte, kann auch geschützt werden Ihre Elektronik.

Aluminium-Strangpress elektronische Gehäuse für Leistungstreiber

Art	Aluminium-Strangpress elektronische Gehäuse für Leistungstreiber
Marke	SZOMK
Material	Aluminium
Model No.	AK-C-B31
Größe	29,6 (H) x46 (W) xfree (mm) 1,17 "x1.81" xfree
Farbe	Schwarz-Farben können angepasst werden
MOQ	20 Stück
Schutzebene	IP54
Vorlaufzeit	7-15 Tage nach Zahlung
Normale Verpackung	Karton und Schaumstoff und Klebeband Verpackung

Aluminium-Strangpress elektronische Gehäuse für Leistungstreiber

SZOMK

SZOMK

SZOMK
29.6mm
46mm

SZOMK
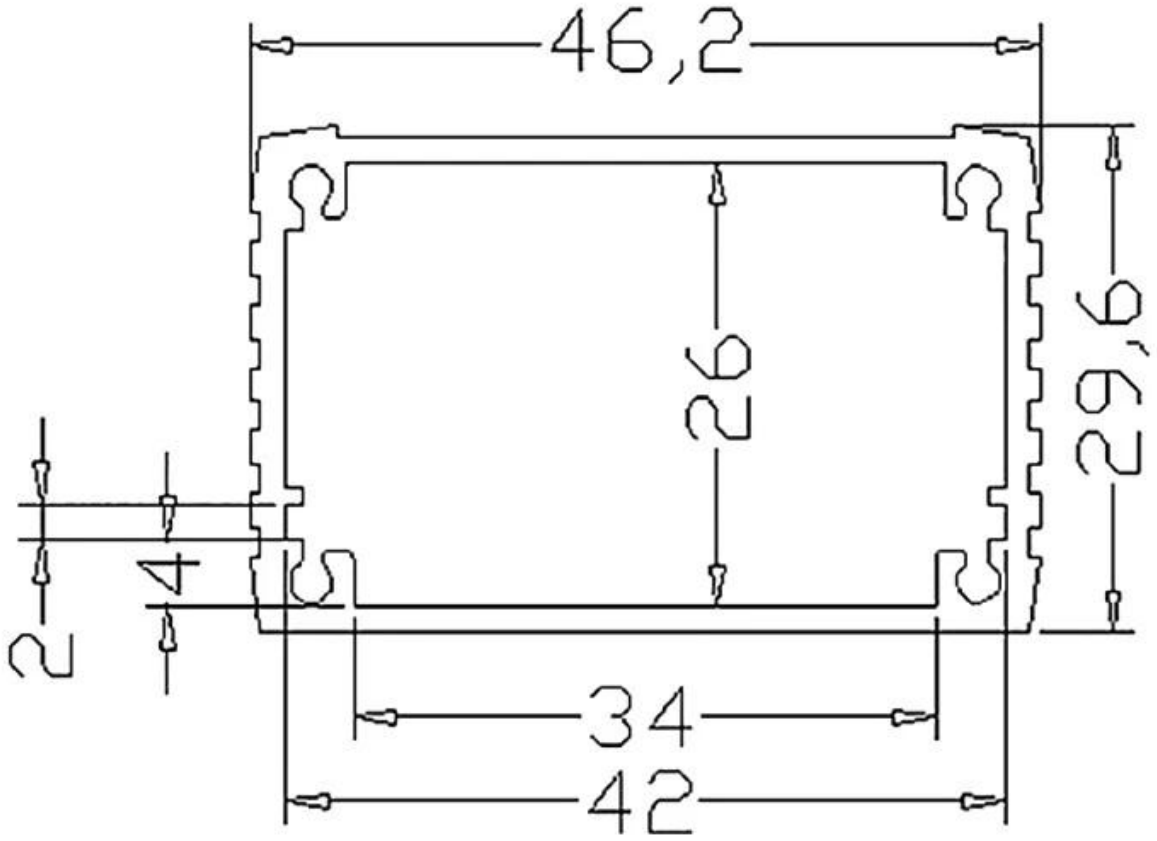
SZOMK