Spezifikationen:

Herkunftsort: Shenzhen, China

Typ: Anschlussdose für Elektronikgehäuse

Modell Nr.: AK-H-42a

Größe: 210 * 100 * 32 mm

Material: ABS-Kunststoff

Probe MOQ: 1 Stück

AngepasstBedienung: Ausschnitt, Siebdruck, Farbe, Aufkleber, Lasergravur,
Acrylplatte, Schimmel erstellen

Kundenspezifisches MOQ: 20 Stk

Verpackung: Karton

SZOMK

Enclosure Manufacturer

www.chinaenclosure.com

SZOMK

Customizable
cutout, sticker
silkscreen, color

Weight: 170g
Model No.AK-H-42a

Size: 8.27*3.94*1.26 inch
210*100*32 mm

SZOMK

SZOMK

SZOMK

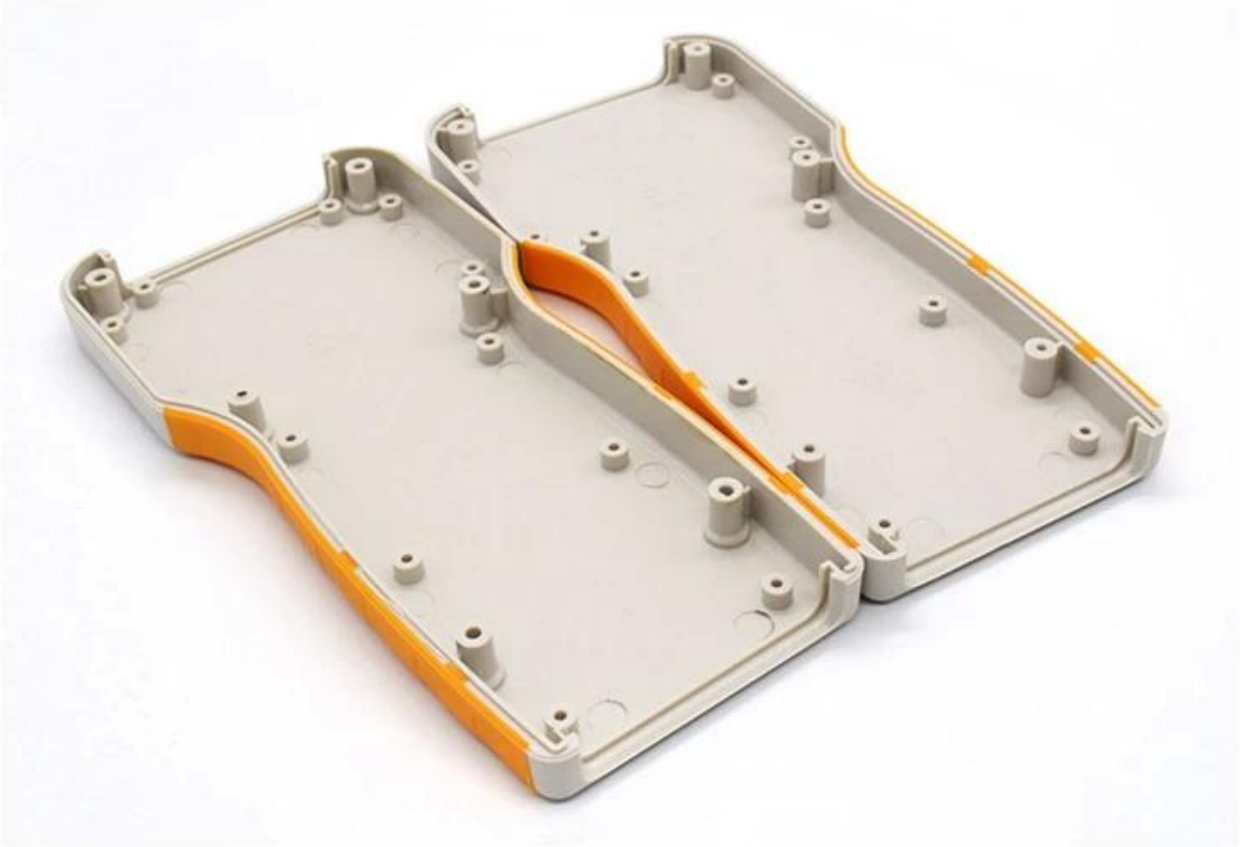

SZOMK

SZOMK

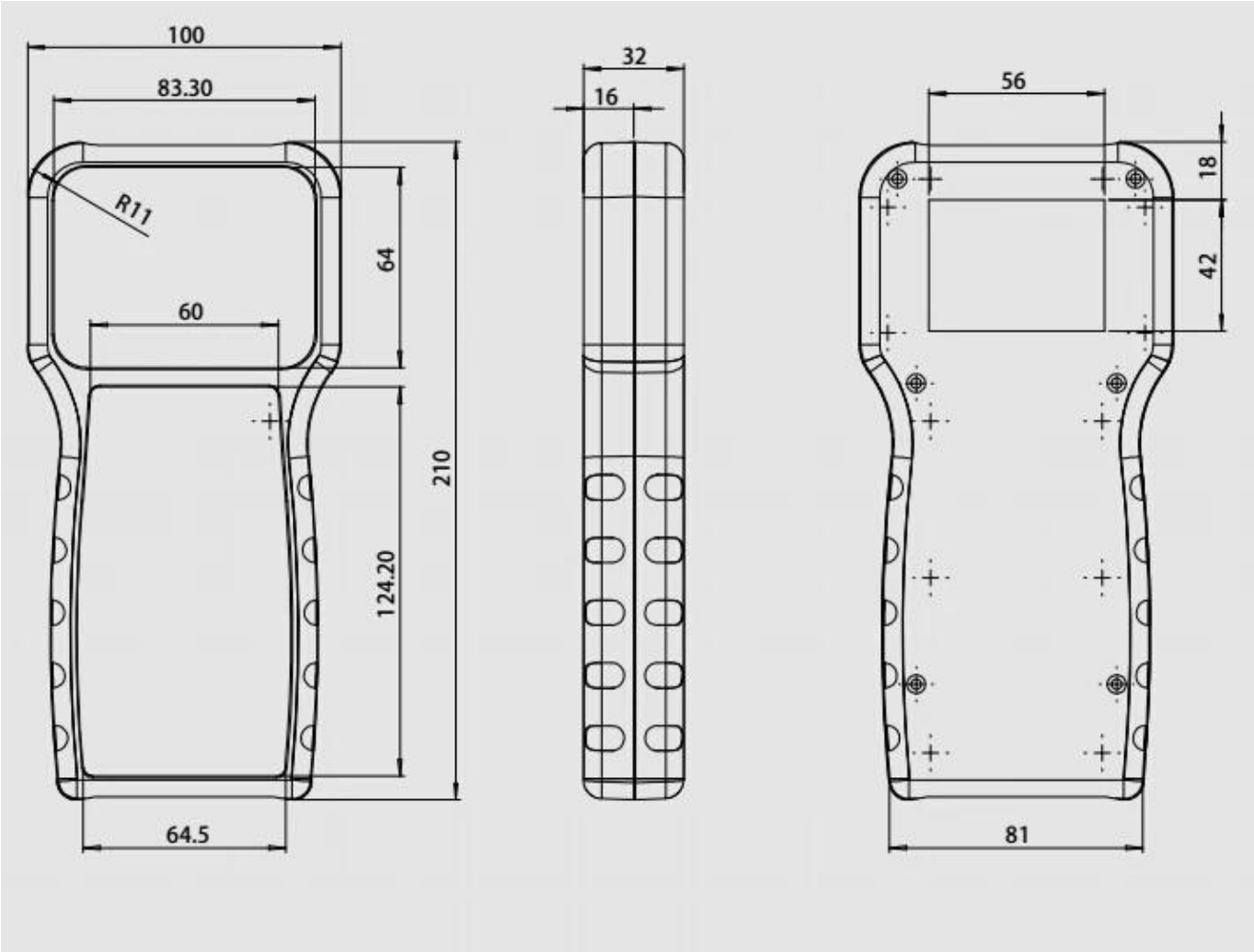

Hier ist unser maßgeschneiderter Service:

1, Aluminiumlänge ändern 2, ändern Sie die Farbe unserer Boxen
3, Produktpolieren 4, Pulverbeschichtung
5, gebürstetes Öl 6, Ausschnitt
7, Lasergravur 8, PVC-Etikett
9, Acrylplatte 10, Siebdruck
11, machen Aufkleber 12, Kieselgelkanten
13, Sandstrahlen 14, Drahtziehen
15, UV-Schutz 16, offene Form

Silkscreen
Plate
Sticker
We can do customize
Cutout
Silicone Seals
Color

We can do customize

Cut holes
Silkscreen
Sticker

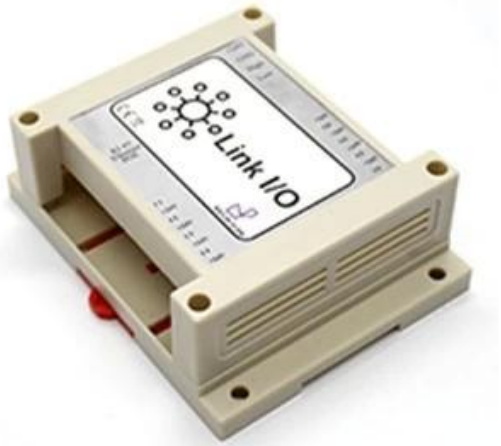

We can do customize

change the color	

We can do customize

PVC lable
Acrylic plate
Sticker

We can do customize

Cut holes
Silkscreen
Laser carve

We can do customize
UV
Protection

We can do customize

Cut holes
Silkscreen
Sticker

Verwenden:
Es ist weit verbreitet in Elektronik, Instrumentierung, Automatisierung, Kommunikation, Stromversorgungseinheiten, Studentenprojekten, Verstärkern, Gesundheitsgeräten, Test- und Messgeräten, industrieller Steuerung, Peripheriegeräten und Schnittstellen sowie Schaltkästen.

Beachtung:

Bitte kontaktieren Sie uns für weitere Details und Angebote zu unserem Gehäuse. Ihre Anfrage wird sicherlich innerhalb von 24 Stunden umgehend beantwortet. :-)

QQ 505924585

Tel 86-755-83222882
86-13028816914

Add 628Room,505 Building ,Shangbu industry, Hangtian road ,Futian district ,Shenzhen, China,518031

Email lily@szomk.net

skype szomk006

Company Information

Shenzhen Futian Huaqiang Electronic World OMK Electronic Sales Departmen

This complex,during long years of efforts with it's own experienced group and sole facilities for improvement of productions and promotion of products quality, is now one of the largest suppliers of all kinds of metallic and plastic enclosures in different fields of electronic,electrical,communication,medical,industrial and research prtojects purposes.

In today's industrial world and with the rapid development of all industries,the need of these products is sensed more than ever.Therefore by offering the best quality and service,we try to meet these needs and help you to reach your ideals.

Exhibition

Certificate

Factory and showroom

Packaging & Shipping

TNT sure we can · UPS WE LOGISTICS · SF EXPRESS 顺丰速运 · FedEx Express · EMS · DHL

PayPal · WESTERN UNION · VISA · ESCROW · MasterCard · HSBC

SZOMK

Shenzhen Futian Huaqiang Electronic World OMK
Electronic Sales Department

Tel: +86-755-83222882 E-mail: ivy@szomk.com.cn

HOME

Bei Fragen wenden Sie sich bitte an: lily@szomk.net

Ihre Anfrage wird innerhalb von 24 Stunden beantwortet. :Ö)