Hier ist unser Service für Sie:

1, ändern Aluminium Länge

2, ändern Sie Farbe unserer Kästen

3, Produktpolieren

4, Pulverbeschichtung

5, gebürstetes Öl

6, Ausschnitt

7, Lasergravur

8, PVC-Etikett

9, Acrylplatte

10, Siebdruck

11, Aufkleber machen

12, Kieselgelkanten

13, Sandstrahlen

14, Drahtziehen

15, UV-Schutz

Benutzen:

Es ist weit verbreitet in der Elektronik, Instrumentierung, Automatisierung, Kommunikation, Stromversorgung, Studentenprojekte, Verstärker, Healthcare-Geräte, Test-und Messgeräte, industrielle Steuerung, Peripheriegeräte und Schnittstellen, Schaltkästen verwendet.

Beachtung:

Willkommen bei uns für weitere Details und Angebote unserer Anlage, Ihre Anfrage wird sicherlich schnelle Antwort in 24 Stunden erhalten. :-)

SZOMK

Customizable
Cutout,sticker
Silkscreen,color

Weight :12 g
Model No. AK-S-74

Size:2.0*1.42*0.59 inch
51*36*15 mm

SZOMK

SZOMK

SZOMK

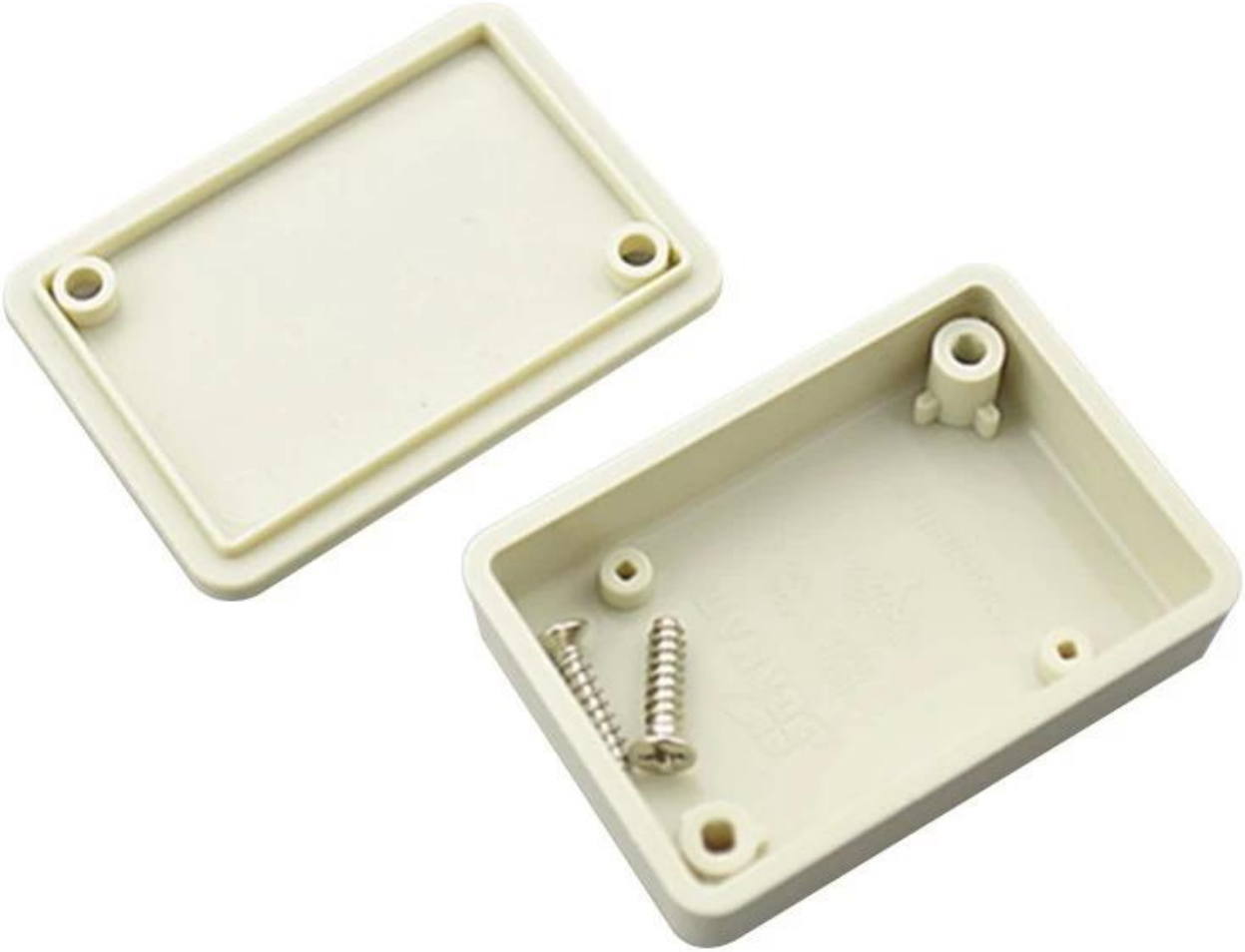

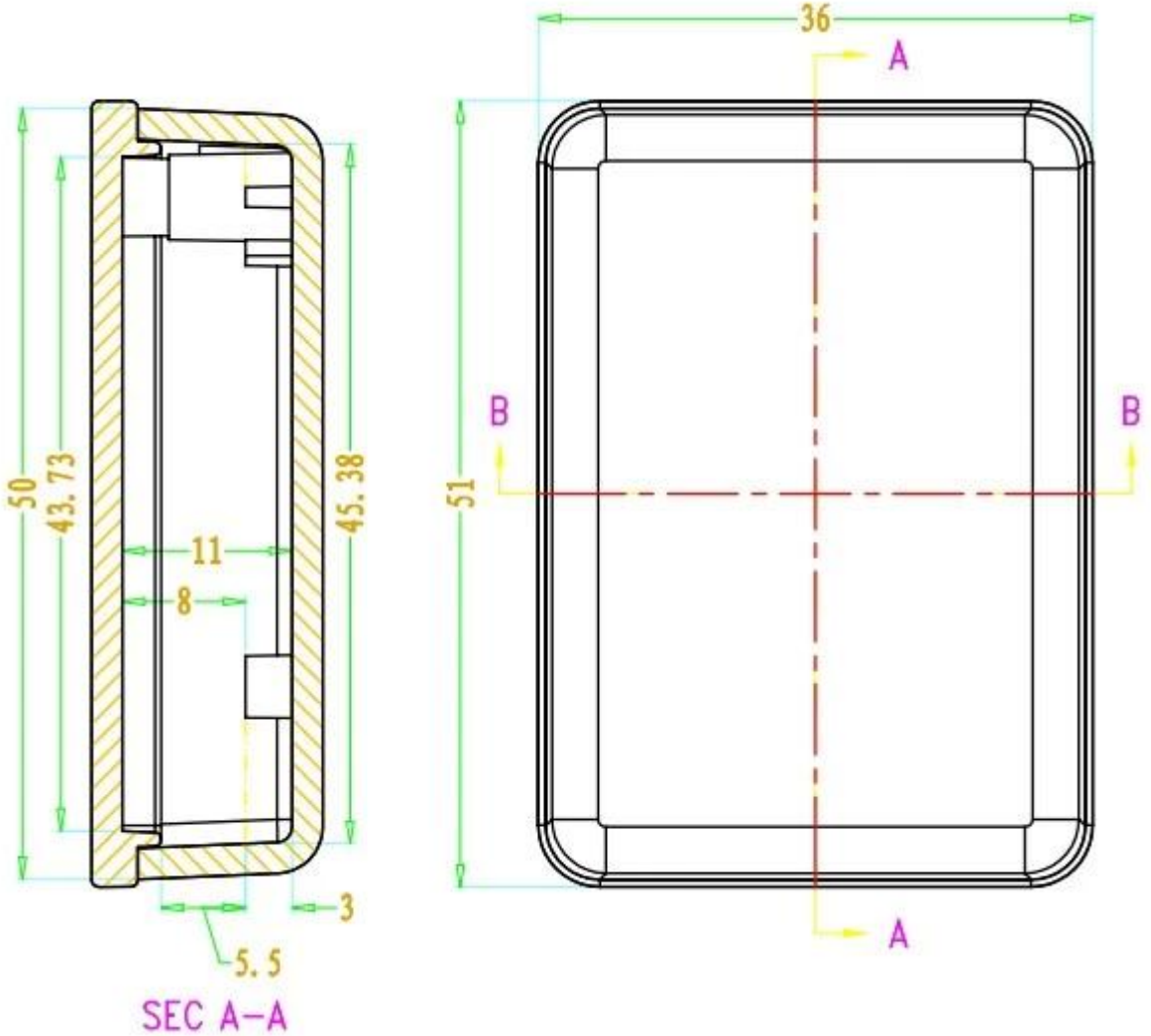
36
A
B
B
A
50
43.73
45.38
51
11
8
3
5.5
SEC A-A

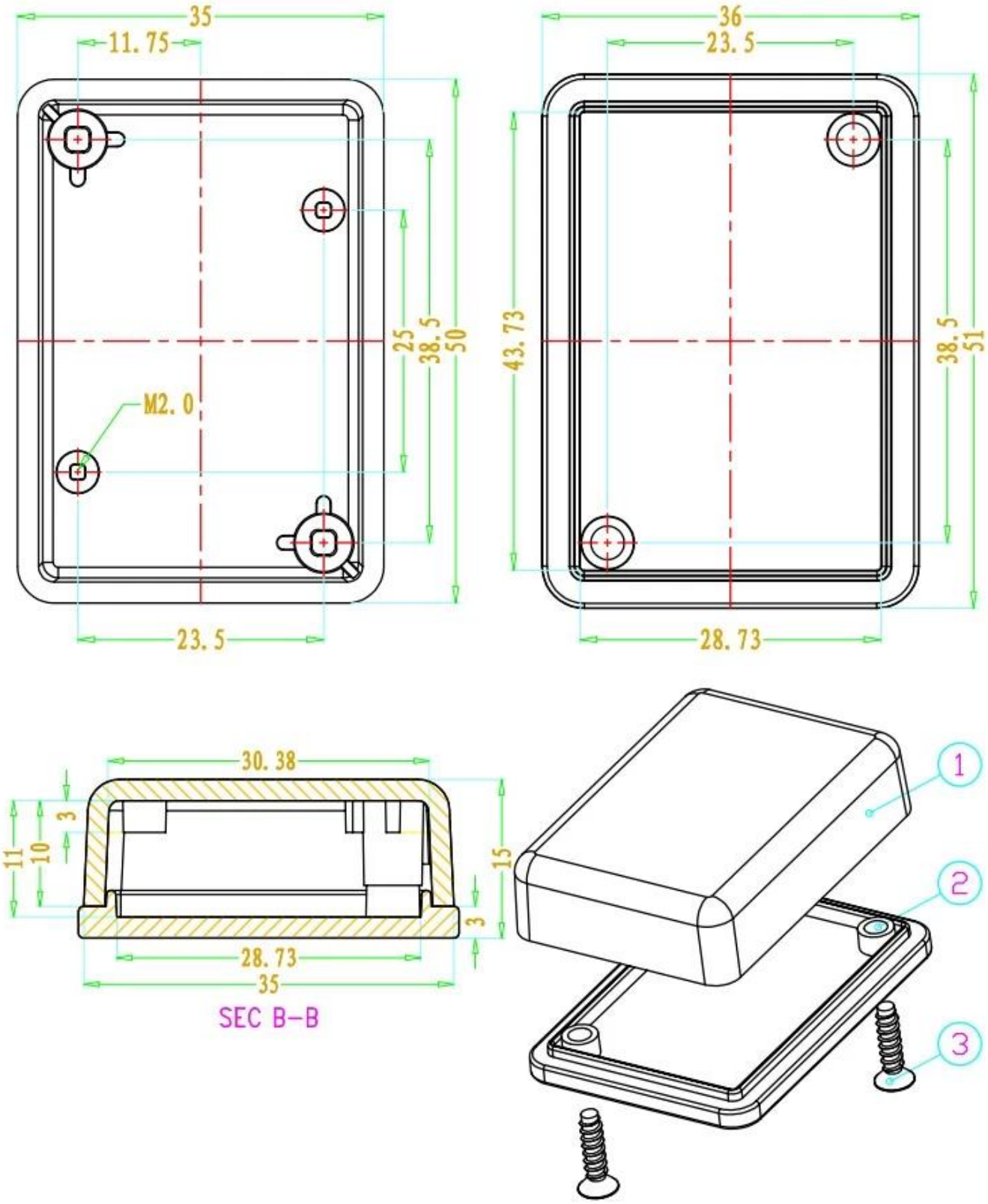
35
11.75
25
38.5
50
M2.0
23.5
36
23.5
43.73
38.5
51
28.73
30.38
3
11
10
15
3
28.73
35
SEC B-B
1
2
3

QQ 2110283100

Tel 81-755-83222882
+86 18819074698

Add 16-6Floor, 505Building ,Shangbu Industry Area,Hangtian RD,Futian District ,Shenzhen China

Email teddy@szomk.net

skype teddy@szomk.net

WeChat teddy07277