Hier ist unser besonders anfertigen Service:

1. Ändern Sie die Länge
Farbe 2. Ändern
3. Polieren
4. Sandstrahlen
5. gebürstetem Aluminiumfolie
6. Schneiden Sie Loch
7. Laser schnitzen
8. PVC-Aufkleber
9. Acrylplatte
10. Bildschirm

Verwenden Sie:

Es ist weit verbreitet in der Elektronik, Messtechnik, Automatisierung, Kommunikation, Stromversorgung vereint, Studentenprojekte, Verstärker, medizinische Geräte, Messtechnik, industrielle Steuerungen, Peripheriegeräte und Schnittstellen verwendet, Schaltkästen.

Achtung:

Willkommen bei uns für weitere Informationen und Angebote unserer Gehäuse zu kontaktieren, werden Ihre Anfrage sicherlich bekommen prompte Antwort in 24 Stunden. :-)

SZOMK

Customizable
Cutout,sticker
Silkscreen,color

Weight :23 g
Model No. AK-S-16
71*46*18.5 mm
Size:2.80*1.81*0.73 inch

SZOMK

SZOMK

SZOMK

SZOMK

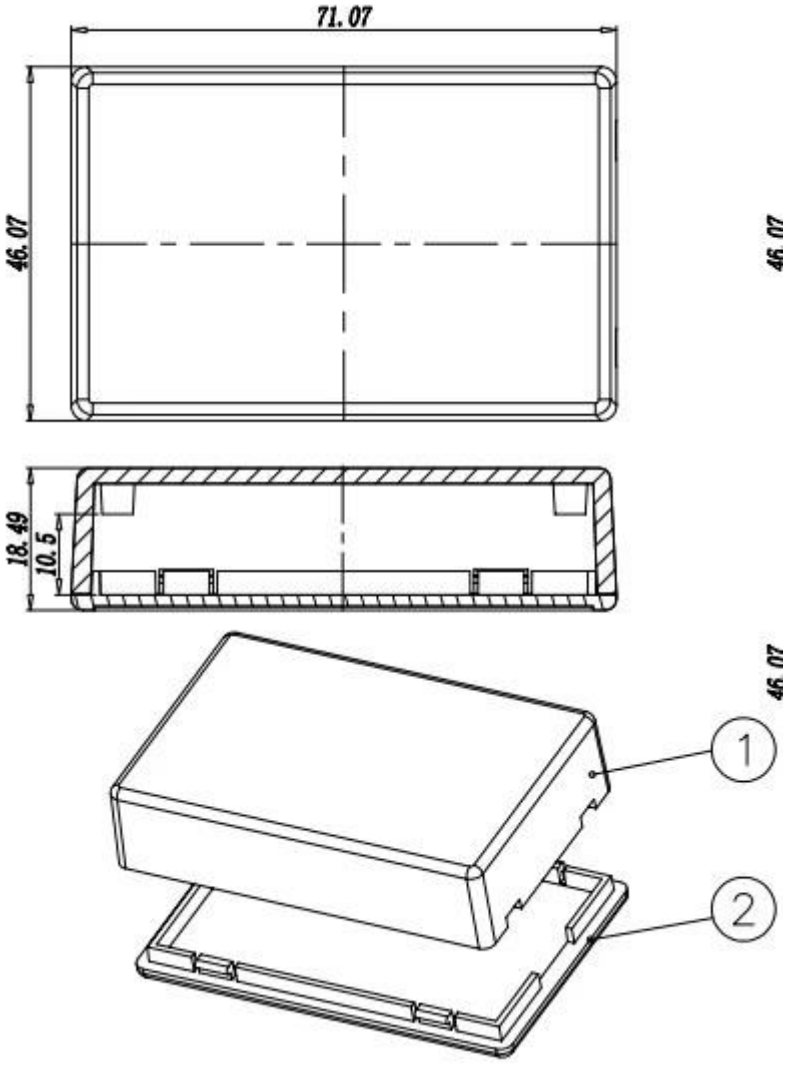
71.07
46.07
46.07
18.49
10.5
46.07
1
2

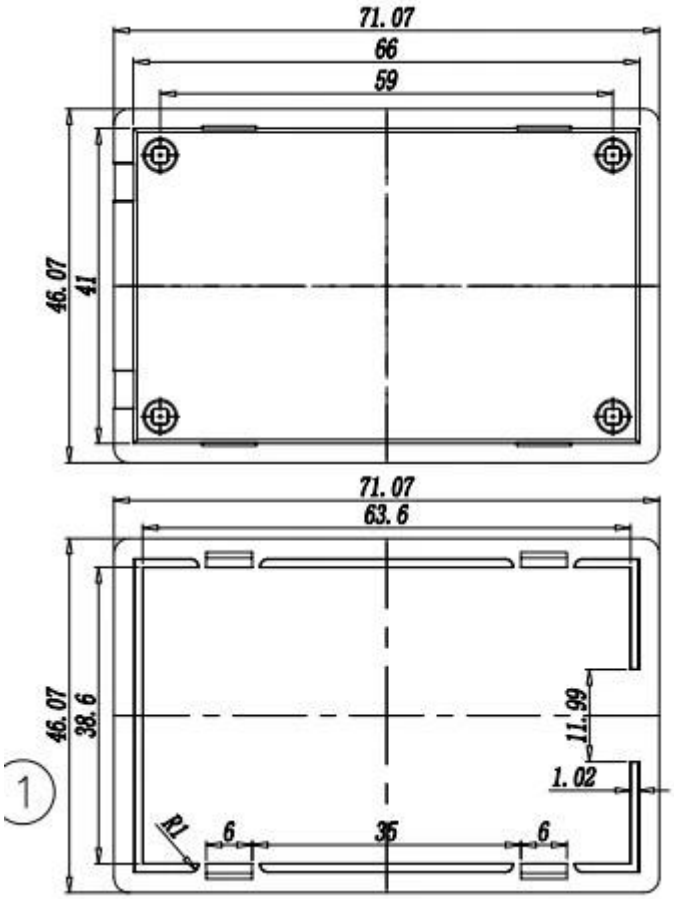
71.07
66
59
46.07
41
71.07
63.6
46.07
38.6
11.99
1.02
R1
6
35
6
1

QQ 505924585

Tel 86-755-83222882
86-13028816914

Add 628Room,505 Building ,Shangbu industry, Hangtian road ,Futian district ,Shenzhen, China,518031

Email lily@szomk.net

skype szomk006