Hier ist unser besonders anfertigen Service:

1. Ändern Sie die Länge
Farbe 2. Ändern
3. Polieren
4. Sandstrahlen
5. gebürstetem Aluminiumfolie
6. Schneiden Sie Loch
7. Laser schnitzen
8. PVC-Aufkleber
9. Acrylplatte
10. Bildschirm

Verwenden Sie:

Es ist weit verbreitet in der Elektronik, Messtechnik, Automatisierung, Kommunikation, Stromversorgung vereint, Studentenprojekte, Verstärker, medizinische Geräte, Messtechnik, industrielle Steuerungen, Peripheriegeräte und Schnittstellen verwendet, Schaltkästen.

Achtung:

Willkommen bei uns für weitere Informationen und Angebote unserer Gehäuse zu kontaktieren, werden Ihre Anfrage sicherlich bekommen prompte Antwort in 24 Stunden. :-)

SZOMK

Customizable
Cutout,sticker
Silkscreen,color

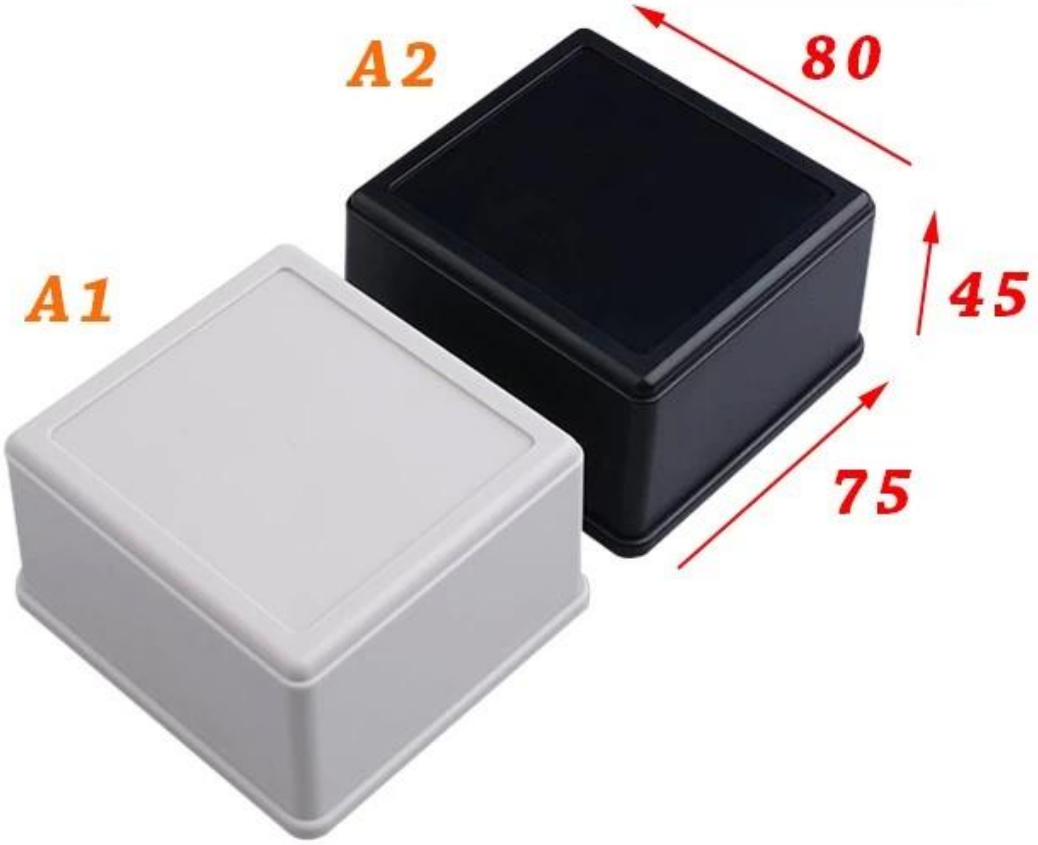

Weight :56 g
Model No. AK-S-10

80*75*45 mm
Size:3.15*2.95*1.77 inch

SZOMK

SZOMK

SZOMK

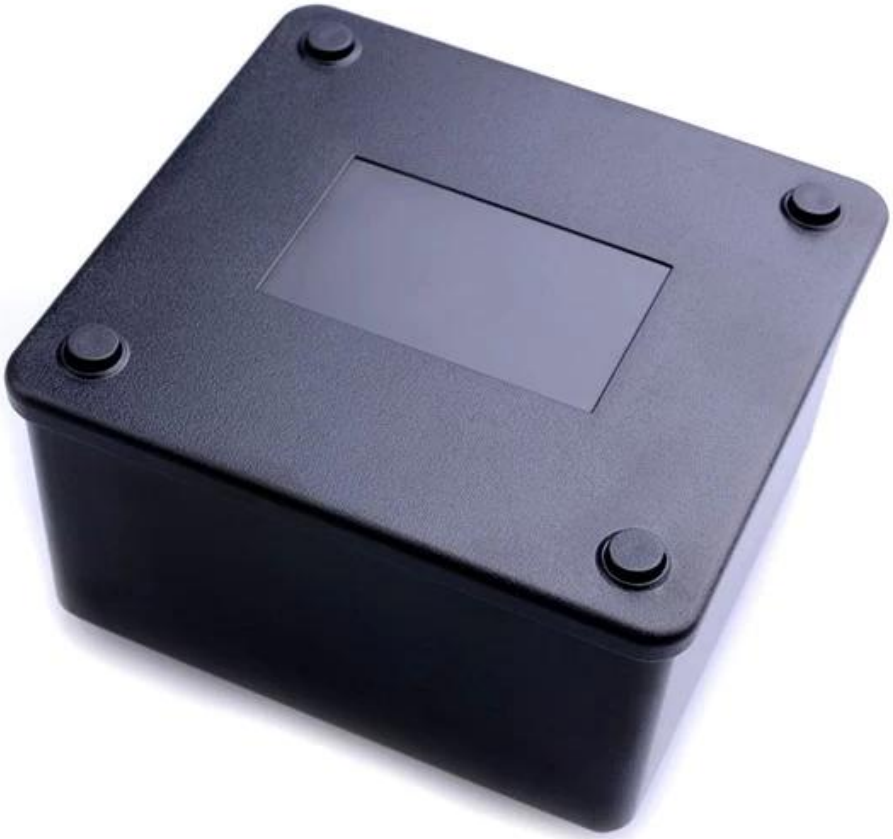

SZOMK

SZOMK

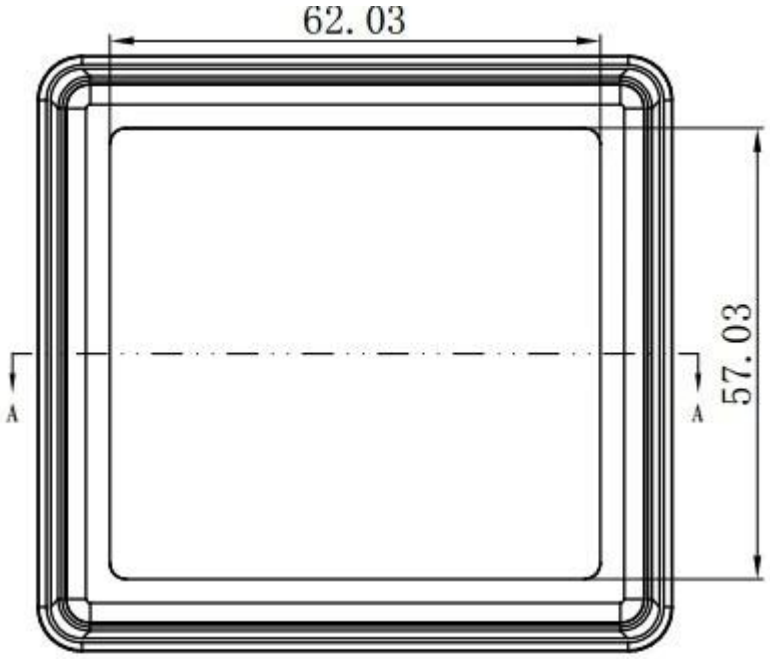
62.03
57.03
A
A

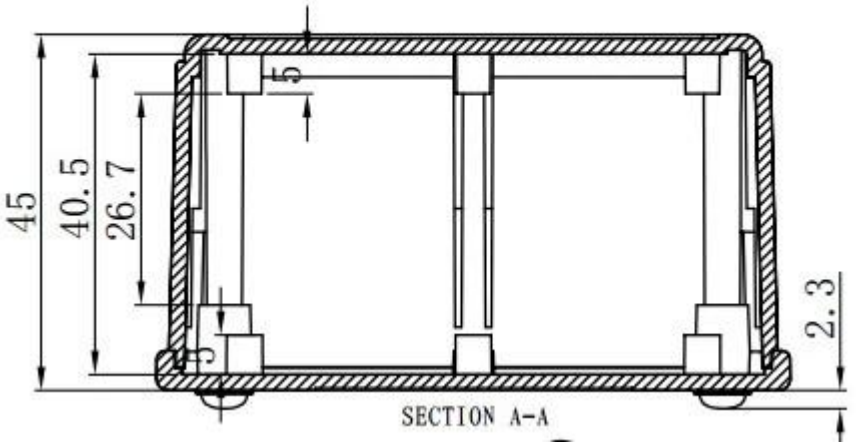
45
40.5
26.7
5
5
2.3
SECTION A-A

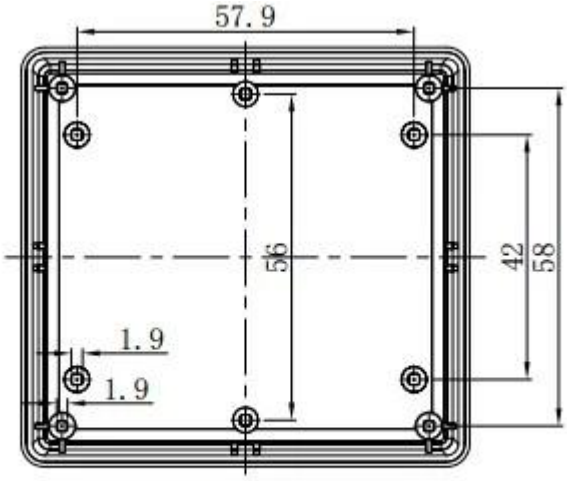
57.9
56
42
58
1.9
1.9

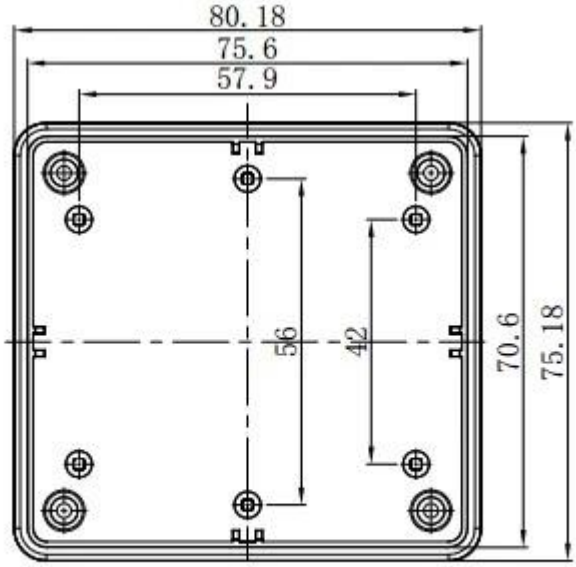
80.18
75.6
57.9
56
42
70.6
75.18

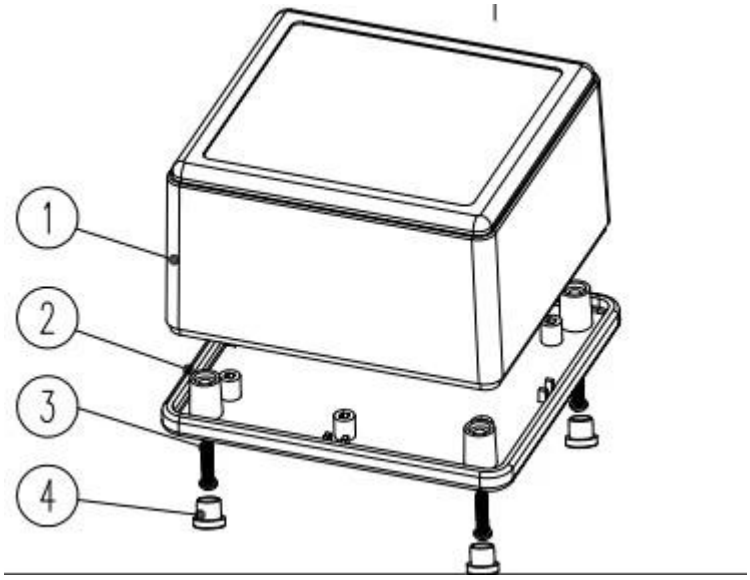
1
2
3
4

QQ 505924585

Tel 86-755-83222882
86-13028816914

Add 628Room,505 Building ,Shangbu industry, Hangtian road ,Futian district ,Shenzhen, China,518031

Email lily@szomk.net

skype szomk006