Hier ist unser besonders anfertigen Service:

1. Ändern Sie die Länge
Farbe 2. Ändern
3. Polieren
4. Sandstrahlen
5. gebürstetem Aluminiumfolie
6. Schneiden Sie Loch
7. Laser schnitzen
8. PVC-Aufkleber
9. Acrylplatte
10. Bildschirm

Verwenden Sie:

Es ist weit verbreitet in der Elektronik, Messtechnik, Automatisierung, Kommunikation, Stromversorgung vereint, Studentenprojekte, Verstärker, medizinische Geräte, Messtechnik, industrielle Steuerungen, Peripheriegeräte und Schnittstellen verwendet, Schaltkästen.

Achtung:

Willkommen bei uns für weitere Informationen und Angebote unserer Gehäuse zu kontaktieren, werden Ihre Anfrage sicherlich bekommen prompte Antwort in 24 Stunden. :-)

SZOMK

Customizable
Cutout,sticker
Silkscreen,color

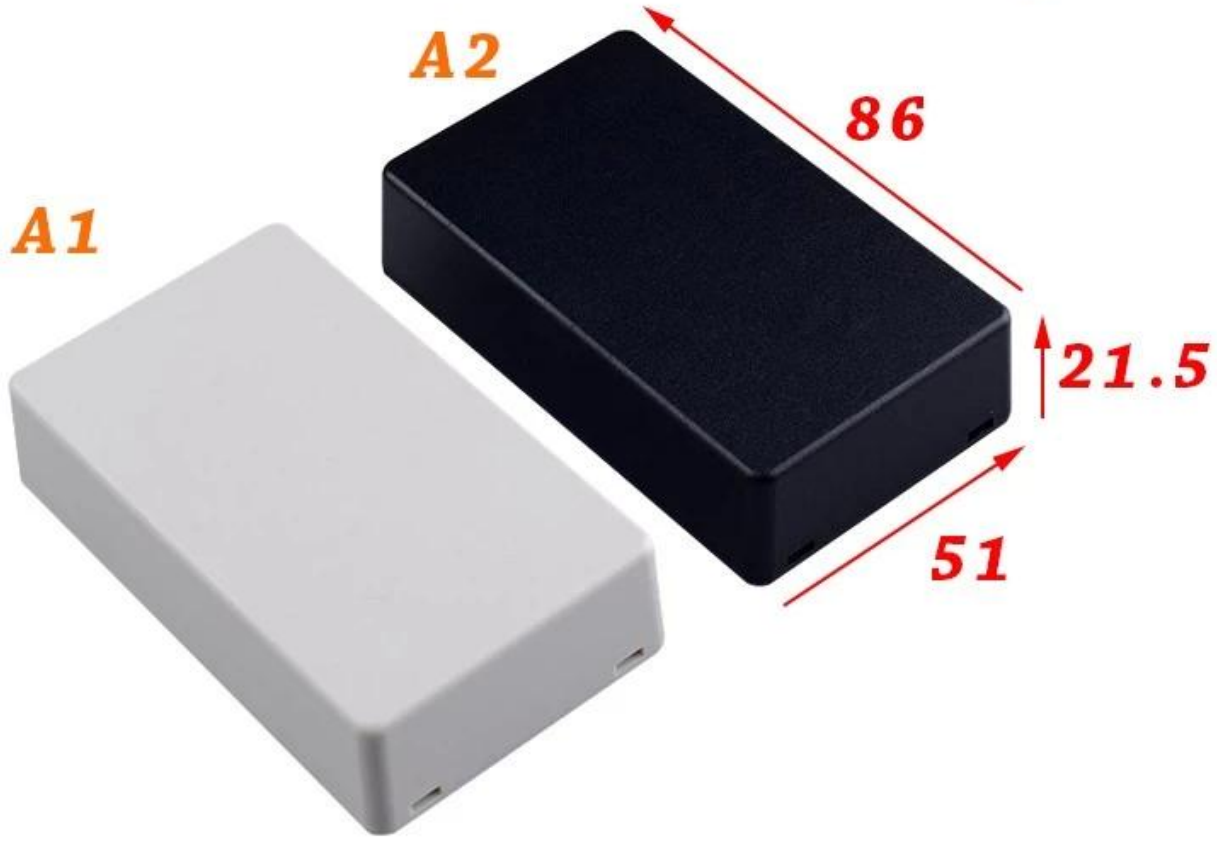

Weight :31 g
Model No. AK-S-18
86*51*21.5 mm
Size:3.39*2.01 *0.85 inch

SZOMK

SZOMK

SZOMK

SZOMK

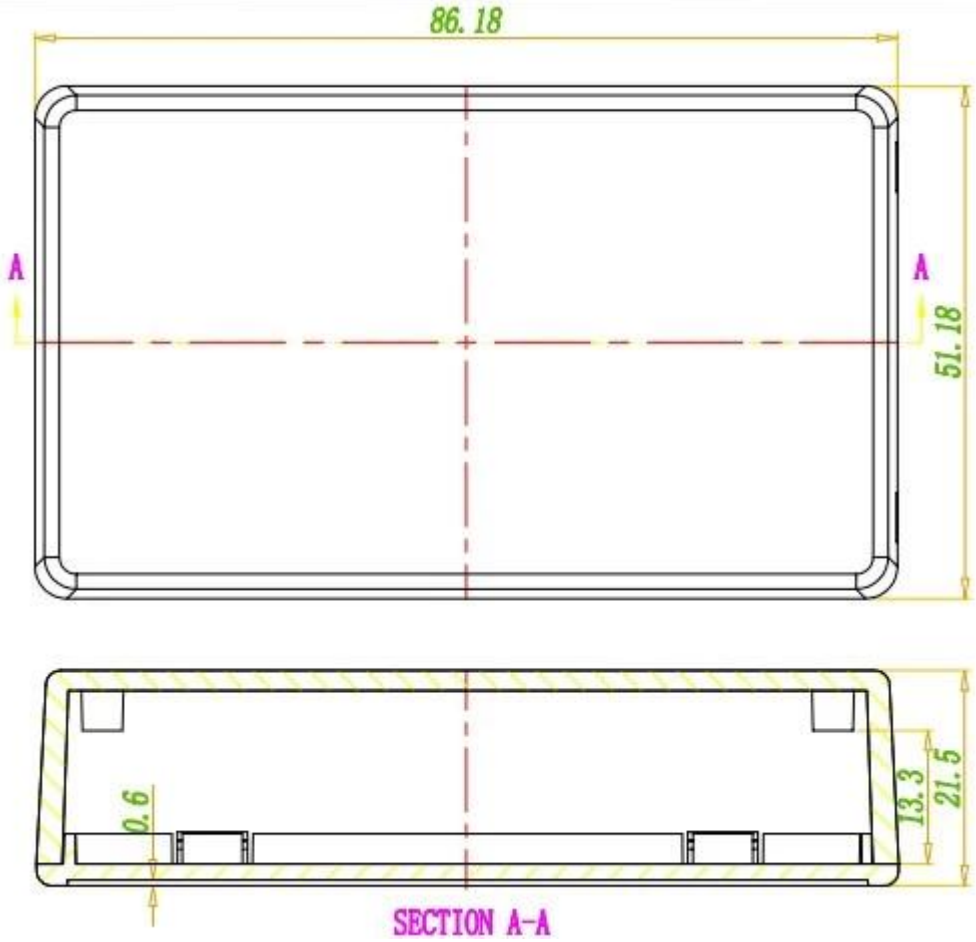
86.18
A
A
51.18
0.6
13.3
21.5
SECTION A-A

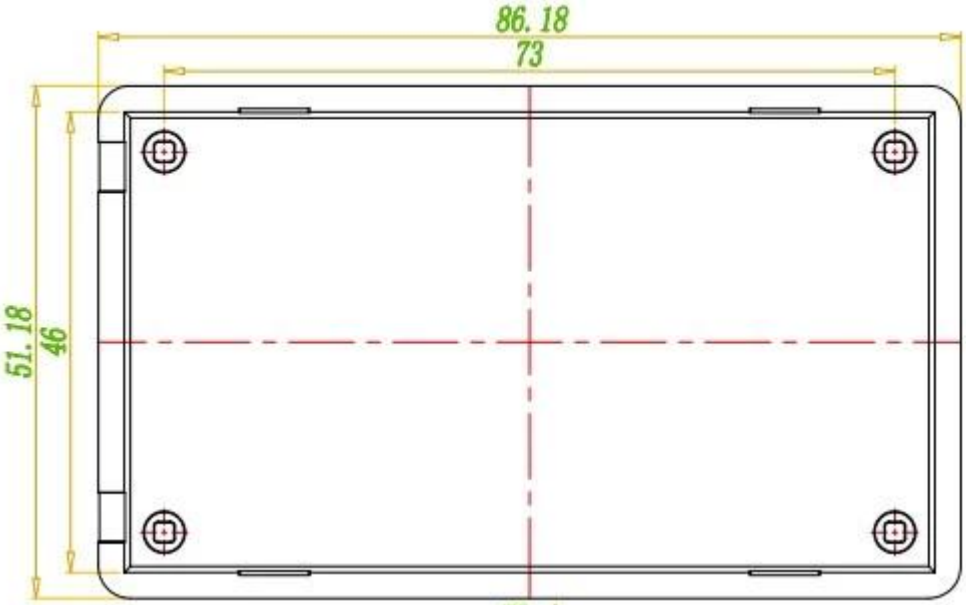
86.18
73
51.18
46

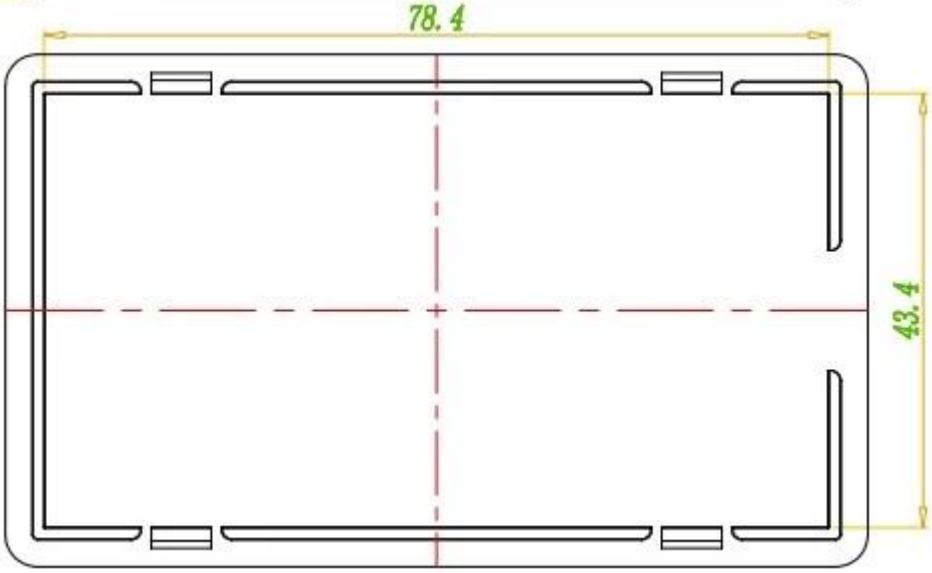
78.4
43.4

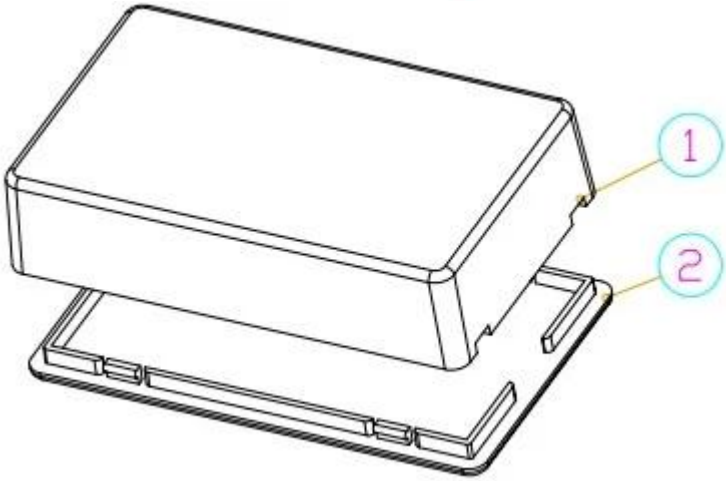
1
2

QQ 505924585

Tel 86-755-83222882
86-13028816914

Add 628Room,505 Building ,Shangbu industry, Hangtian road ,Futian district ,Shenzhen, China,518031

Email lily@szomk.net

skype szomk006