Eigenschaften:

1, das Produkt hat einen separaten Boxen und Kartons.
2, die Wand und der Hüllwand Schraube die Dekorfolie (Schleifschneckenposition).
3, mit einem einfachen (Client), um die Schraube übereinstimmt
4, alle Beutelverpackung.
5, wird das Produkt aus einem Kunststoffmaterial
6 jeweils nach ihren Bedürfnissen und Bohren.

Hauptzweck:

In den Wand Meter-Boxen und geographischen Unterschiede in den verschiedenen Namen werden für verschiedene industrielle Hauptanschlussdosen, Meter-Boxen, elektronische Produkte, wie zum Beispiel Shell verwendet wird, ist vor allem für den Innen- und Außen Elektro-, Kommunikations-, Feuerlöschgeräte, Eisen, Elektronik-, Strom-, Eisenbahnen, Baustellen, Hähne, Flughäfen, Hotels, große Fabriken, Umweltverschmutzung Bereich.

SZOMK

Enclosure Manufacturer

www.chinaenclosure.com

SZOMK

SZOMK

SZOMK

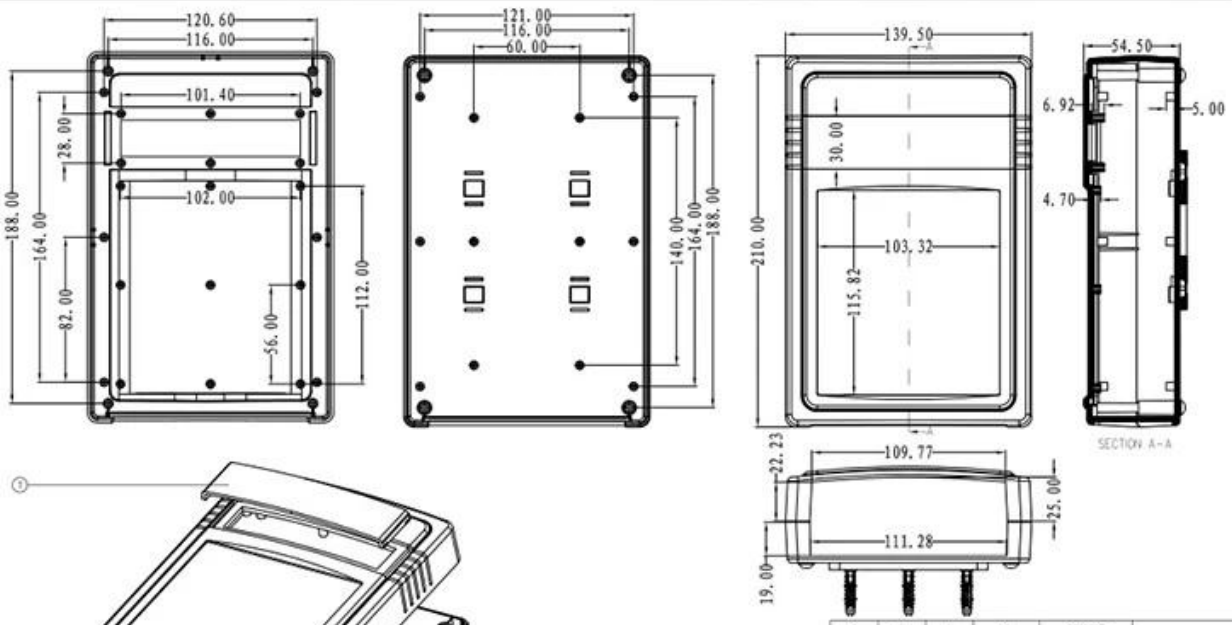

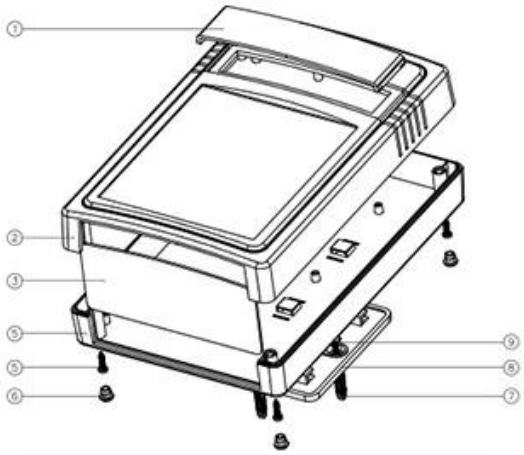

序号	零件名称	材料	数量	配件编号	备注
9	螺丝	钢	4	PB63125	
8	端盖	ABS	1	50002-D1	
7	螺钉	PP	4	S-5	
6	脚垫	PVC	4	RP-8	
5	螺丝	钢	4	PA3X14	
4	下壳	ABS	1	50005-C1	
3	印板	ABS	1	50005-B1	
2	上壳	ABS	1	50005-B1	
1	透明罩	PC	1	50005-D1	

制图 Drawing	审核 Auditing	批准 Confirm	产品名称 Product Name	墙挂式仪表盒	视图 Project View	A
			产品型号 Product Type	BMW 50005	图纸比例 Drawing Scale	1:1(MM)

共 1 页 第 1 页

szomk.004@gmail.com

SZOMK

产品型号(MODEL NO.): BMW 50005-A1

产品尺寸 (SIZE): 210×139×58MM

产品重量(WEIGHT): 286 g

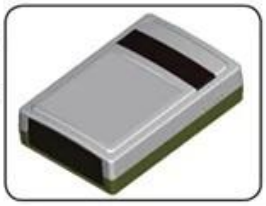

19221555

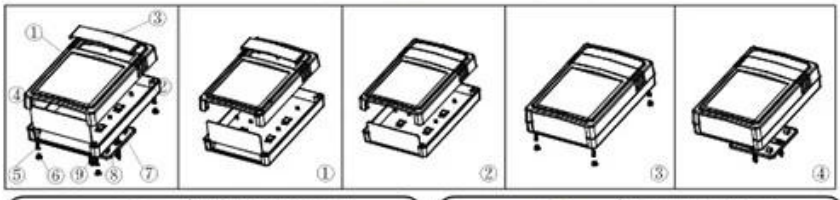

①
产品编号(NUMBER):50005-B1
产品名称(NAME):上壳 EPCVALVE
模具编号 (P/NO) :BAH10033-A1
材 料(MATERIAL) ABS(LIGHT GREY:FS20412)
用量(QUANTITY):1 PCS
重量(WEIGHT) : 122 g

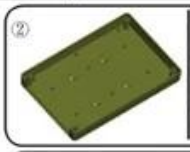

②
产品编号(NUMBER): 50005-C1
产品名称(NAME): 下壳 HYPOTHECA
模具编号(P/NO): BAH10033-A2
材 料(MATERIAL):ABS(LIGHT GREY:FS20412)
用量(QUANTITY) : 1 PCS
重量(WEITHG) : 118 g

③
产品编号(NUMBER): 50005-D1
产品名称(NAME): TRANSLUCENT COVER
模具编号 (P/NO) :BAH10033-A3
材料(MATERIAL) :PC(茶色:0571)
用量(QUANTITY): 1 PCS
重 量(WEIGHT): 10 g

④
产品编号(NUMBER):50005-E1
产品名称(NAME): 档板 BAFFLE
模具编号(P/NO): BAH10033-A4
材 料(MATERIAL):ABS(LIGHT GREY:FS20412)
用量(QUANTITY) : 1 PCS
重量(WEITHG) : 14 g

⑤
产品编号(NUMBER):PA3×14
产品名称(NAME):自攻螺丝SELF-TAPPING SCREW
规格(STANDARD): M3×14
材料(MATERIAL): 铁 IRON
用量(QUANTITY): 4 PCS

⑥
产品编号(NUMBER): BP-8
产品名称(NAME): 脚垫 FOOTPEAL
模具编号(P/NO): BAH10020-A4
材 料(MATERIAL):PVC(WHITE:CM7070)
用量(QUANTITY) : 4 PCS
重量(WEITHG) : 0.258 g

⑦
产品编号(NUMBER):50002-D1
产品名称(NAME):墙挂WALL TIE ACCESORIES
模具编号 (P/NO) :BAH10021-A3
材 料(MATERIAL) ABS(LIGHT GREY:FS20412)
用量 (QUANTITY): 1 PCS
重量(WEIGHT) : 23 g

⑧
产品编号(NUMBER): PWA3×25
产品名称(NAME):自攻螺丝SELF-TAPPING SCREW
规格(STANDARD): M3×25
材 料(MATERIAL) : 铁 IRON
用量(QUANTITY): 4 PCS

⑨
产品编号(NUMBER): S-3
产品名称(NAME): 墙钉 WALL NAIL
模具编号(P/NO): BAH10032-A1A2
规格(STANDARD): S×5 ϕ3-4
材料(MATERIAL): PP(GREY :CM906)
用量(QUANTITY): 4 PCS

QQ 2406659781

Tel 86-755-83222882
86-18598241813

Add 628Room,505 Building ,Shangbu industry, Hangtian road ,Futian district ,Shenzhen, China,518031

Email emily@szomk.com.cn

skype szomk1010