Aquí está nuestro servicio de personalización:

1. Cambiar la longitud
2. Cambiar el color
3. Pulido
4. Sandblasting
5. Papel de aluminio cepillado
6. Cortar el agujero
7. Laser tallar
8. Etiqueta de PVC
9. Placa de acrílico
10. Pantalla

Utilizar:

Es ampliamente utilizado en electrónica, instrumentación, automatización, comunicación, unidades de suministro de energía, proyectos de estudiantes, amplificadores, equipos de salud, equipos de prueba y medición, control industrial, dispositivos periféricos e interfaces, cajas de interruptores.

Atención:

Bienvenido a contactarnos para obtener más detalles y cotizaciones de nuestro gabinete, su consulta seguramente recibirá una pronta respuesta en 24 horas. :-)

SZOMK
Customizable
Cutout,sticker
Silkscreen,color
85
A2
35
55
Weight :41 g
Model No. AK-S-09
85*55*35 mm
Size:3.35*2.17*1.38 inch

SZOMK

SZOMK

SZOMK

SZOMK

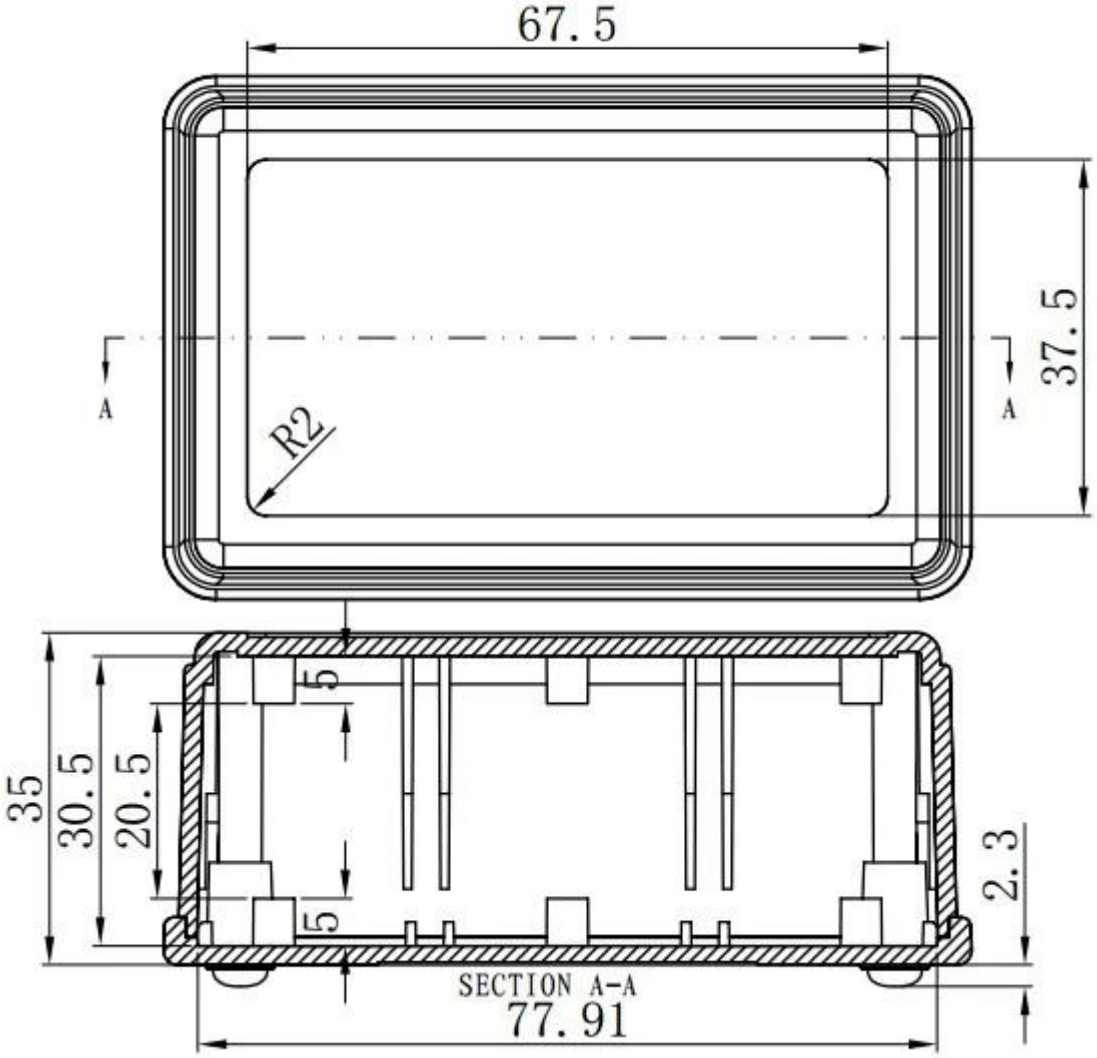
67.5
37.5
A
A
R2
35
30.5
20.5
5
5
2.3
SECTION A-A
77.91

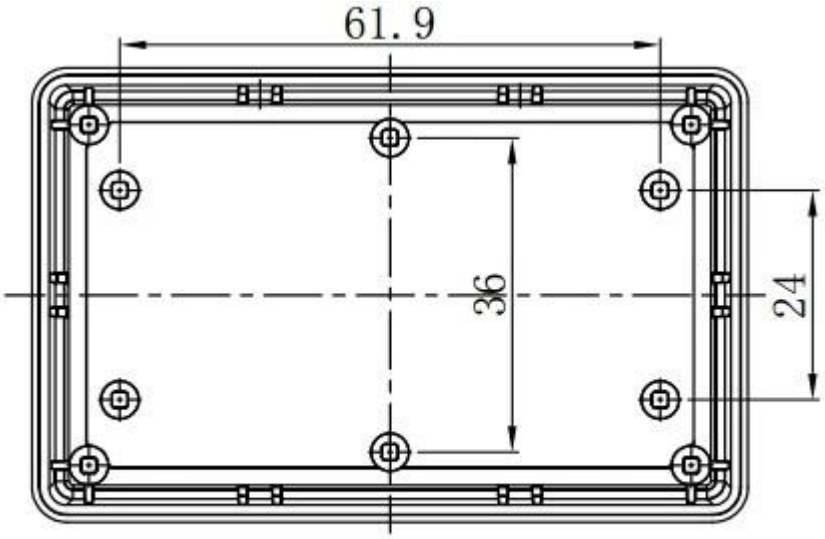
61.9
36
24

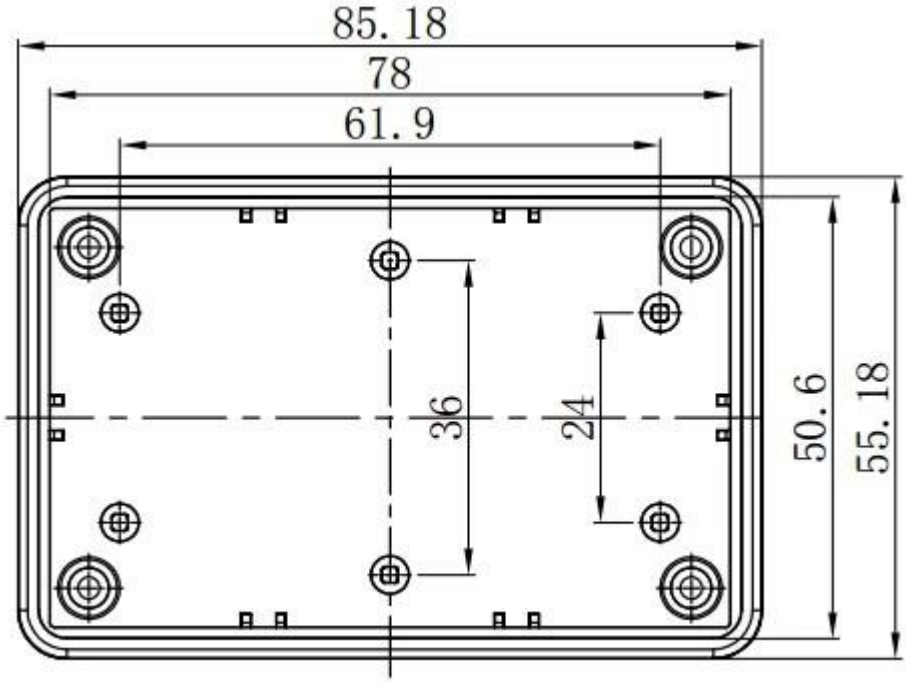
85.18
78
61.9
36
24
50.6
55.18

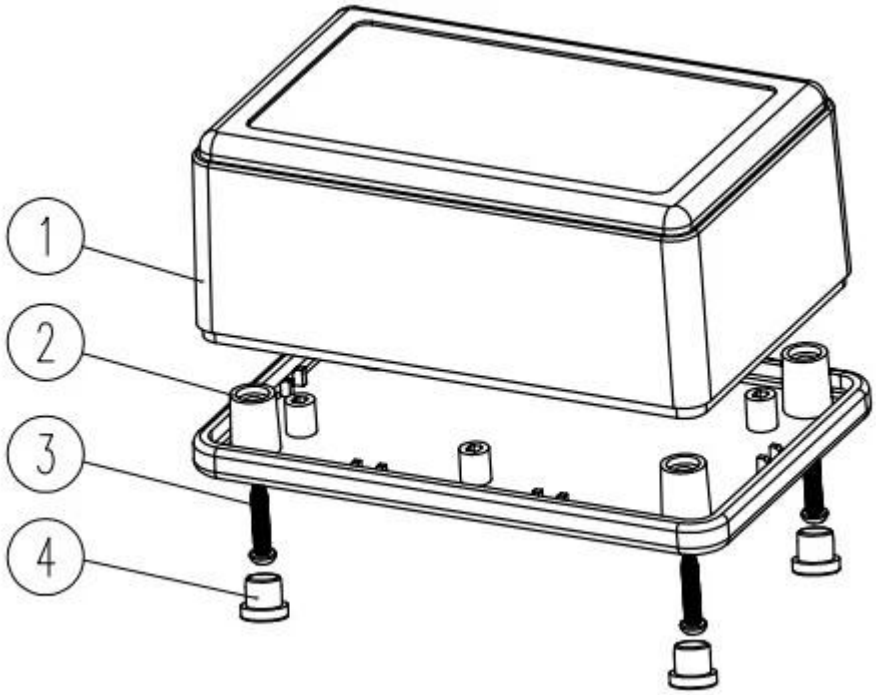
1
2
3
4

QQ 3010748891

Tel 81-755-83222882
+86 18819073301

Add 16-6Floor, 505Building ,Shangbu Industry Area,Hangtian RD,Futian District ,Shenzhen China

Email smile@szomk.net

skype szomk017