Dibujos de diseño de moldes privados de alta precisión de Guangdong para hacer un prototipo de máquina de moldeo por inyección de prototipos 3D

Descripción del producto:

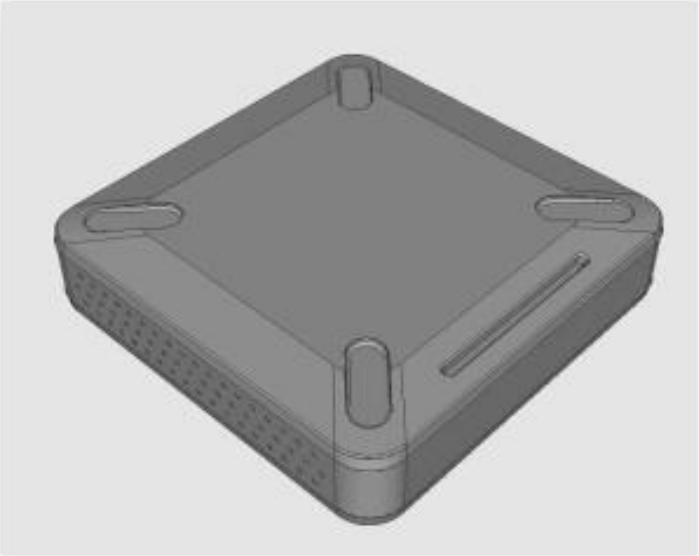

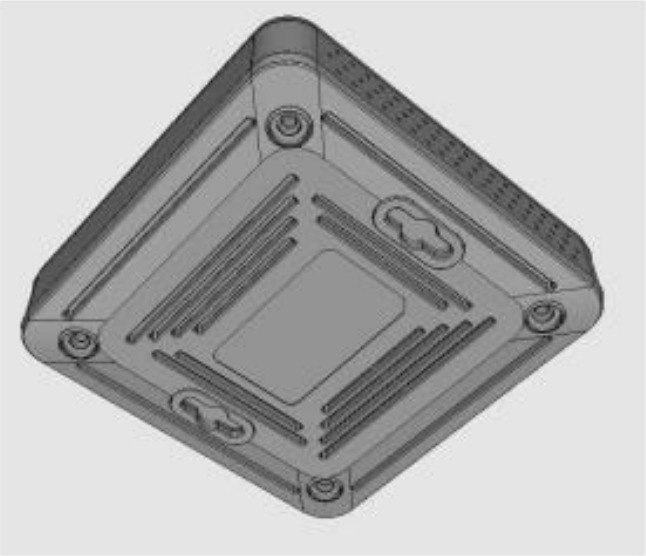

Nuestra ventaja:

1. equipo de ingenieros profesionales (estructura / molde / ingeniero de apariencia)
2. Experimente más de 1000 moldes para clientes
3. suministro potente y tiempo de entrega corto
4. buena calidad con material de más de 25000 / ton
5. bueno después del servicio con garantía de un año

Lo que prometemos:

1. Ofrecemos servicio postventa indefinido, en el molde no aparecen grandes cambios, gratis
mantenimiento y reparación de moldes, y soporte para envío de regreso a su país.
2. Esta cita es aproximadamente 500/1000/2000 cita. La tarifa del molde solo se cobrará una vez.
3. Somos la fábrica de moldes de plástico de China, hemos estado trabajando con muchas empresas durante mucho tiempo.
Si nos hace moldes, modificaremos los dibujos de forma gratuita hasta que sea masivo
producción.
Hemos trabajado con muchas empresas durante mucho tiempo y también somos sus proveedores a largo plazo. yo
Esperamos que también podamos ser su proveedor de cinco estrellas.
Te ayudamos a tener éxito y hacer que nuestra marca sea reconocida mundialmente
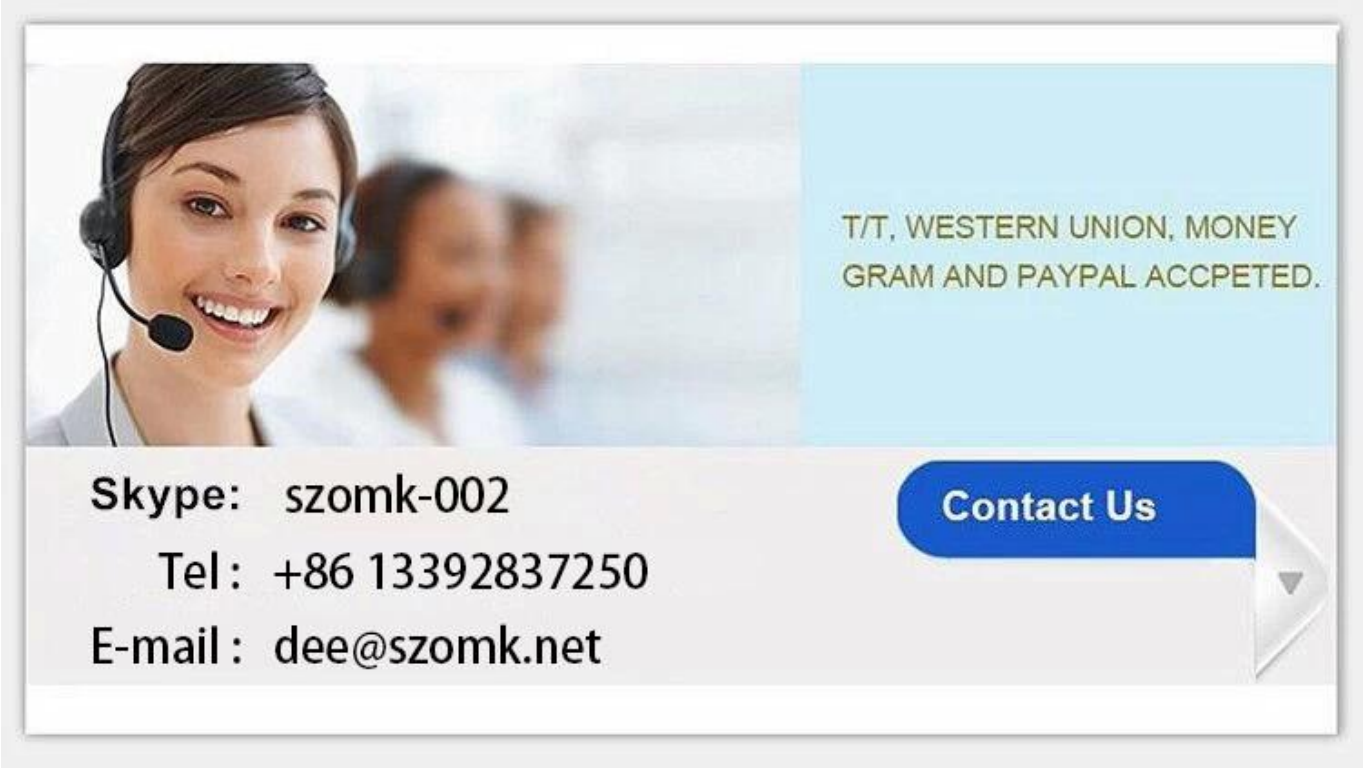
Contacto con nosotros: