Presupuesto:

Lugar de origen: Shenzhen, China

Tipo: caja de conexiones del recinto de la electrónica del platic

Modelo No .: AK-H-71

Tamaño: 80 * 60 * 26.5mm

Material: plástico ABS

Muestra MOQ: 1 pieza

PersonalizadoServicio: recorte, serigrafía, color, adhesivo, grabado con láser, hoja de acrílico, crear el molde

MOQ modificado para requisitos particulares: 20 PC

Embalaje: cartón

SZOMK

Enclosure Manufacturer

www.chinaenclosure.com

SZOMK

Customizable
cutout, sticker
silkscreen, color

Weight: 39g
Model No.AK-H-71

Size: 3.15*2.36*1.04 inch
80*60*26.5 mm

SZOMK

SZOMK

SZOMK

SZOMK

SZOMK

SZOMK

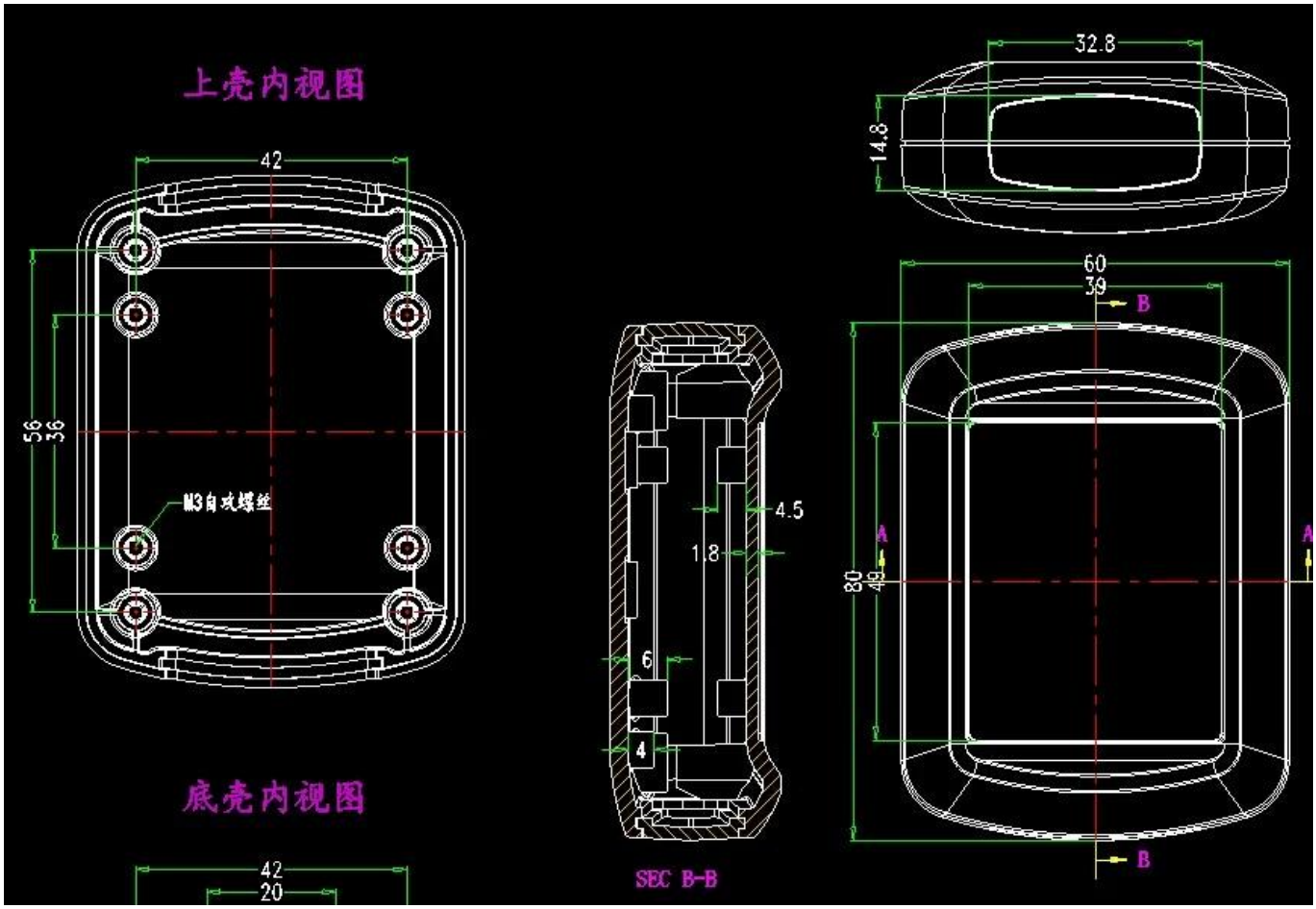
上壳内视图
42
56
36
M3自攻螺丝
底壳内视图
42
20
4.5
1.8
6
4
SEC B-B
32.8
14.8
60
39
B
A
80
49
B

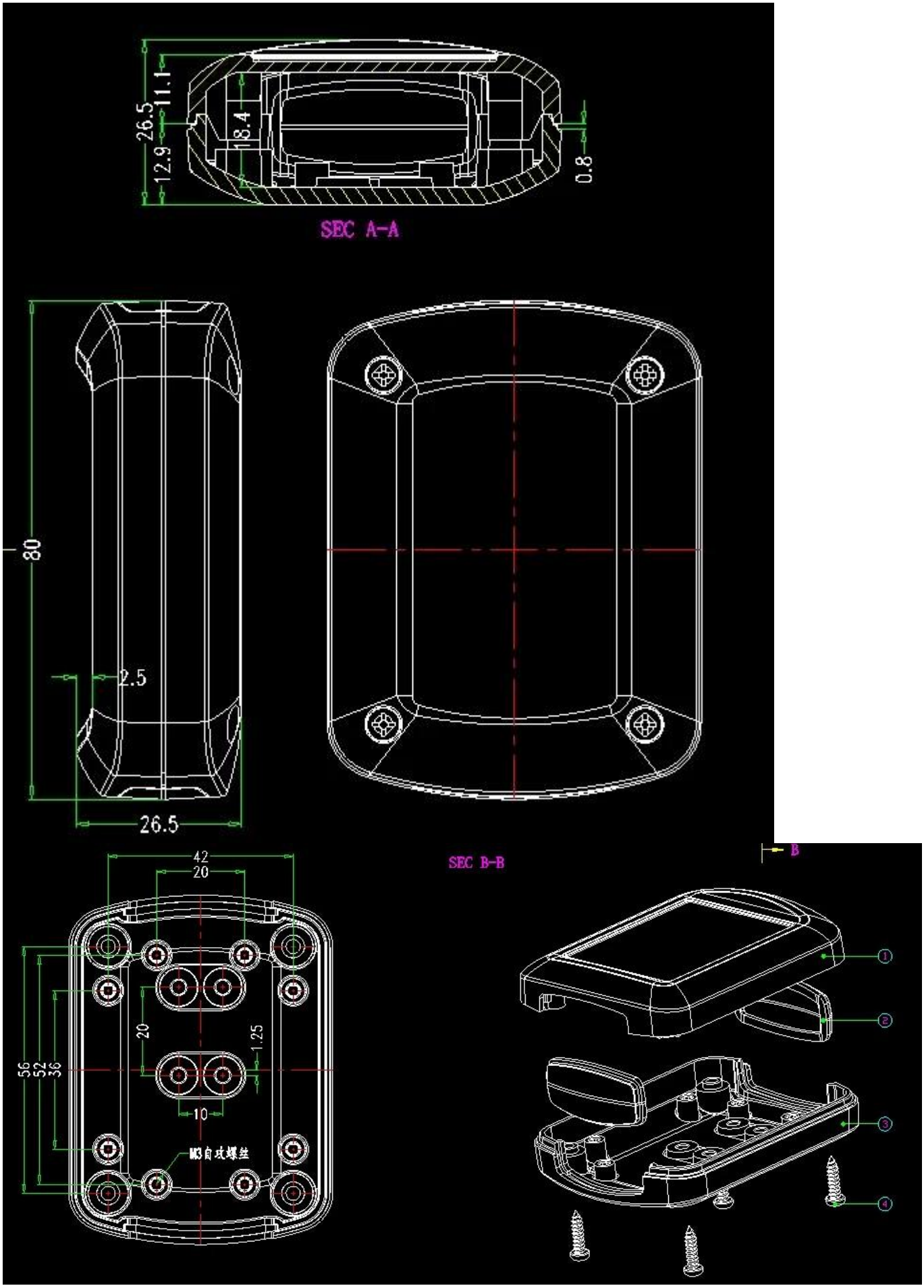
26.5
11.1
18.4
12.9
0.8
SEC A-A
80
2.5
26.5
42
20
SEC B-B
B
20
1.25
56
52
36
10
M3自攻螺丝
1
2
3
4

Aquí está nuestro servicio de personalización:

1, cambie la longitud de aluminio 2, cambia el color de nuestras cajas

3, pulido del producto 4, recubrimiento en polvo

5, aceite cepillado 6, recorte

7, grabado de láser 8, etiqueta de PVC

9, placa de acrílico 10, serigrafía

11, hacer la pegatina 12, bordes de gel de sílice

13, chorro de arena 14, trefilado

15, protección UV 16, molde abierto

Plate
Silkscreen
Sticker
We can do customize
Cutout
Silicone Seals
Color

We can do customize

change the color	

We can do customize

PVC lable
Acrylic plate
Sticker

We can do customize

Cut holes
Silkscreen
Laser carve

We can do customize
UV
Protection

We can do customize

Cut holes
Silkscreen
Sticker

Utilizar:

Es ampliamente utilizado en electrónica, instrumentación, automatización, comunicación, unidades de suministro de energía, proyectos de estudiantes, amplificadores, equipos de salud, equipos de prueba y medición, control industrial, dispositivos periféricos e interfaces, cajas de interruptores.

Atención:

Bienvenido a contactarnos para obtener más detalles y cotizaciones de nuestro gabinete, su consulta seguramente recibirá una pronta respuesta en 24 horas. :-)

QQ 505924585

Tel 86-755-83222882
86-13028816914

Add 628Room,505 Building ,Shangbu industry, Hangtian road ,Futian district ,Shenzhen, China,518031

Email lily@szomk.net

skype szomk006

Company Information

Shenzhen Futian Huaqiang Electronic World OMK Electronic Sales Departmen

This complex,during long years of efforts with it's own experienced group and sole facilities for improvement of productions and promotion of products quality, is now one of the largest suppliers of all kinds of metallic and plastic enclosures in different fields of electronic,electrical,communication,medical,industrial and research prtojects purposes.

In today's industrial world and with the rapid development of all industries,the need of these products is sensed more than ever.Therefore by offering the best quality and service,we try to meet these needs and help you to reach your ideals.

Exhibition

Certificate

Factory and showroom

Packaging & Shipping

TNT sure we can · UPS WE LOGISTICS · SF EXPRESS 顺丰速运 · FedEx Express · EMS · DHL

PayPal · WESTERN UNION · VISA · ESCROW · MasterCard · HSBC

SZOMK

Shenzhen Futian Huaqiang Electronic World OMK
Electronic Sales Department

Tel: +86-755-83222882 E-mail: ivy@szomk.com.cn

HOME

Cualquier consulta, póngase en contacto con: lily@szomk.net

Su consulta será respondida dentro de las 24 horas. : o)