Características del producto

1, los productos con caja de empaquetado, embalaje independiente.
2, a juego con el tornillo conveniente (cliente).
3, con alfombra antideslizante.
4, cáscara tienen el panel independiente relativa, para facilitar el cliente correspondiente de las aberturas de procesamiento.
5, todos los paquetes pequeños bolsa de envasado.
Material de 6, los productos es la materia prima de plástico

Uso principal

Caja de instrumentos de escritorio y de focalización porque las disparidades geográficas en el alcance de los diferentes nombres diferentes también utilizada para fines industriales caja de conexión principal, cuadro de instrumentos, soportes eléctrónicos, etc, principalmente para interiores y exteriores eléctricos, comunicación, instalaciones contra incendios, el encharcamiento de acero, electrónica, alimentación, ferrocarril, obras de construcción, llaves de paso, el aeropuerto, pensiones, gran fábrica, la contaminación del medio ambiente.

Servicios y mecanizado:

Moldes 1.Developing y su mecanizado
2.Modification del producto y su mecanizado
3.El material de y el color de los productos pueden ser modificados según sea necesario.
Costes 4.Additional se añaden para la modificación y mecanizado en función de molde.
Máquinas 5.Professional para perforar la caja.

SZOMK

Enclosure Manufacturer

www.chinaenclosure.com

SZOMK

SZOMK

szomk.004@gmail.com

产品型号(MODEL NO.)：AK-D-13

产品尺寸（SIZE）：200×145×63 mm

产品重量(WEIGHT)：259 g

18221502

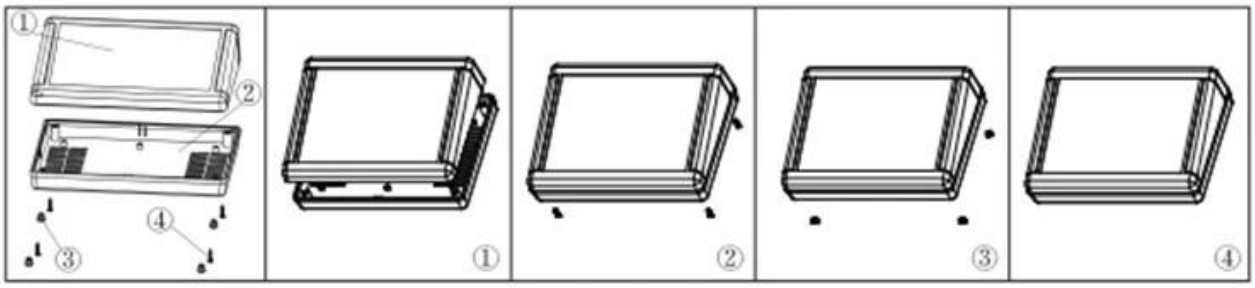

①

产品编号(NUMBER): 50002-B1
产品名称(NAME):上壳 EPIVALVE
模具编号 (P/NO) : BAH10021-A1
材 料(MATERIAL):ABS(LIGHT GREY:FS20412)
用量(QUANTITY):1 PCS
重量(WEIGHT) : 147 g

②

产品编号(NUMBER): 30002-C1
产品名称(NAME):下壳 HYPOTHECA
模具编号(P/NO): BAH10020-A2
材 料(MATERIAL):ABS(LIGHT GREY:FS20412)
用量(QUANTITY) : 1 PCS
重量(WEITHG) : 112 g

③

产品编号(NUMBER): BP-8
产品名称(NAME): 脚垫 RXIT PAD
模具编号(P/NO): BAH10020-A4
材 料(MATERIAL):PVC(WHITE:CM7070)
用量(QUANTITY) : 4 PCS
重量(WEITHG) : 0.258 g

④

产品编号(NUMBER):PA3×12
产品名称(NAME)自攻螺丝SELF-TAPPING SCREW
规格(STANDARD): M3×12
材料(MATERIAL): 铁 IRON
用量(QUANTITY): 4 PCS

SZOMK

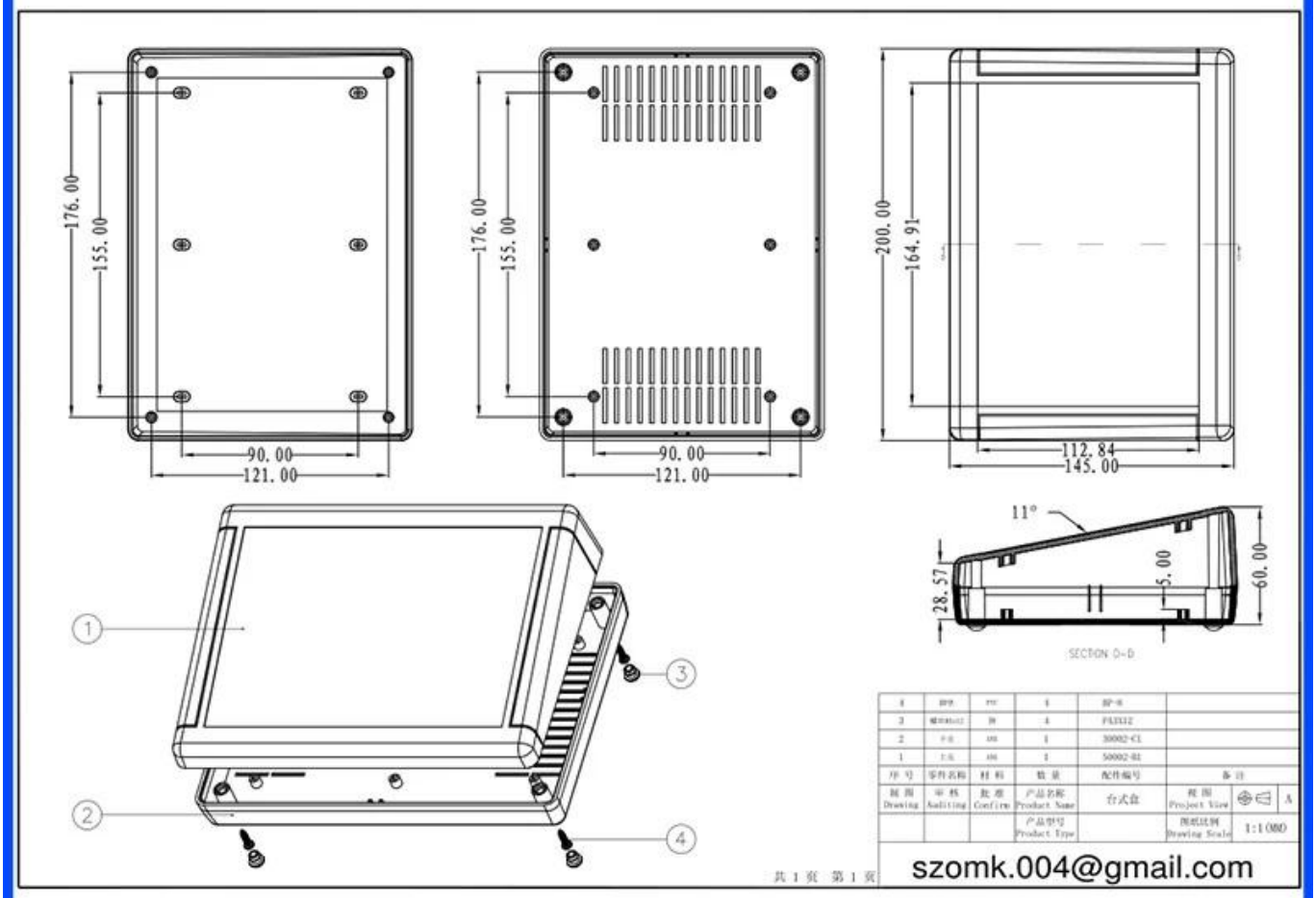
176.00
155.00
90.00
121.00
176.00
155.00
90.00
121.00
200.00
164.91
112.84
145.00
11°
28.57
5.00
60.00
SECTION D-D
1
2
3
4
共 1 页 第 1 页
szomk.004@gmail.com

QQ 2406659781

Tel 86-755-83222882
86-18598241813

Add 628Room,505 Building ,Shangbu industry, Hangtian road ,Futian district ,Shenzhen, China,518031

Email emily@szomk.com.cn

skype szomk1010