Características

1, el embalaje del producto, envuelto individualmente.
2, fácil (cliente) coinciden con los tornillos.
3, tiene un antideslizante alfombras de piso.
4, la vivienda tiene un panel relativamente independiente para facilitar la tramitación de los clientes relacionadas abiertos.
5, todo el embalaje bolsita.
6, el producto es una materia prima plástica

El principal propósito

Caja del medidor de escritorio, y las disparidades regionales porque el centrado, con un nombre diferente también se pueden utilizar en diferentes industrial box principal cruce, caja del medidor, carcasas para electrónica y otra usada principalmente para interiores y exteriores eléctrica, comunicaciones, equipos contra incendios, el encharcamiento de acero, Electrónicos, gama, ferrocarriles, obras de construcción, gallos, aeropuertos, hoteles, grandes fábricas, la contaminación del medio ambiente.

Servicio y procesamiento:

Moldes 1.Developing y mecanizado
Productos y 2.Modification procesado
3 productos, materiales y colores pueden ser modificados según sea necesario.
4.Additional han aumentado los costes de modificación y procesamiento dependiendo del molde.
Cáscara de la máquina de estampación 5.Professional

SZOMK
Enclosure Manufacturer
www.chinaenclosure.com

SZOMK

Customizable
Cutout,sticker
Silkscreen,color

Weight :139 g
Model No. AK-D-20

Size:4.25*5.98*2.13 inch
108*152*54 mm

SZOMK

SZOMK

AK-D-20

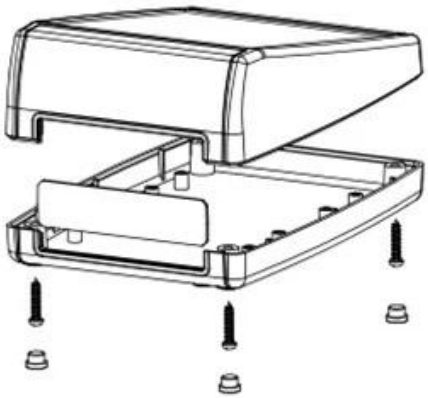

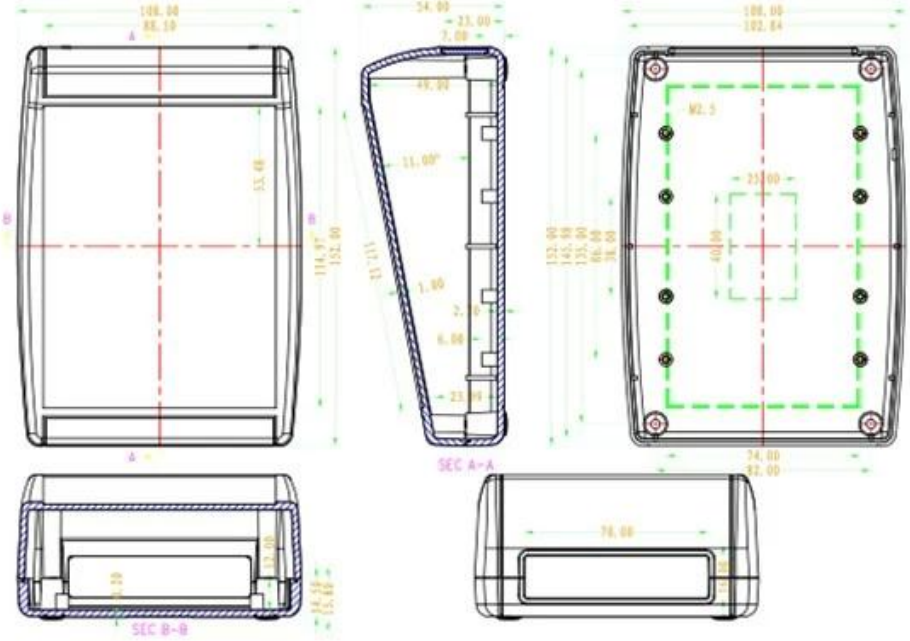

QQ 2406659781

Tel 86-755-83222882
86-18598241813

Add 628Room,505 Building ,Shangbu industry, Hangtian road ,Futian district ,Shenzhen, China,518031

Email emily@szomk.com.cn

skype szomk1010