Nos complace proporcionarle:

1 perforación, punzonado, etc. Bienvenido a proporcionar dibujos personalizados.
2 serigrafía, láser tallado, adhesivo, etc.
3 Plazo de ejecución corto, normalmente 3-5 días después del pago (según la cantidad)
4 pronta respuesta para su consulta

Aplicaciones:

Es ampliamente utilizado en electrónica, instrumentación, automatización, comunicaciones, unidades de suministro de energía, proyectos de estudiantes, amplificadores, dispositivos médicos y de bienestar, equipos de prueba y medición, control industrial, dispositivos periféricos e interfaces, cajas de interruptores.

Aviso cálido:

Bienvenido a contactarnos para obtener más detalles y presupuestos para la caja eléctrica, su consulta seguramente recibirá una respuesta rápida en 24 horas.

Aquí hay más fotos para la caja eléctrica:

SZOMK

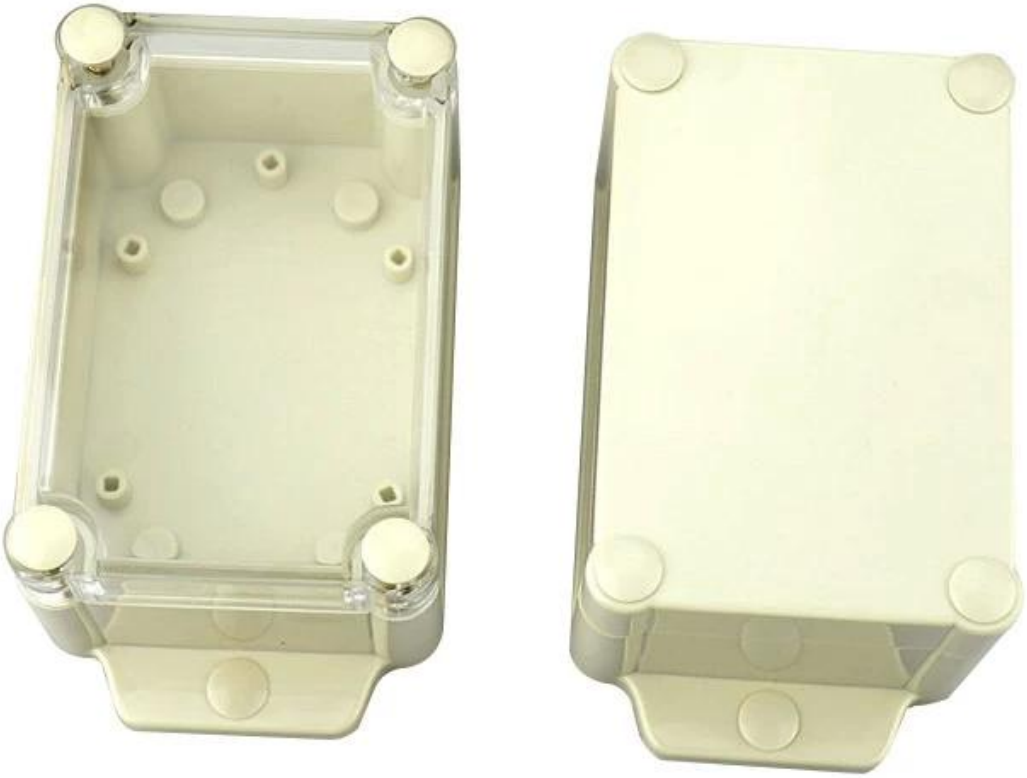

SZOMK

SZOMK

SZOMK

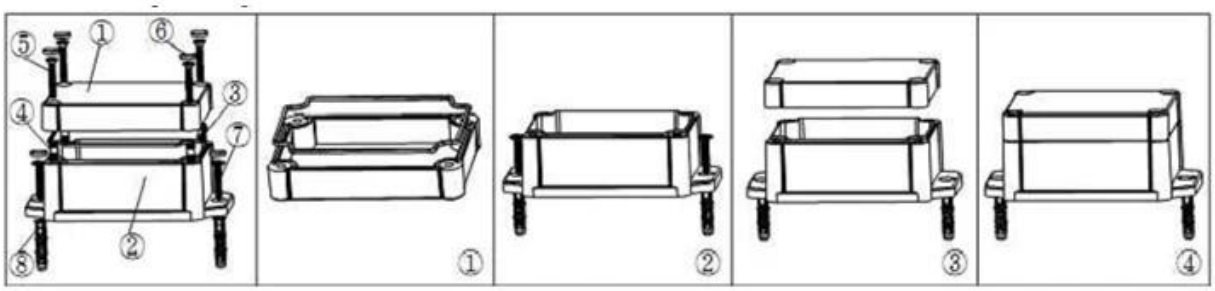

①

Epitheca (1PCS)
Material:ABS
Color:Light Grey(FS20412)

②

Hypotheca (1PCS)
Material:ABS
Color:Light Grey(FS20412)

Gasket (1PCS)
Material:Rubber

Copper Nut(6PCS)
Material:Copper
Standard:M4*10
Color:Copper

Grub Screw(6PCS)
Material:Stainless Steel
Standard:M4*25

Screw Lid(6PCS)
Material:ABS
Color:Light Grey(FS20412)

Self-Tapping Screw(4PCS)
Material:Iron
Standard:M4*30

Wall Nail(4PCS)
Material:PP
Color:Light Grey(CM906)

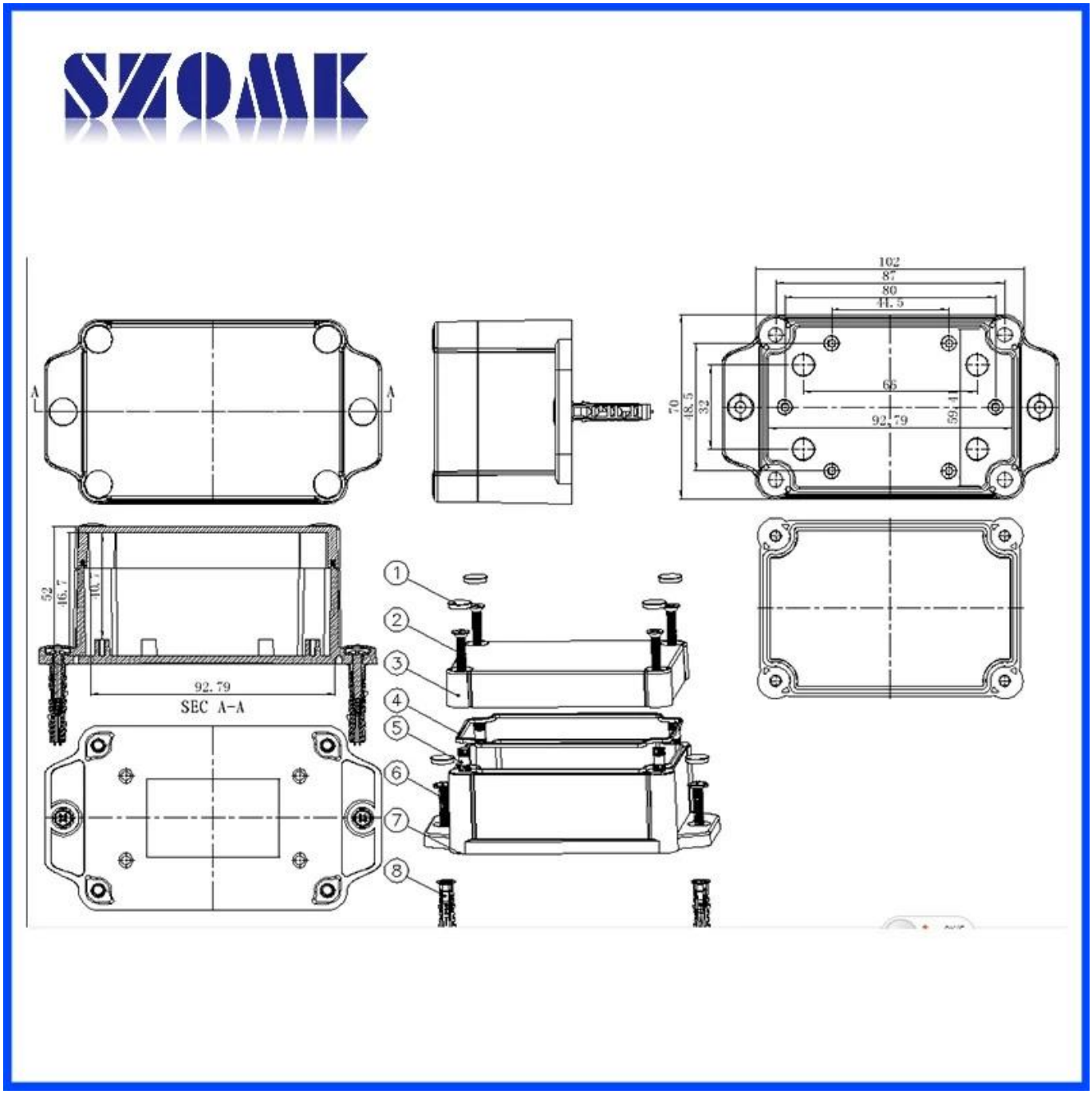

Contacto nosotros

T/T, WESTERN UNION, MONEY GRAM AND PAYPAL ACCPETED.

Skype: 86-13392896082

Tel: 86-13392896082

Email: kevin@chinaenclosure.com

Contact Us