Aquí está nuestro servicio para requisitos particulares:

1. Cambiar la longitud
2. Cambiar el color
3. Pulido
4. chorro de arena
5. Cepillado papel de aluminio
Agujero 6. Corte
Tallar 7. Laser
8. etiqueta PVC
9. acrílico placa
10. Pantalla

Uso:

Es ampliamente utilizado en la electrónica, instrumentación, automatización, comunicación, une la fuente de alimentación, proyectos estudiantiles, amplificadores, equipos médicos, equipos de prueba y medición, control industrial, dispositivos e interfaces de periféricos, cajas de interruptores.

Atención:

Bienvenido a contactar con nosotros para más detalles y citas de nuestro recinto, su pregunta será seguramente obtener pronta respuesta en 24 horas. :-)

SZOMK

Customizable
Cutout,sticker
Silkscreen,color

Weight :19g
Model No. AK-S-14

62*37*25 mm
Size:2.44*1.46*0.98 inch

SZOMK

SZOMK

SZOMK

SZOMK

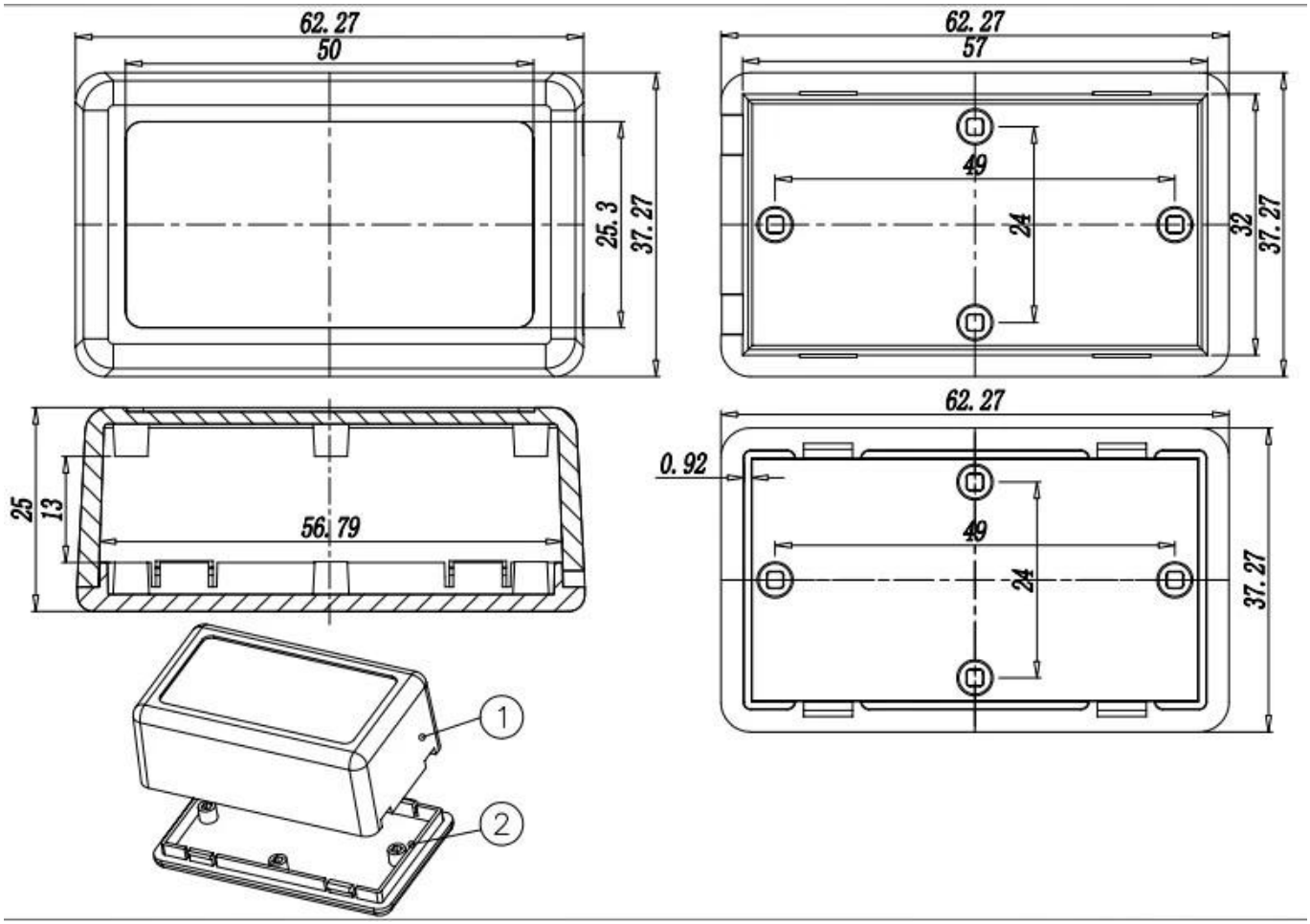
62.27
50
25.3
37.27
62.27
57
49
24
32
37.27
25
13
56.79
62.27
0.92
49
24
37.27
1
2

QQ 505924585

Tel 86-755-83222882
86-13028816914

Add 628Room,505 Building ,Shangbu industry, Hangtian road ,Futian district ,Shenzhen, China,518031

Email lily@szomk.net

skype szomk006