Packaging & amp; Entrega

Detalles de empaquetado:	Cartón y plástico de espuma y armarios eléctricos de aluminio extruido en cinta para conductor eléctrico
Detalle de la entrega:	5-15 días después del pago get

Especificaciones

1, Tipo: recintos electrónicos extruido de aluminio
2, No: AK-C-B31
3, tamaño: 29.6 (H) x46 (W) xfree (mm) 1,17 xfree "x1.81"
4, MOQ: 20pcs

Introducción de recintos electrónicos de aluminio extruido para conductor eléctrico

El aluminio extruido recintos electrónicos para conductor eléctrico se utiliza como un ánodo, colocado en el electrolito,formado artificialmente el recinto que tiene una película protectora de óxido de aluminio en la superficie.

Armarios eléctricos de aluminio extruido para conductor eléctrico características

1. Tiene una gran resistencia a la abrasión, a la intemperie, a la corrosión.
2. se puede formar en la superficie de una variedad de colores, para maximizar ajuste a sus requisitos.
3. Tener una fuerte dureza, puede estar bien protegido sus equipos electrónicos.

Armarios eléctricos de aluminio extruido para conductor eléctrico

Tipo	armarios eléctricos de aluminio extruido para conductor eléctrico
Marca	SZOMK
Material	aluminio
Modelo No.	AK-C-B31
Tamaño	29.6 (H) x46 (W) xfree (mm) 1,17 xfree "x1.81"
Color	Negro-diferentes colores se pueden personalizar
MOQ	20 piezas
Proteja nivel	IP54
Tiempo de espera	7-15 días después del pago get
Embalaje normal	Cartón y espuma de plástico y embalaje cinta

Armarios eléctricos de aluminio extruido para conductor eléctrico

SZOMK

SZOMK

SZOMK
29.6mm
46mm

SZOMK
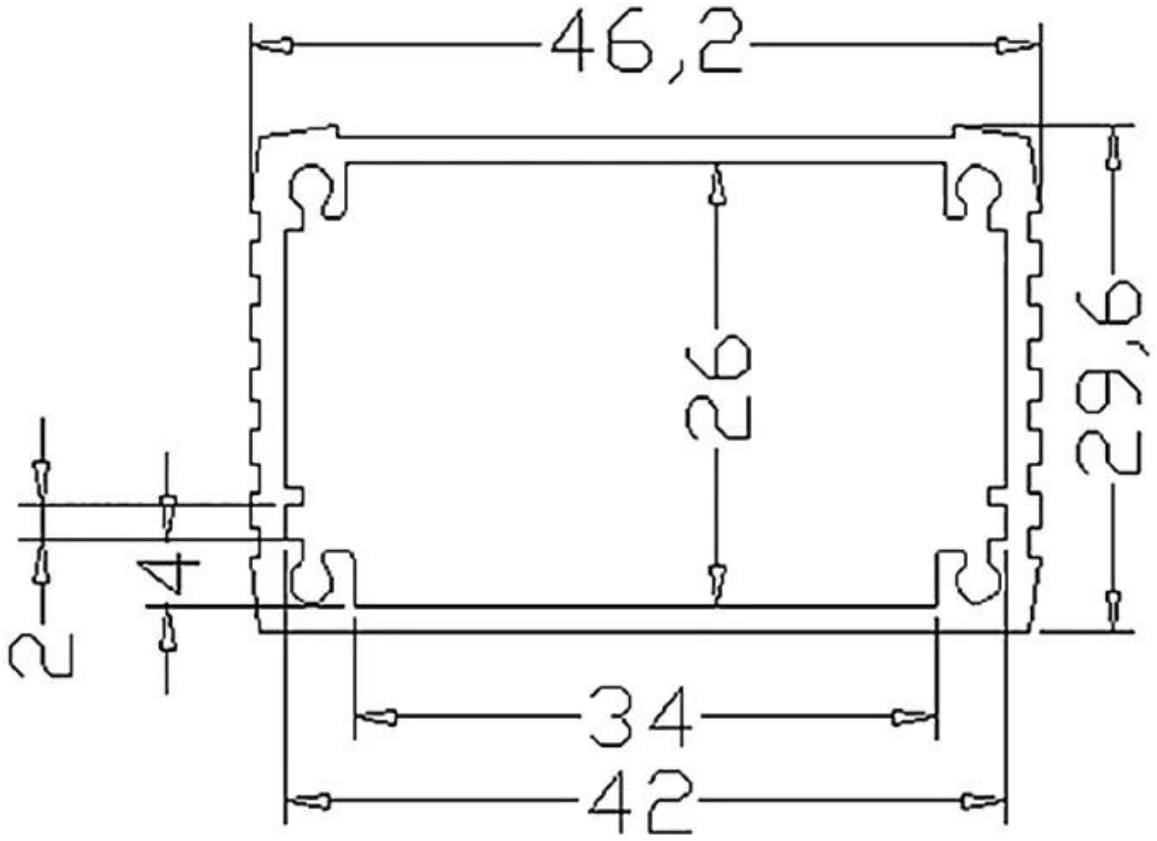
SZOMK