Aquí está nuestro servicio para requisitos particulares:
1, longitud de cambio de aluminio
2, cambie el color de nuestras cajas
3, pulido producto
4, recubrimiento en polvo
5, el aceite de cepillado
6, cut-out
7, grabado lasder
8, etiqueta PVC
9, placa de acrílico
10, serigrafía
11, hacer sticker
12, bordes de gel de sílice
13, arenado
14, trefilado
15, protección UV

Uso:
Es ampliamente utilizado en la electrónica, instrumentación, automatización, comunicación, une la fuente de alimentación, proyectos estudiantiles, amplificadores, equipos médicos, equipos de prueba y medición, control industrial, dispositivos e interfaces de periféricos, cajas de interruptores.

Atención:
Bienvenido a contactar con nosotros para más detalles y citas de nuestro recinto, su pregunta será seguramente obtener pronta respuesta en 24 horas. :-)

SZOMK

Customizable
Cutout,sticker
Silkscreen,color

Weight :183 g
Model No.AK-H-21

Size : 8.27*4.33*1.57 inch
210*110*40 mm

SZOMK

Customizable
Cutout,sticker
Silkscreen,color

Weight :183 g
Model No.AK-H-21

Size : 8.27*4.33*1.57 inch
210*110*40 mm

SZOMK

SZOMK

SZOMK

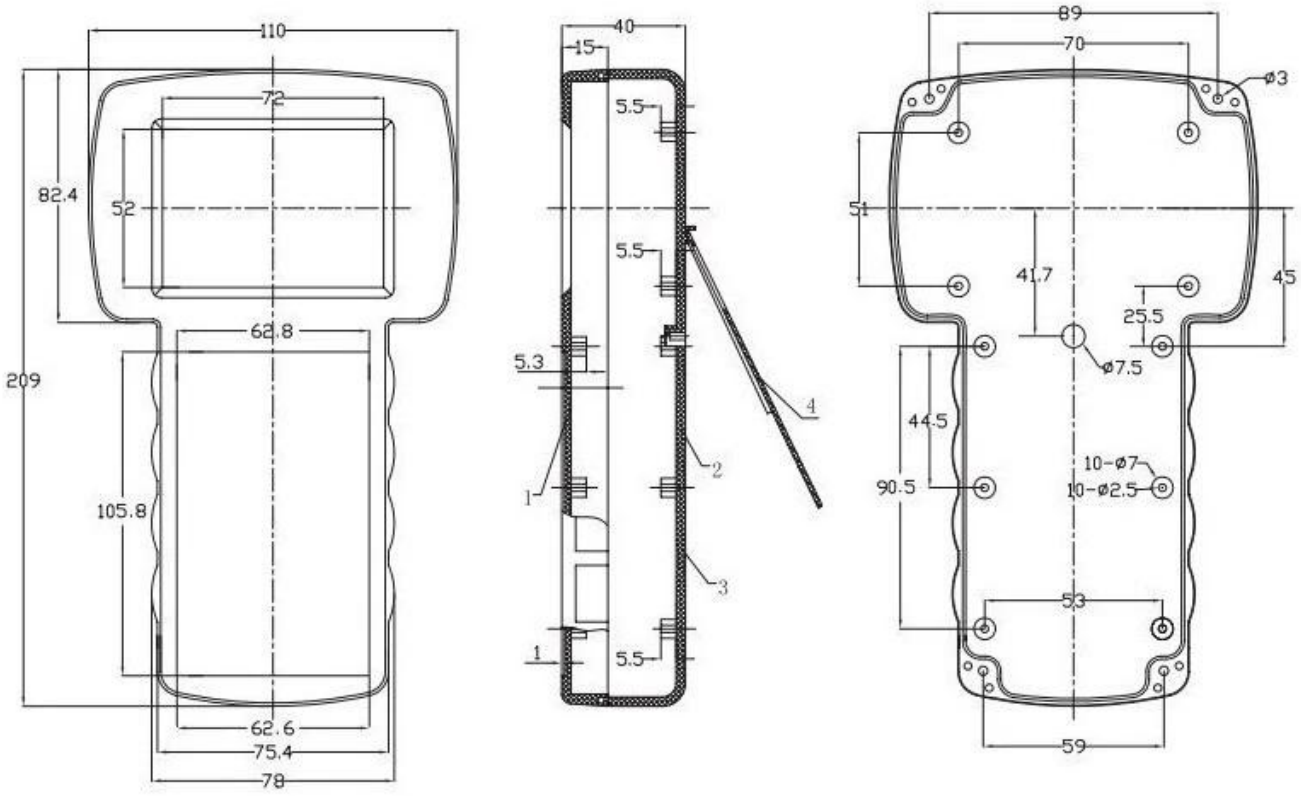
110
72
82.4
52
62.8
209
105.8
62.6
75.4
78
40
15
5.5
5.5
5.3
1
1
5.5
4
2
3
89
70
ø3
51
41.7
45
25.5
ø7.5
44.5
90.5
10-ø7
10-ø2.5
53
59

QQ 505924585

Tel 86-755-83222882
86-13028816914

Add 628Room,505 Building ,Shangbu industry, Hangtian road ,Futian district ,Shenzhen, China,518031

Email lily@szomk.net

skype szomk006