caracteristicas:

1, el producto tiene cajas y cajas de cartón separadas.
2, la pared y el tornillo de la pared de la cáscara, la hoja decorativa (posición del tornillo de molienda).
3, con un simple (cliente) para que coincida con el tornillo
4, todos los envases de la bolsa.
5, el producto está hecho de un material plástico
6, respectivamente, según sus necesidades y perforación.

Propósito principal:

En los cuadros de medidores montados en la pared y las diferencias geográficas en los diferentes nombres se utilizan para diferentes cajas de conexiones industriales principales, cajas de medidores, productos electrónicos, como Shell, se utiliza principalmente para interiores y exteriores eléctricos, comunicaciones, equipos de extinción de incendios, hierro, electrónica, electricidad, ferrocarriles, obras de construcción, pollas, aeropuertos, hoteles, grandes fábricas, rango de contaminación.

Details Picture

SZOMK

Enclosure Manufacturer

www.chinaenclosure.com

SZOMK

Enclosure Manufacturer

www.chinaenclosure.com

SZOMK
Enclosure Manufacturer
www.chinaenclosure.com

SZOMK

Enclosure Manufacturer

www.chinaenclosure.com

SZOMK

Enclosure Manufacturer

www.chinaenclosure.com

Drawing picture

SZOMK

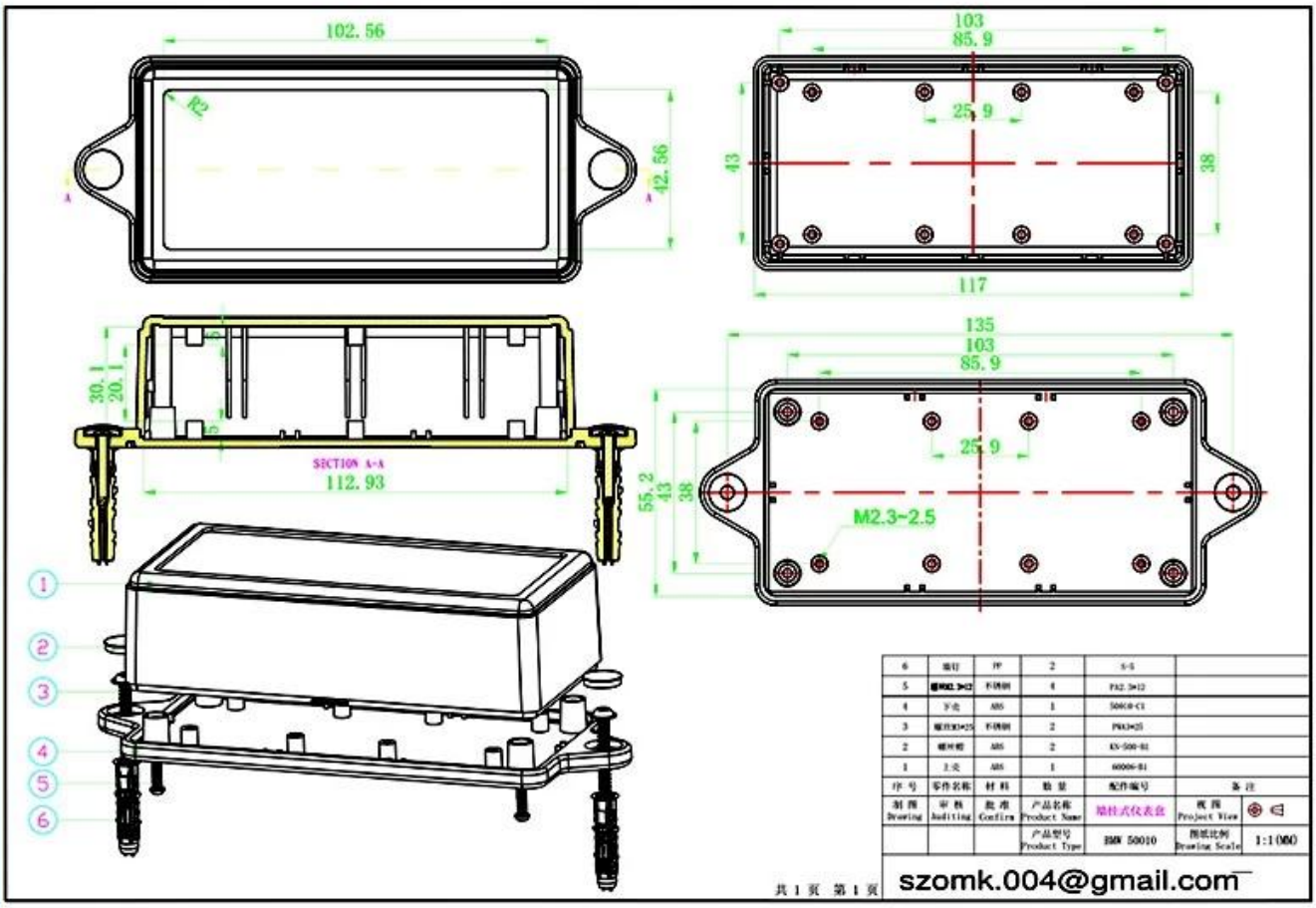

Enclosure Manufacturer

www.chinaenclosure.com

QQ 2033950667

Tel 81-755-83222882
+86 15361444713

Add 16-6Floor, 505Building, Shangbu In dustry Area,Hangtian RD,Futian District ,Shenzhen China

Email william@szomk.ent

Skype szomk-002