Ventajas de la vivienda SZOMK
1. Tiene una fuerte resistencia a la corrosión, resistencia a la intemperie, resistencia a la corrosión.
2. la superficie se puede formar en una variedad de colores, y el máximo para satisfacer sus necesidades.
3. Tenga una buena dureza fuerte para guardar sus componentes electrónicos.

Qué podemos hacer por ti
1Drilling, perforación, etc. Bienvenido a los gráficos a pedido.
2 pintura en polvo, cepillos, pulido, serigrafía, grabado con láser, carteles, grabado, panel de resina acrílica.
3 corto plazo de entrega, generalmente después de 3-5 días después del pago (de acuerdo con el número)
4 consejos para su consulta

especificación del producto

SZOMK

Customizable cutout, sticker silkscreen, color

Weight: 52g
Model No.AK-S-03

Size: 4.33*2.56*1.10 inch
110*65*28 mm

SZOMK

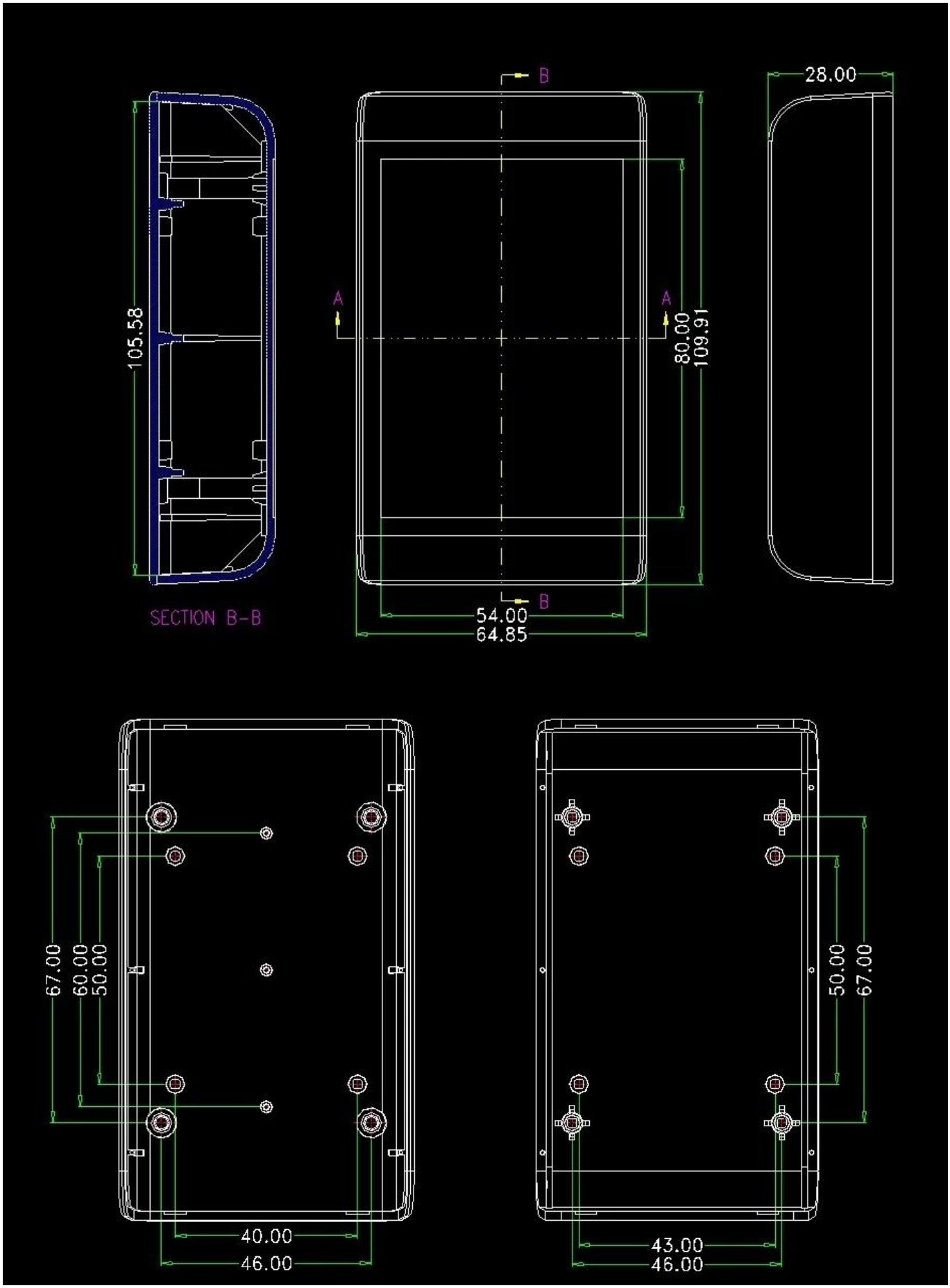
105.58
SECTION B-B
B
A
A
B
80.00
109.91
54.00
64.85
28.00
67.00
60.00
50.00
40.00
46.00
50.00
67.00
43.00
46.00

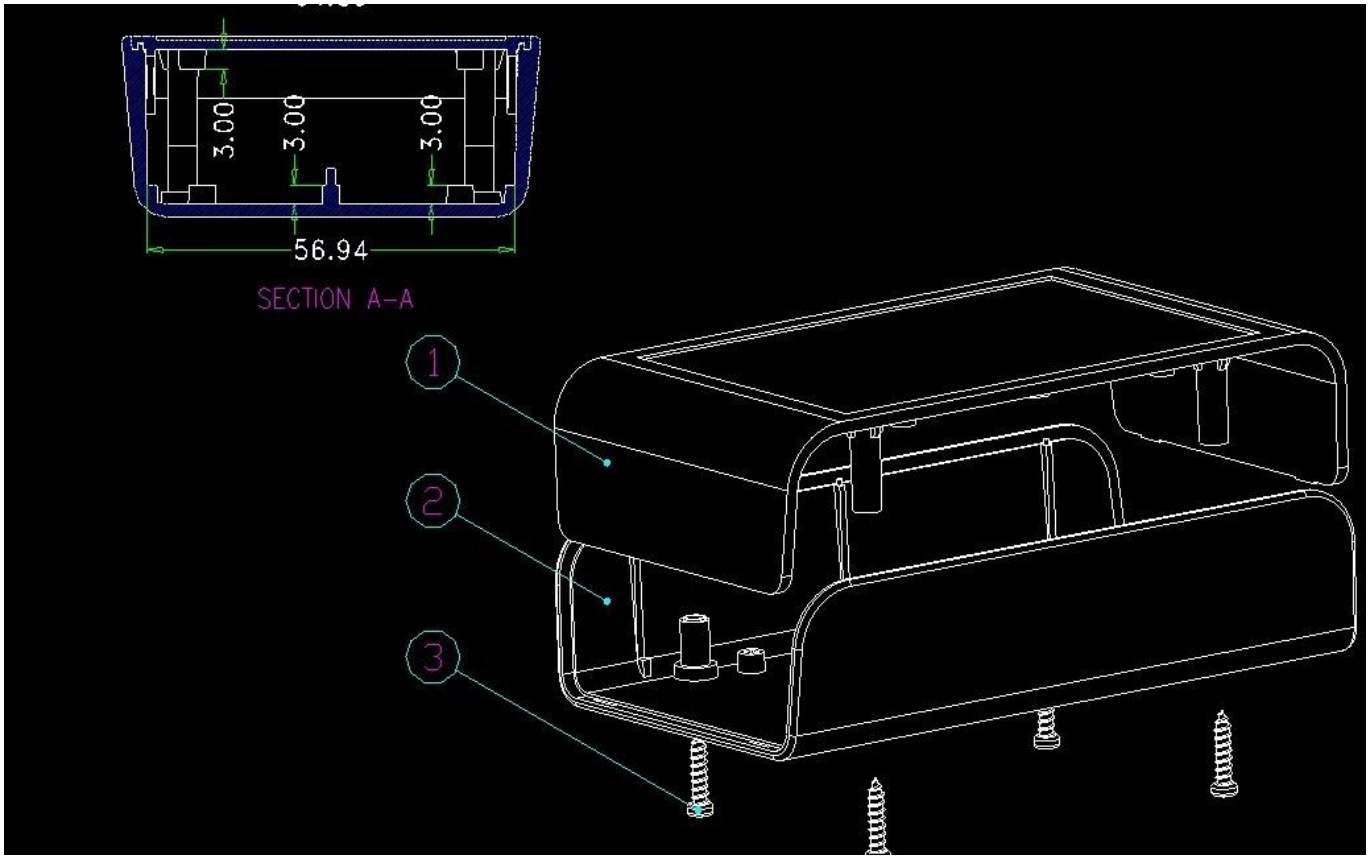

Servicios personalizados

Company Information

Shenzhen Futian Huaqiang Electronic World OMK Electronic Sales Departmen

This complex,during long years of efforts with it's own experienced group and sole facilities for improvement of productions and promotion of products quality, is now one of the largest suppliers of all kinds of metallic and plastic enclosures in different fields of electronic,electrical,communication,medical,industrial and research prtojects purposes.

In today's industrial world and with the rapid development of all industries,the need of these products is sensed more than ever.Therefore by offering the best quality and service,we try to meet these needs and help you to reach your ideals.

Factory and showroom

Exhibition

Información del contacto

QQ 2110283100

Tel 81-755-83222882
+86 18819074698

Add 16-6Floor, 505Building ,Shangbu Industry Area,Hangtian RD,Futian District ,Shenzhen China

Email teddy@szomk.net

skype teddy@szomk.net

WeChat teddy07277