Caja de plástico para el fabricante induatrial de mano para proyectos electrónicos con 118x78x33mm

presentacion de producto

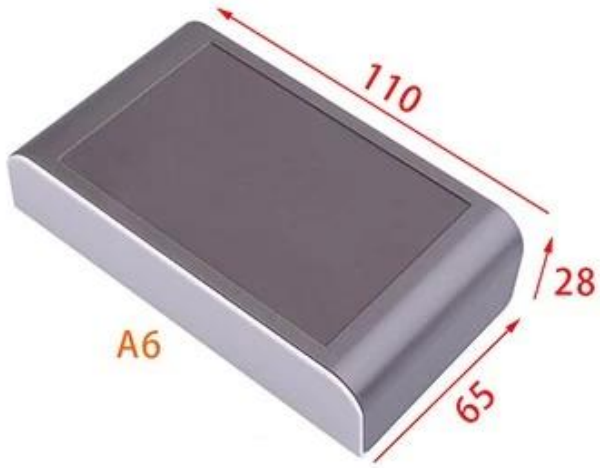

Dibujo del producto de AK-S-0S-03:

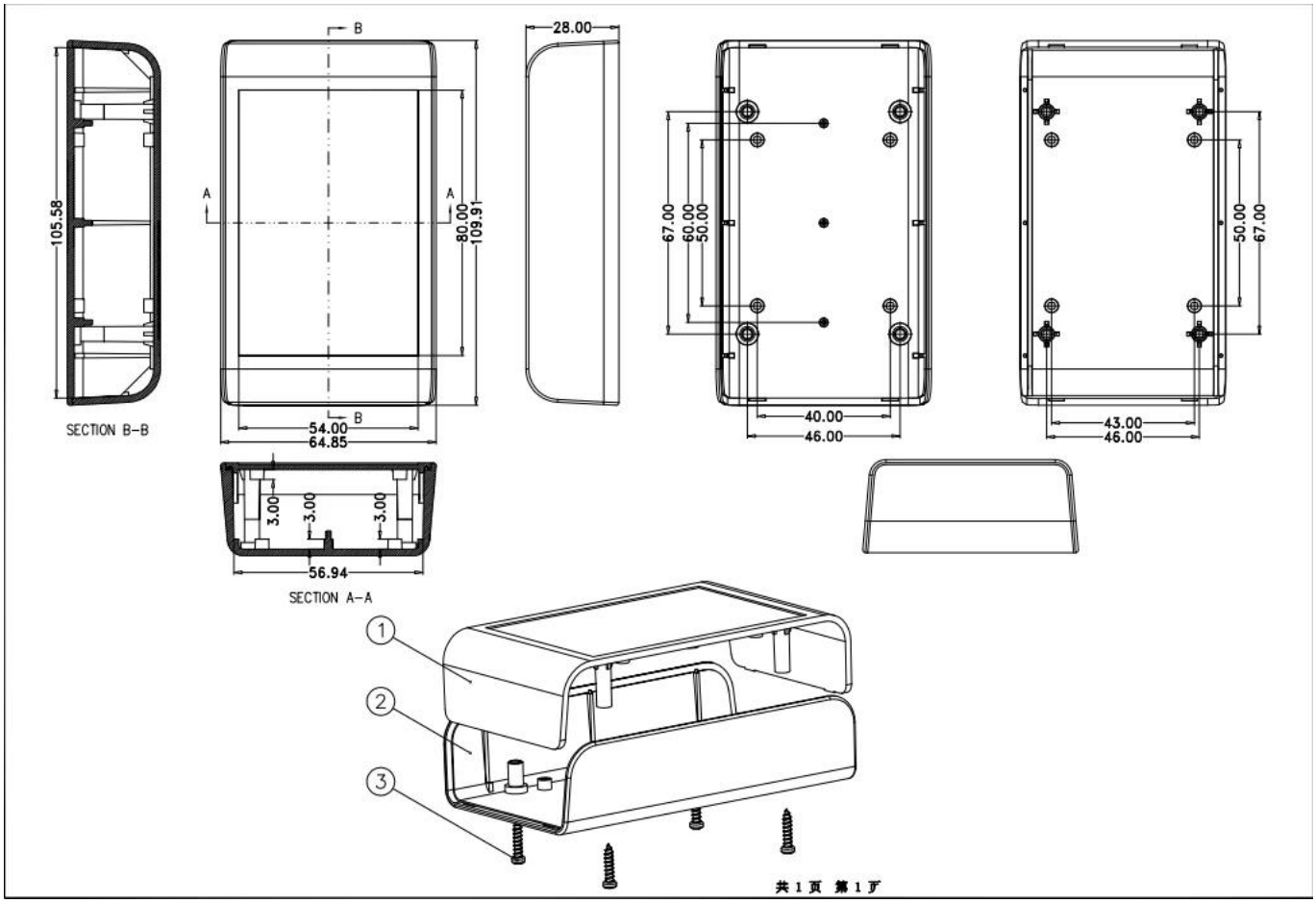

Especificaciones del producto

CUBIERTA PROPORCIONA SERVICIOS DE UNA PARADA	
Tipo	Caja de conexiones
N º de Modelo.	AK-H-07
tamaño	118 x 78 x 33 mm / 4.65 * 3.03 * 1.3 pulgadas
Peso	75 g
Color del cuerpo	Negro / blanco / transparente y se puede personalizar
Color de lado	Naranja / Azul también se puede personalizar
Material	Plástico ABS

Servicio personalizado	corte / serigrafía / grabado láser / adhesivo / roscado / corte por láser, etc.
Dibujo	PDF / CAD / 3D
Ventaja	puede hacer pequeña orden de bricolaje custemized

Ventajas para cajas electrónicas estándar de plástico

1. Tiene una fuerte resistencia a la abrasión, a la intemperie, a la corrosión.
2. Se puede formar en la superficie de una variedad de colores para maximizar sus requisitos.
3. Tener una dureza fuerte, puede estar bien protegida su electrónica.

Lo que podemos hacer por ti? acerca de poder juncción caja

1. Proporcionamos miles de recintos públicos y tenemos algunos bienes en nuestro stock.

MOQ: 1 PC

2. podemos hacer bricolaje pequeño pedido personalizado cervice ----- MOQ: 20-50 unids

3. Podemos diseñar recintos privados personalizados (si usted proporcionar PCB)

4.Para la personalización del molde privado (Proporcione una muestra o un archivo STEP)

6. Servicio personalizado: recorte / molde / Acrílico placa / PVC etiqueta / Serigrafía / lPlaza bursátil norteamericanar grabado / etiqueta / silicona / cambio de color y así sucesivamente.

¿Quienes somos?

SHENZHEN OMK ELECTRONICS CO., LTD es ahora uno de los proveedores más grandes de todo tipo de cerramientos de plástico y metálicos en diferentes campos de electrónica, electricidad, comunicaciones, medios de comunicación, proyectos industriales y proyectos de investigación. Tenemos más de 1000 moldes, y podemos hacer recortes, serigrafías, etiquetas, adhesivos, tallar por láser y crear un nuevo molde para usted en el mundo industrial de hoy y con el rápido desarrollo de todas las industrias, la necesidad de estos productos se percibe más que nunca, satisface estas necesidades y Ayudarte a alcanzar tus ideales.

VENTAJA DE SZOMK:

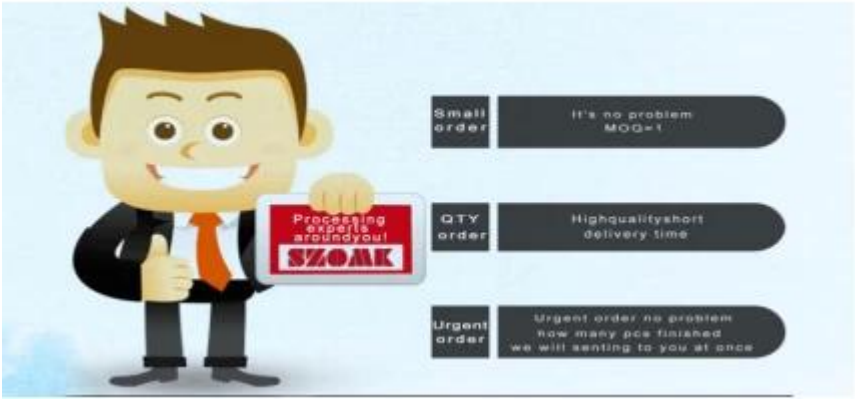

Embalaje y entrega de contenedores de plástico para proyectos electrónicos.

Embalaje:

1) embalaje industrial del recinto por la bolsa de plástico

2) luego por el cartón estándar de la exportación

3) como petición del cliente

Entrega:

Producto estándar	1-3 dias laborables
Producto personalizado en stock.	3-10 días laborables
Producto personalizado agotado.	10-20 días laborables

Observaciones: cada situación del cliente es diferente, póngase en contacto con nuestra confirmación de ventas para obtener más información.