Introducción para la caja eléctrica al aire libre plástico:

1 El uso de un sobre de gel de sílice para a prueba de agua, que es altamente resistente al agua y altamente sellada
2 El uso de pernos de cobre y tornillos de acero inoxidable para el cuerpo externo
3 clavos de la pared cuelgan y tornillos de pared que cuelga
4 Tornillos Spots con sus portadas
5 A prueba de agua hasta el nivel IP68
6 paquete exclusivo para cada unidad

Nos complace ofrecerle:

1 de perforación, perforación, etc. Bienvenido a proporcionar planos personalizado.
2 serigrafía, láser Carve, engomada, etc.
3 Plazo de ejecución corto, normalmente de 3 a 5 días después del pago (según la cantidad)
4 Respuesta pronto para su consulta

Aplicaciones:

Es ampliamente utilizado en la electrónica, instrumentación, automatización, comunicaciones, fuentes de alimentación, proyectos estudiantiles, equipos amplificadores, dispositivos médicos y de bienestar, prueba y medición, control industrial, dispositivos periféricos e interfaces, cajas de interruptores.

Aviso caliente:

Bienvenido a ponerse en contacto con nosotros para más detalles y citas para caja eléctrica, su pregunta será seguramente obtener pronta respuesta en 24 horas!

Aquí están más cuadros para caja eléctrica:

SZOMK

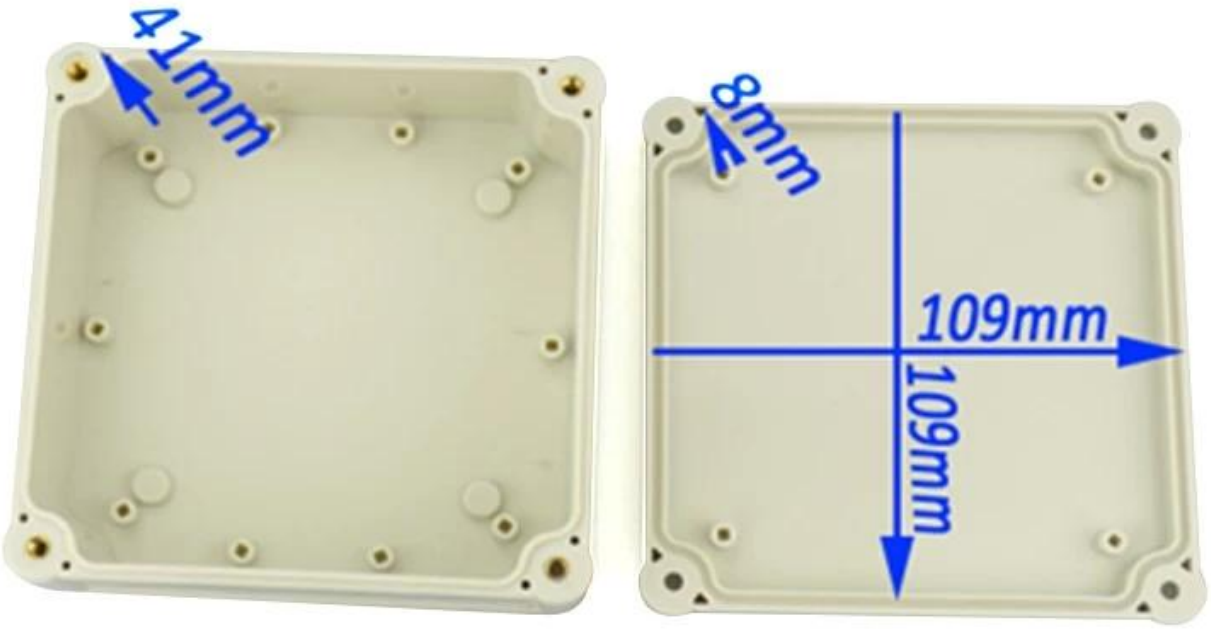

SZOMK

SZOMK

SZOMK

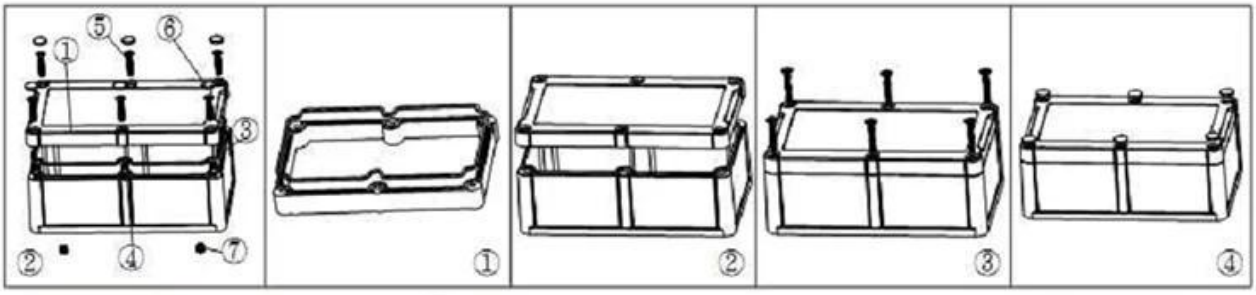

Epitheca (1PCS)
Material:ABS
Color:Light Grey(FS20412)

Hypotheca (1PCS)
Material:ABS
Color:Light Grey(FS20412)

Gasket (1PCS)
Material:Rubber
Size:113*113*1.8 mm

Copper Nut(6PCS)
Material:Copper
Standard:M4*10
Color:Copper

Grub Screw(6PCS)
Material:Stainless Steel
Standard:M4*25

Screw Lid(6PCS)
Material:ABS
Color:Light Grey(FS20412)

Self-Tapping Screw(4PCS)
Material:Iron
Standard:M4*30

Copper Nut(4PCS)
Material:M4*5
Color:Copper

SZOMK

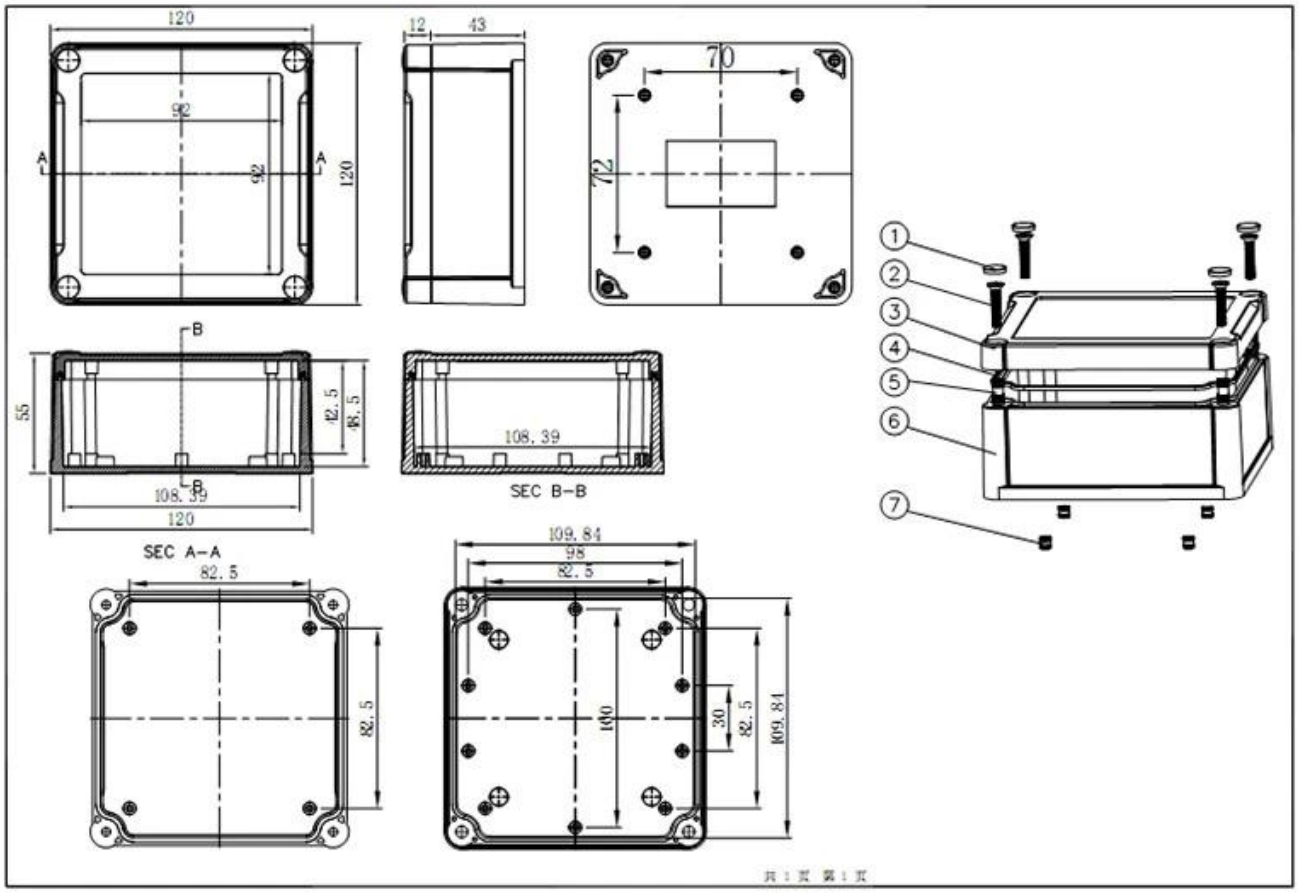
120
92
92
120
A
A
12
43
70
72
B
B
55
82.5
82.5
108.39
120
SEC A-A
108.39
SEC B-B
82.5
82.5
109.84
98
82.5
100
30
82.5
109.84
1
2
3
4
5
6
7
共 1 页 第 1 页