Presupuesto:

Lugar de origen: Shenzhen, China

Tipo: platic caja electrónica caja de conexiones

Modelo No .: AK-H-60

Tamaño: 180 * 81 * 45m m

Material: plástico ABS

Muestra MOQ: 1 pedazo

PersonalizadoServicio: Recorte, silkscreen, color, etiqueta engomada, grabado del laser,
Hoja de acrílico, crear el molde

Personalizado MOQ: 20 piezas

Embalaje: cartón

SZOMK
85g
AK-H-60
Enclosure Manufacturer
www.chinaenclosure.com

SZOMK

Customizable
cutout,sticker
silkscree,color

Weight: 85g

Size:180*81*45mm

Model No.AK-H-60

7*3.2*1.7inch

SZOMK

SZOMK

SZOMK

SZOMK

SZOMK

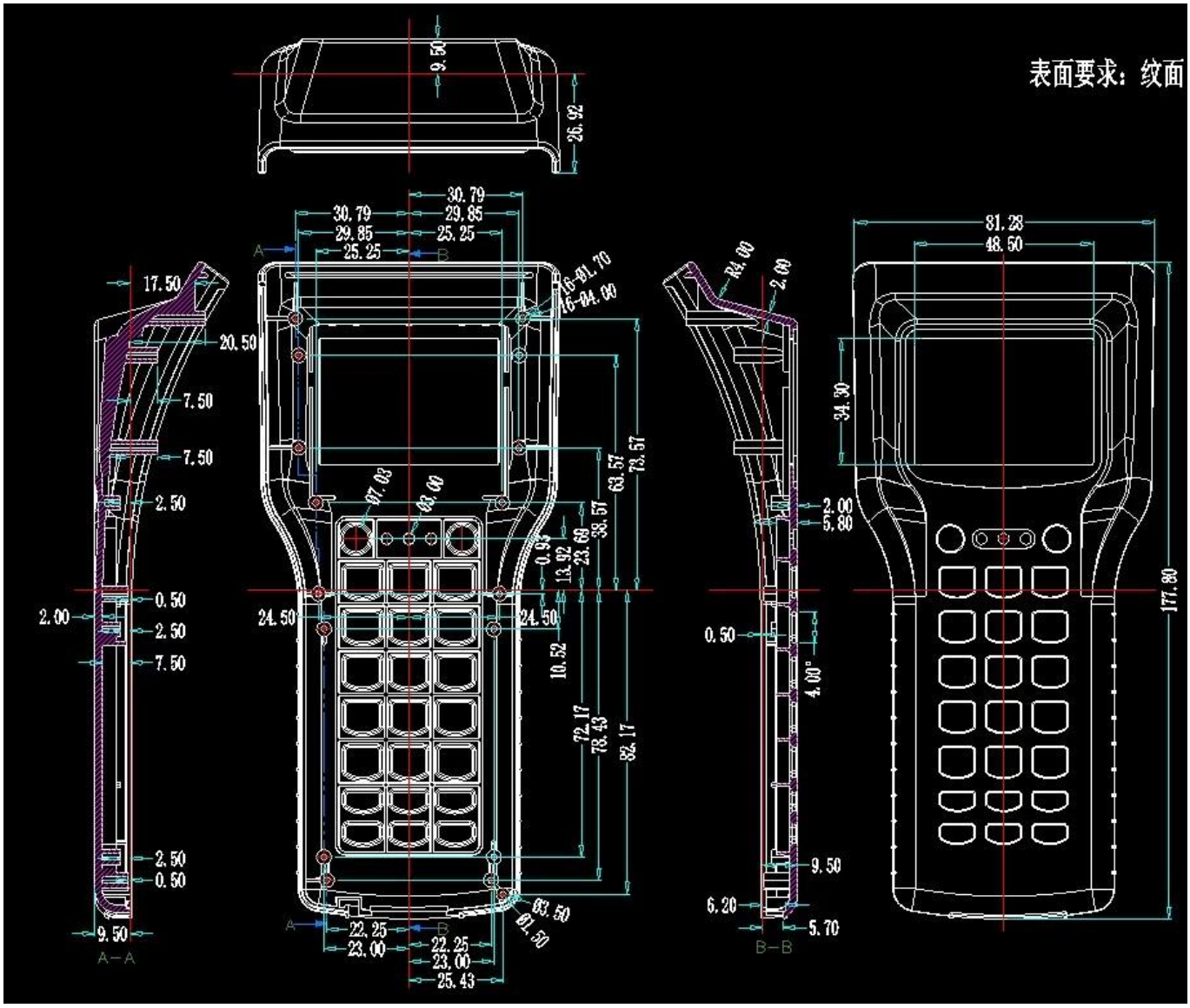
表面要求：纹面
9.50
26.92
30.79
29.85
25.25
17.50
20.50
7.50
2.50
0.50
2.00
9.50
A-A
16-Ø1.70
16-Ø4.00
Ø7.03
Ø3.00
63.57
73.57
38.57
23.69
13.92
0.93
24.50
10.52
72.17
78.43
82.17
Ø3.50
Ø1.50
22.25
23.00
25.43
R4.00
2.00
5.80
4.00°
6.20
5.70
B-B
81.28
48.50
34.30
177.80

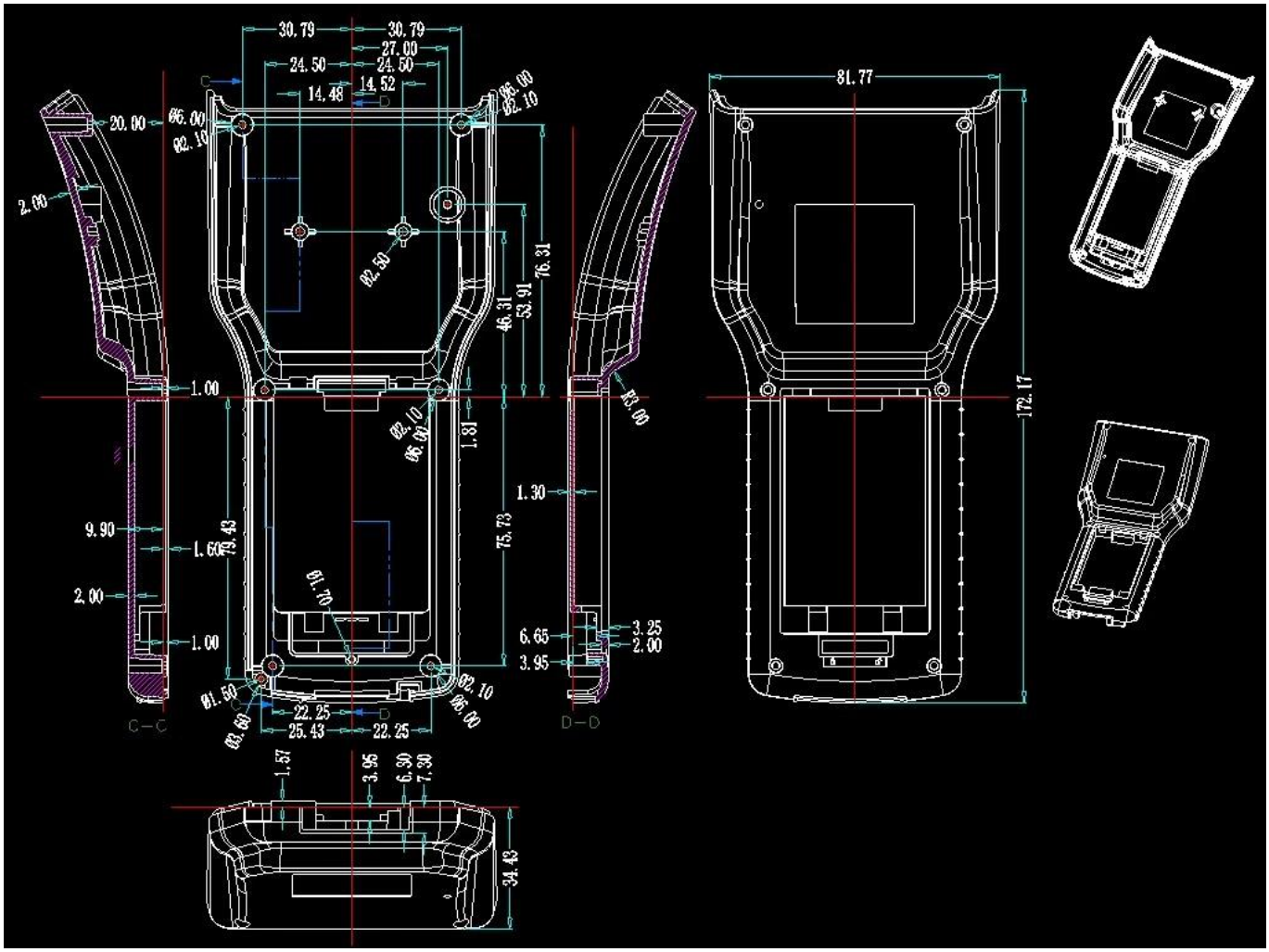

Aquí está nuestro servicio de personalizar:

1, cambiar la longitud de aluminio 2, cambiar el color de nuestras cajas
3, pulido del producto 4, revestimiento en polvo
5, aceite cepillado 6, recorte
7, grabado de lastre 8, etiqueta del PVC
9, placa de acrílico 10, serigrafía
11, haga la etiqueta engomada 12, bordes de gel de sílice
13, chorro de arena 14, alambre de dibujo
15, protección UV 16, molde abierto

Silkscreen
Plate
Sticker
We can do customize
Cutout
Silicone Seals
Color

We can do customize

Cut holes
Silkscreen
Sticker

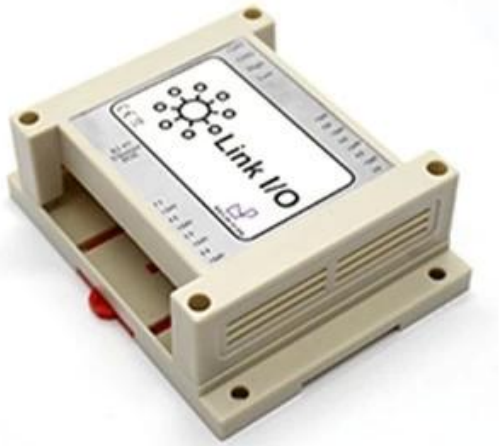

We can do customize

change the color	

We can do customize

PVC lable
Acrylic plate
Sticker

We can do customize

Cut holes
Silkscreen
Laser carve

We can do customize
UV
Protection

We can do customize

Cut holes
Silkscreen
Sticker

Utilizar:
Es ampliamente utilizado en la electrónica, la instrumentación, la automatización, la comunicación, la fuente de alimentación une, los proyectos del estudiante, los amplificadores, el equipo de la atención sanitaria, el equipo de la prueba y de la medida, el control industrial, los dispositivos periféricos y las interfaces.

Atención:

Recepción para entrarnos en contacto con para más detalles y citas de nuestro recinto, su investigación seguramente conseguirá la respuesta pronto en 24 horas. Todos los derechos reservados

QQ 505924585

Tel 86-755-83222882
86-13028816914

Add 628Room,505 Building ,Shangbu industry, Hangtian road ,Futian district ,Shenzhen, China,518031

Email lily@szomk.net

skype szomk006

Company Information

Shenzhen Futian Huaqiang Electronic World OMK Electronic Sales Departmen

This complex,during long years of efforts with it's own experienced group and sole facilities for improvement of productions and promotion of products quality, is now one of the largest suppliers of all kinds of metallic and plastic enclosures in different fields of electronic,electrical,communication,medical,industrial and research prtojects purposes.

In today's industrial world and with the rapid development of all industries,the need of these products is sensed more than ever.Therefore by offering the best quality and service,we try to meet these needs and help you to reach your ideals.

Exhibition

Certificate

Factory and showroom

Packaging & Shipping

TNT sure we can · UPS WE LOGISTICS · SF EXPRESS 顺丰速运 · FedEx Express · EMS · DHL

PayPal · WESTERN UNION · VISA · ESCROW · MasterCard · HSBC

SZOMK

Shenzhen Futian Huaqiang Electronic World OMK
Electronic Sales Department

Tel: +86-755-83222882 E-mail: ivy@szomk.com.cn

HOME

Cualquier consulta, póngase en contacto con: lily@szomk.net

Su investigación sería respondida 24 horas. O