Especificaciones

1.Type: AK-C-A3 29 * 129 * 80 pared de la caja de aluminio de montaje
2.Model No: AK-C-A3
3.Size: 29 (H) x129 (W) x80 (mm) 1.14 x3.15 "x5.08" "

Introducción de AK-C-A3 29 * 129 * 80 pared de la caja de aluminio de montaje

La caja de aluminio AK-C-A3 29 * 129 * 80 montaje en pared se utiliza como un ánodo, colocado en el electrolito,formado artificialmente el recinto que tiene una película protectora de óxido de aluminio en la superficie.

AK-C-A3 29 * 129 * 80 de pared características de la caja de aluminio de montaje

1. Tiene una gran resistencia a la abrasión, a la intemperie, a la corrosión.

2. se puede formar en la superficie de una variedad de colores, para maximizar ajuste a sus requisitos.

3. Tener una fuerte dureza, puede estar bien protegido sus equipos electrónicos.

AK-C-A3 caja de aluminio de montaje 29 * 129 * 80 de la pared

Tipo	AK-C-A3 caja de aluminio de montaje 29 * 129 * 80 de la pared
Marca	SZOMK
Material	aluminio
Modelo No.	AK-C-A3
Tamaño	29 (H) x129 (W) x80 (mm) 1.14 x3.15 "x5.08" "
Color	Blue-diferentes colores se pueden personalizar
Personalizada MOQ	20 piezas
Proteja nivel	IP54
Tiempo de espera	7-15 días después del pago get
Embalaje normal	Cartón y espuma de plástico y embalaje cinta

Foto Detalle de AK-C-A3 caja de aluminio de montaje 29 * 129 * 80 de la pared

SZOMK

SZOMK
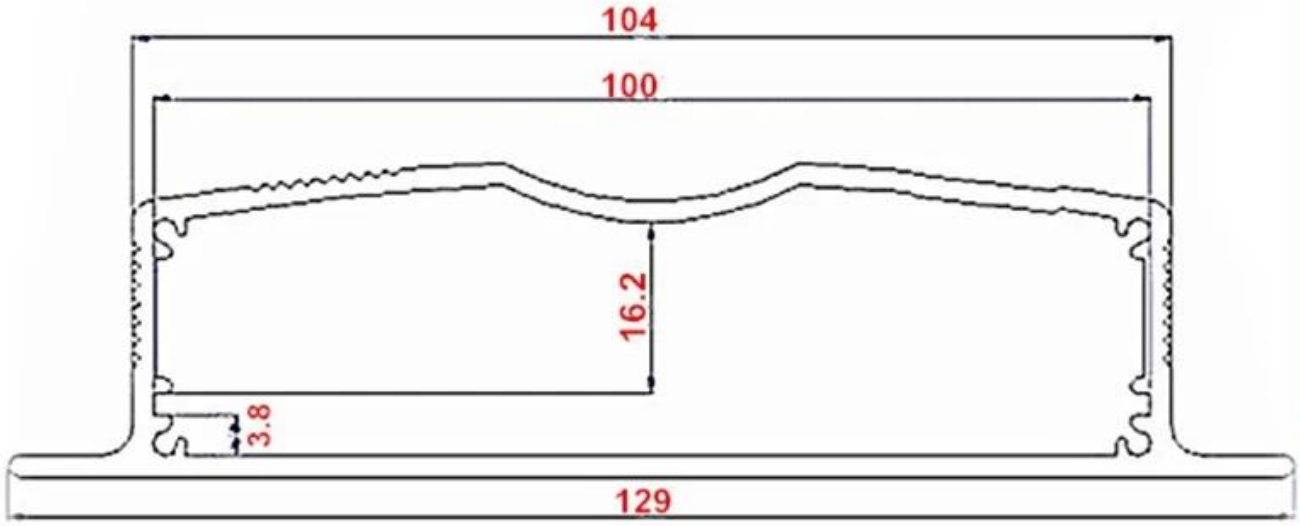
SZOMK