Voici notre service Personnaliser:

1. Changer la longueur
2. Changer la couleur
3. polissage
4. Sablage
5. Feuille d'aluminium brossée
6. Trou coupe
7. Sculpture au laser
8. Étiquette PVC
9. plaque acrylique
10. Écran

Utiliser:

Il est largement utilisé dans l'électronique, l'instrumentation, l'automatisation, la communication, les unités d'alimentation, les projets d'élèves, les amplificateurs, les équipements de santé, les équipements de test et de mesure, les appareils de commande industrielle, les périphériques et les interfaces, les boîtes de commutation.

Attention:

Bienvenue à nous contacter pour plus de détails et citations de notre enceinte, votre demande aura sûrement une réponse rapide en 24 heures :.-)

SZOMK

Customizable
Cutout,sticker
Silkscreen,color

Weight :423 g
Model No. AK-H-04

Size:9.37*5.28*2.24 inch
238*134*57 mm

SZOMK

SZOMK

SZOMK

SZOMK

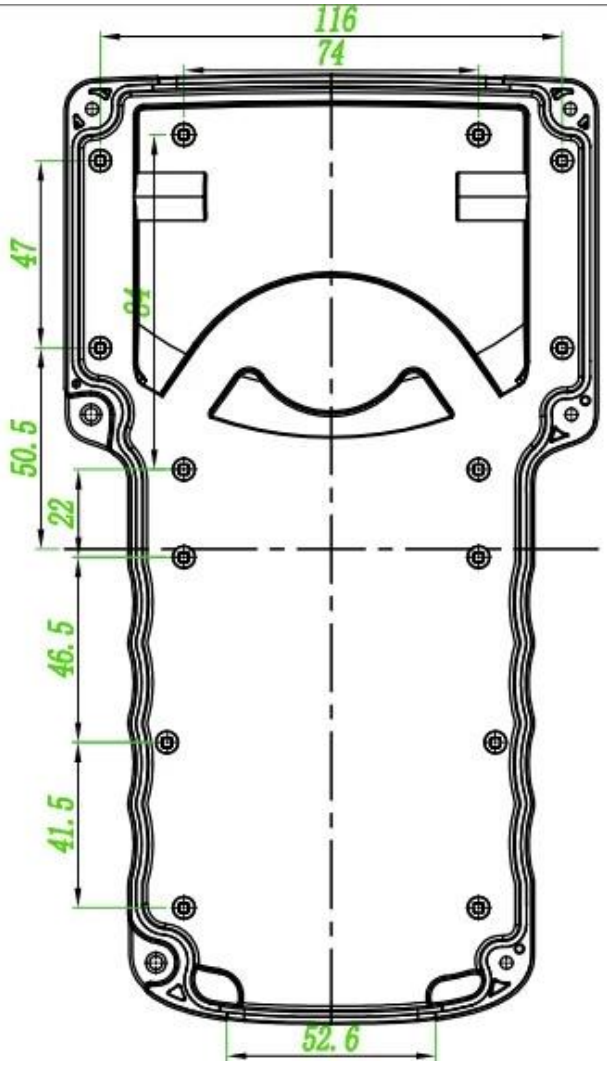
116
74
47
50.5
22
46.5
41.5
52.6

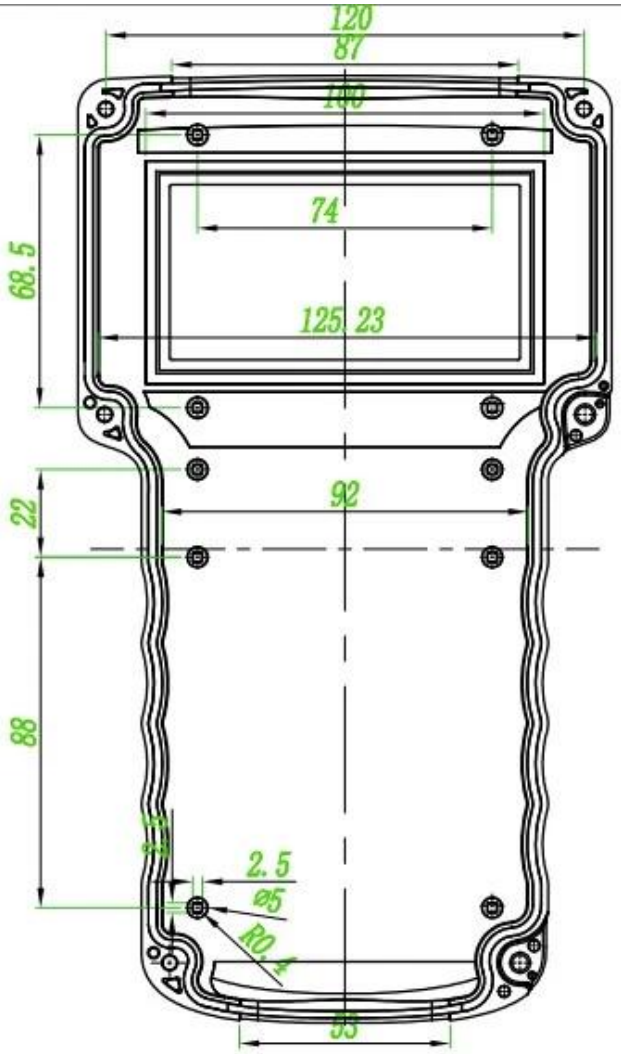
120
87
100
74
68.5
125.23
22
92
88
2.5
Ø5
R0.4
95

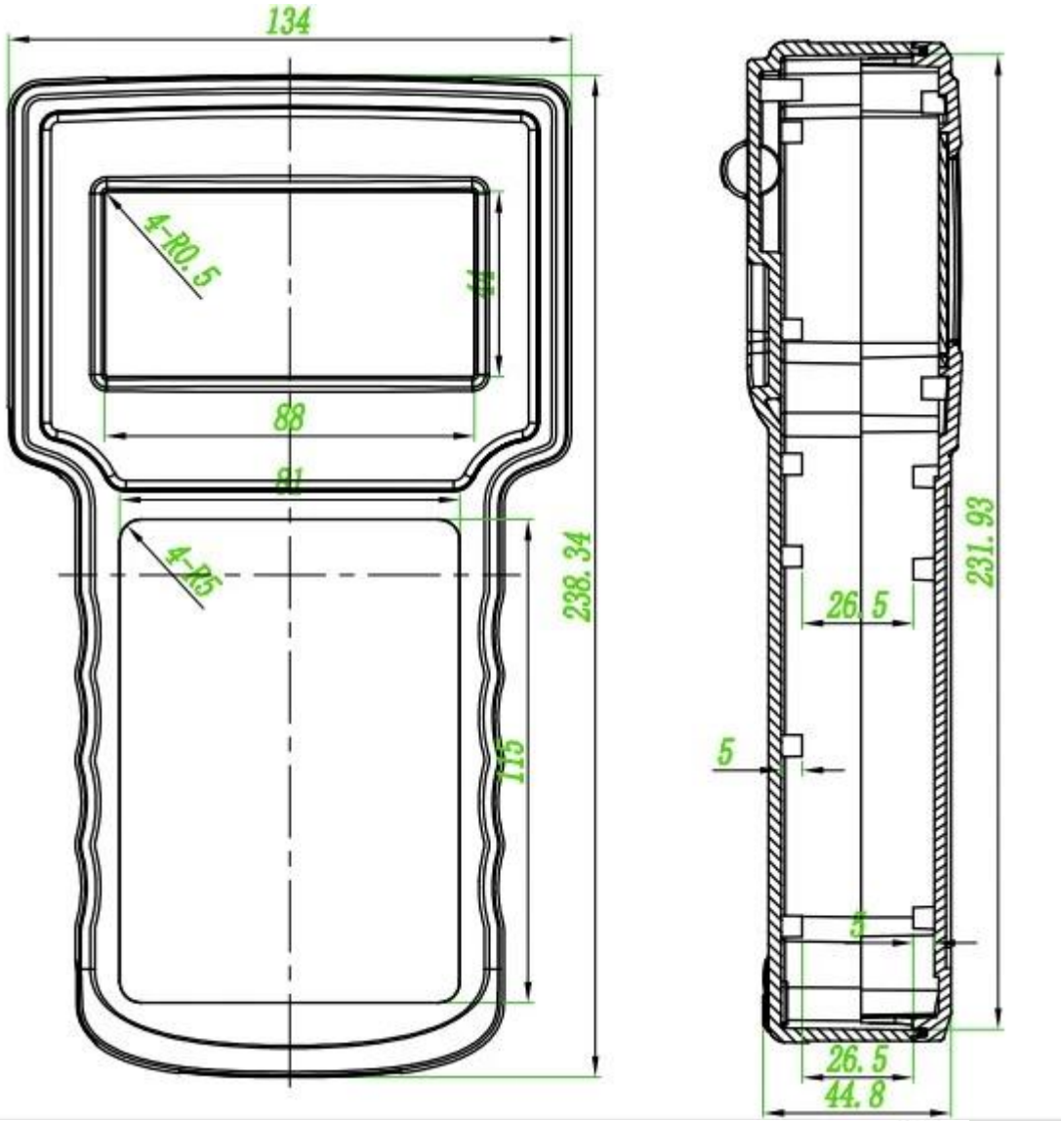
134
4-R0.5
88
81
4-R5
238.34
115
231.93
26.5
5
26.5
44.8

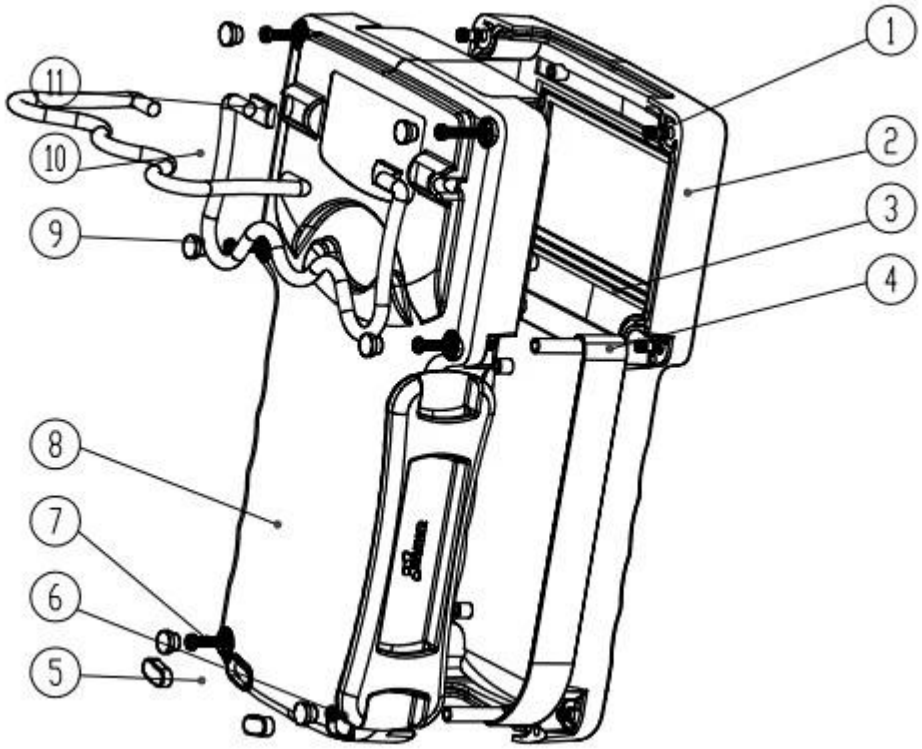
1
2
3
4
5
6
7
8
9
10
11