Convient pour le périphérique IoT, l'émetteur de données et le récepteur, point d'accès.

SzomkLes cas sont utilisés dans divers secteurs et champs, c'est-à-dire en tant qu'enceinte de réseau IoT, clôture de capteur, garde à vue pour PC construit, enceinte de l'instrument,
Boîte de commande industrielle, boîte à jonction, boîte de distribution, cadre d'amplificateur audio et ainsi de suite.
Choisissez parmi un large éventail d'environ 2 000 publicsArticles et sans exigences de quantité, vous pouvez simplement acheter à partir de 1 pièce!

SocleService

coupé
Sérigraphie à séquestre d'impression / pad
gravure laser
Impression UV
étiquette
clavier membranaire
assiette en acrylique
peinture à l'huile
Électro-plastique
Traitement à chaud
Plaque PC personnalisée
CNC en plastique
Soudage échographique
Revêtement de blindage RFI / EMI
Matériau d'édition UL94-V0, retard de flamme, retard de température élevé

Impression 3D (RDM / SLS / SLS / FSM)
Moulage vide
IndustrielIngénierieDessinEtoutils
MOQ:30PC

Application

*** Hub de charge de puissance USB + hub de données**
*** Hémodynamique USBDispositif de recherche**
*** Point d'accès WiFi**
*** Contrôleur électronique à domicile sans fil**
*** Station de déclenchement avancée**
*** G4 Flight Tracker**
*** Module GSM**
***IoT et capteur**
*** Système de formation réseau**
***Unité de communicationavec capteur**

***Enregistreur de données réseau sans fil**
***Boîte en plastique du réseau à bride**

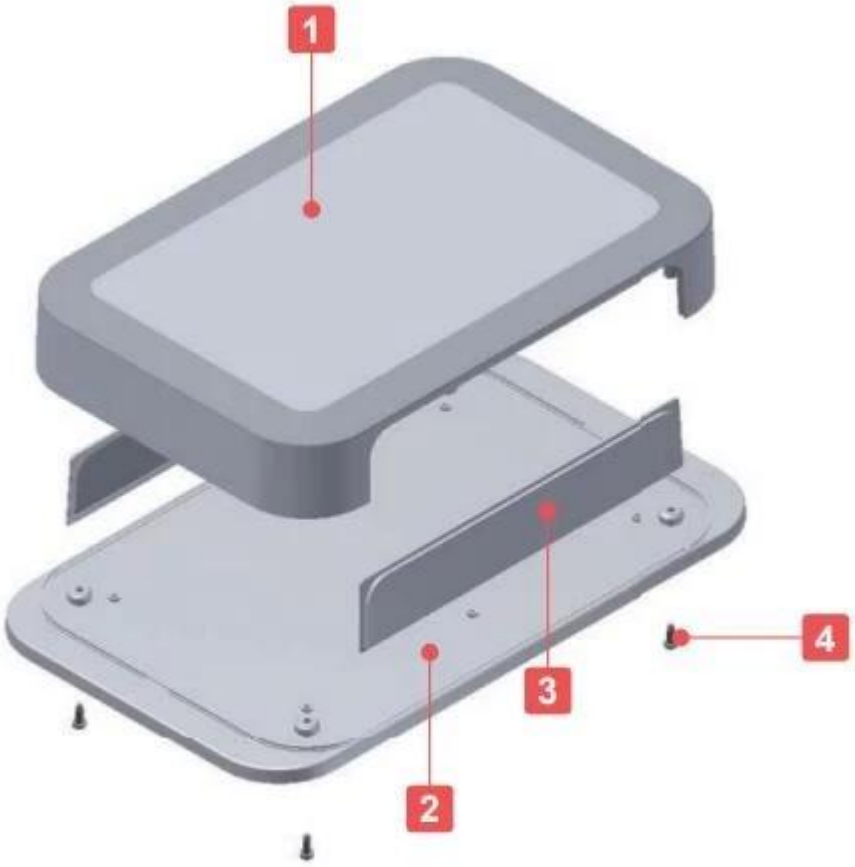

SZOMK

124*67*34mm

66g

AK-W-66

SZOMK

124*67*34mm

66g

AK-W-66

SZOMK

124*67*34mm

66g

AK-W-66

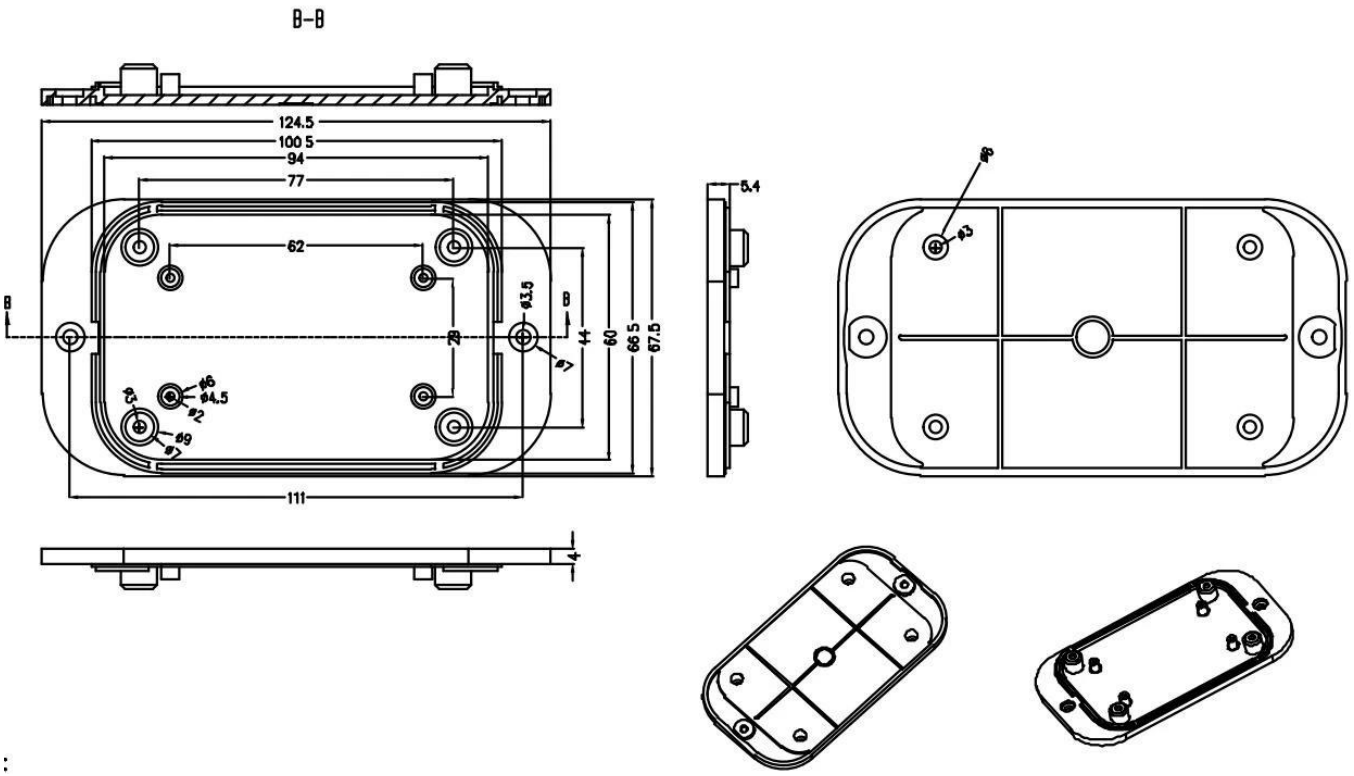
B-B
124.5
100.5
94
77
62
B
B
ø3.5
28
44
60
66.5
67.5
ø7
ø6
ø4.5
ø2
ø3
ø9
ø7
111
4
5.4
ø8
ø3