Voici notre service de personnalisation:

1. Changer la longueur
2. Changer de couleur
3. polissage
4. Sablage
5. Feuille d'aluminium brossé
6. trou coupé
7. Découpe laser
8. étiquette en PVC
9. plaque acrylique
10. écran

Utilisation:

Il est largement utilisé dans les domaines de l'électronique, de l'instrumentation, de l'automatisation, de la communication, de l'alimentation, des projets étudiants, des amplificateurs, des équipements de santé, des équipements de test et de mesure, du contrôle industriel, des périphériques et interfaces, des boîtiers de commutation.

Attention:

Bienvenue à nous contacter pour plus de détails et citations de notre clôture, votre demande sera sûrement obtenir une réponse rapide dans les 24 heures. :-)

SZOMK

Customizable
Cutout,sticker
Silkscreen,color

Weight :259 g **Size :8.27*4.92*1.85 inch**
Model No.AK-H-55 **210*125*47 mm**

SZOMK

SZOMK

SZOMK

SZOMK

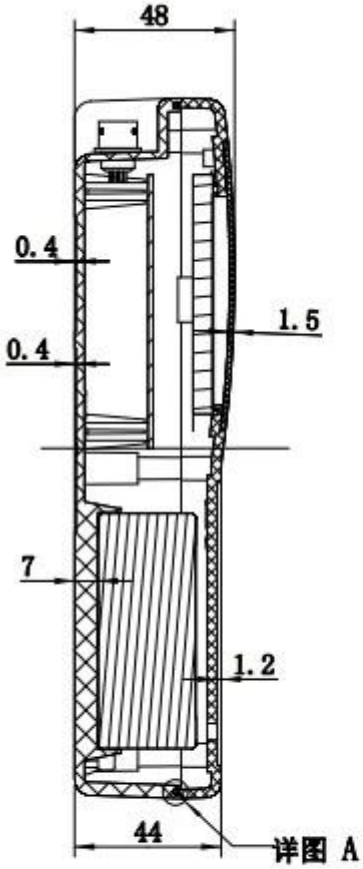

截面
A-A

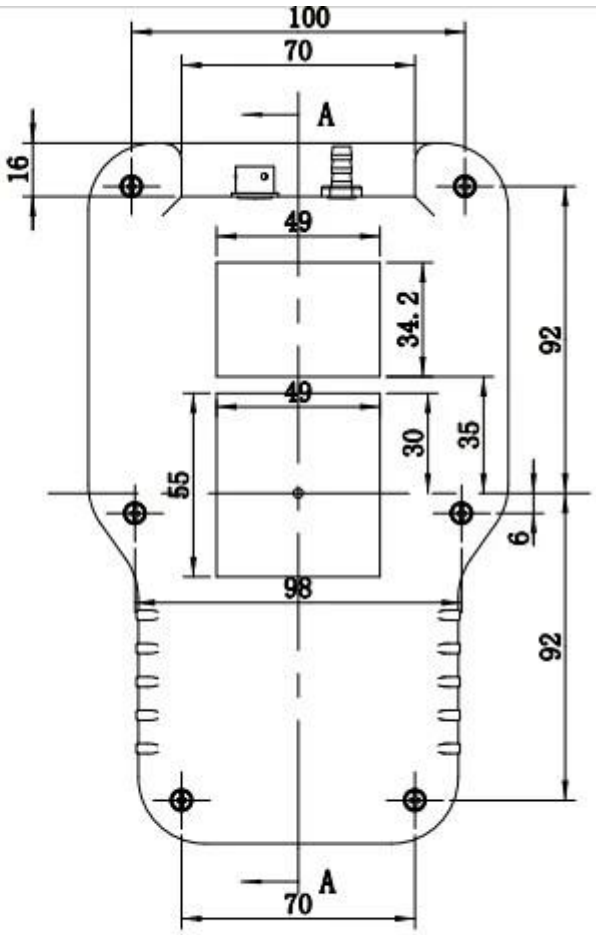

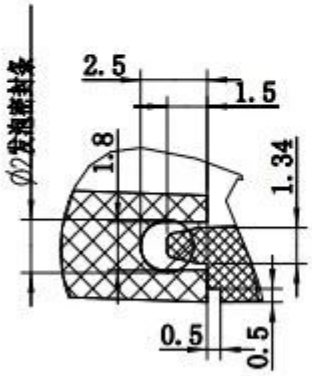

细节 A
比例 4:1

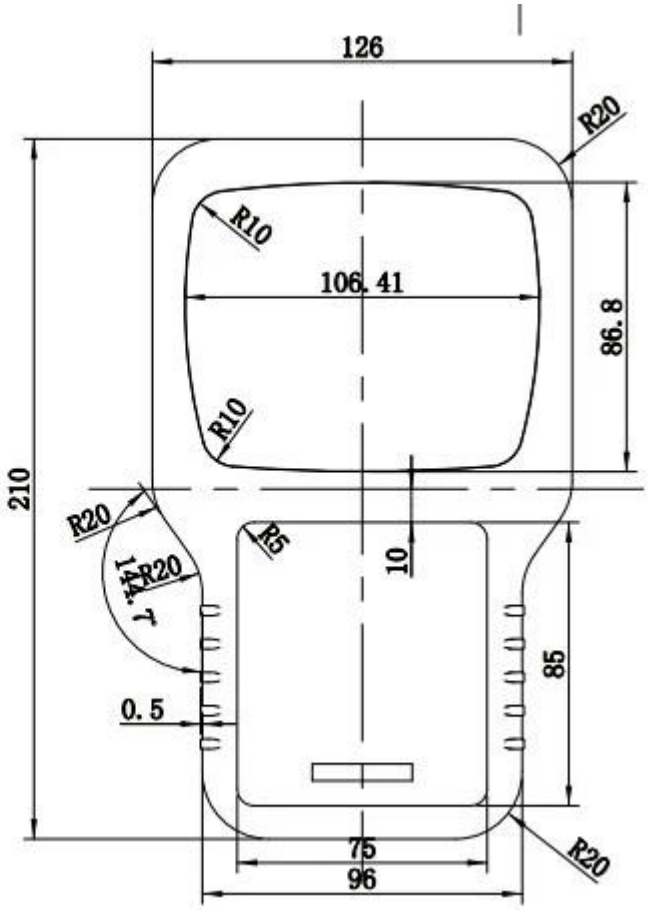

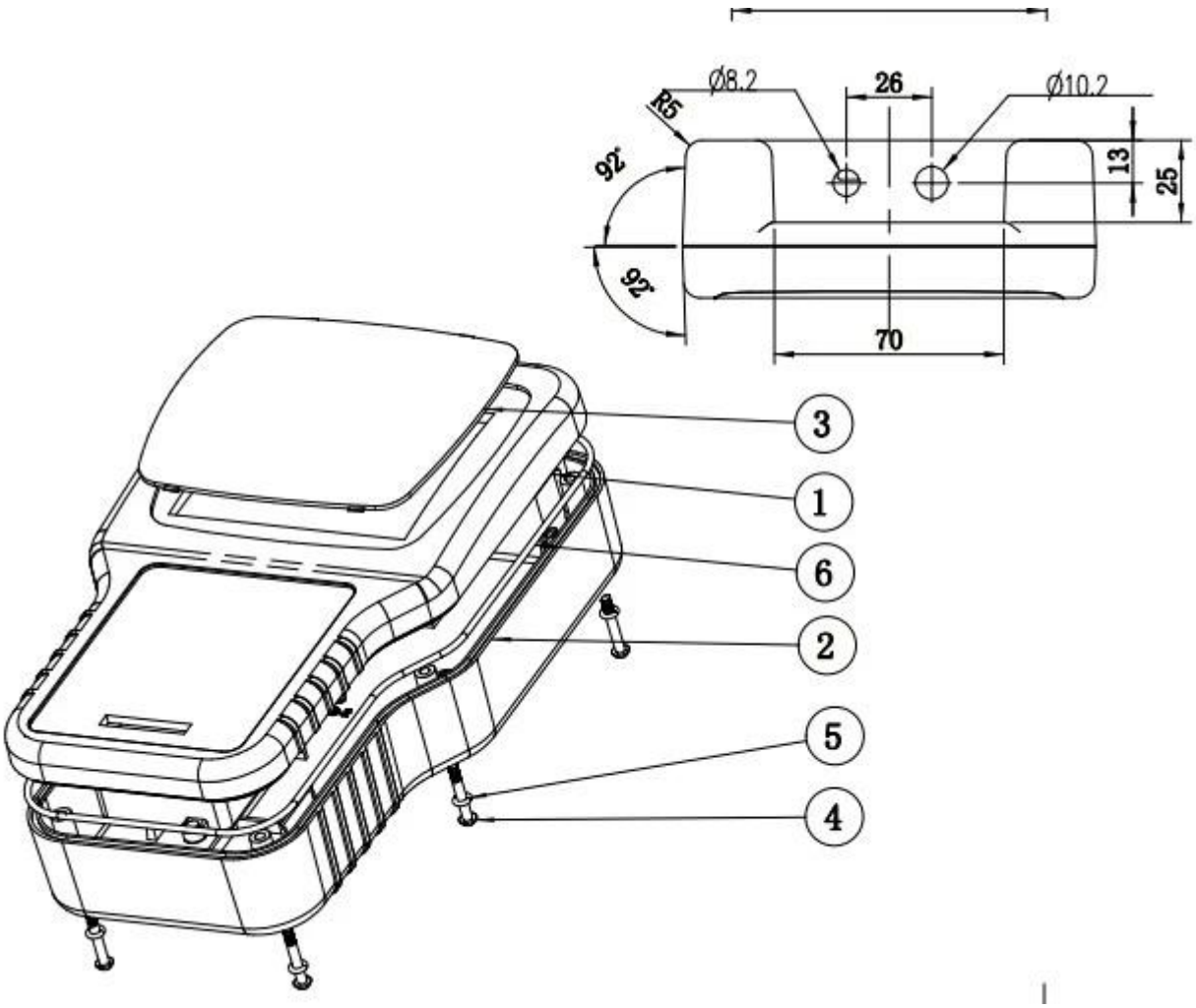

T/T, WESTERN UNION, MONEY GRAM AND PAYPAL ACCPETED.

Skype: 13691908477

Tel: 86-13691908477

Email: felix@chinaenclosure.com

Contact Us