Avantages de la boîte de distribution électronique de boîtier en plastique ABS

1. Possède une forte résistance à l'abrasion, aux intempéries et à la corrosion.
2. Peut être formé sur la surface d'une variété de couleurs, afin de s'adapter au mieux à vos besoins.
3. Avoir une forte dureté, peut être bien protégé vos appareils électroniques.

Que pouvons-nous faire pour vous

1Drilling, Punching, etc.Bienvenue pour fournir des dessins personnalisés.
2 Revêtement en poudre, pinceau, polonais, sérigraphie, découpe au laser, autocollant, gravure, feuille acrylique.
3 court délai, normalement 3-5 jours après le paiement (selon la quantité)
4 réponse rapide pour votre demande

Photos détaillées de la boîte de distribution électronique de boîtier en plastique ABS

SZOMK

Enclosure Manufacturer

www.chinaenclosure.com

SZOMK

Customizable cutout, sticker silkscreen, color

Weight: 24g

Model No.AK-S-01

Size: 3.15*1.97*0.75inch
80*50*19 mm

Détaillé dessins

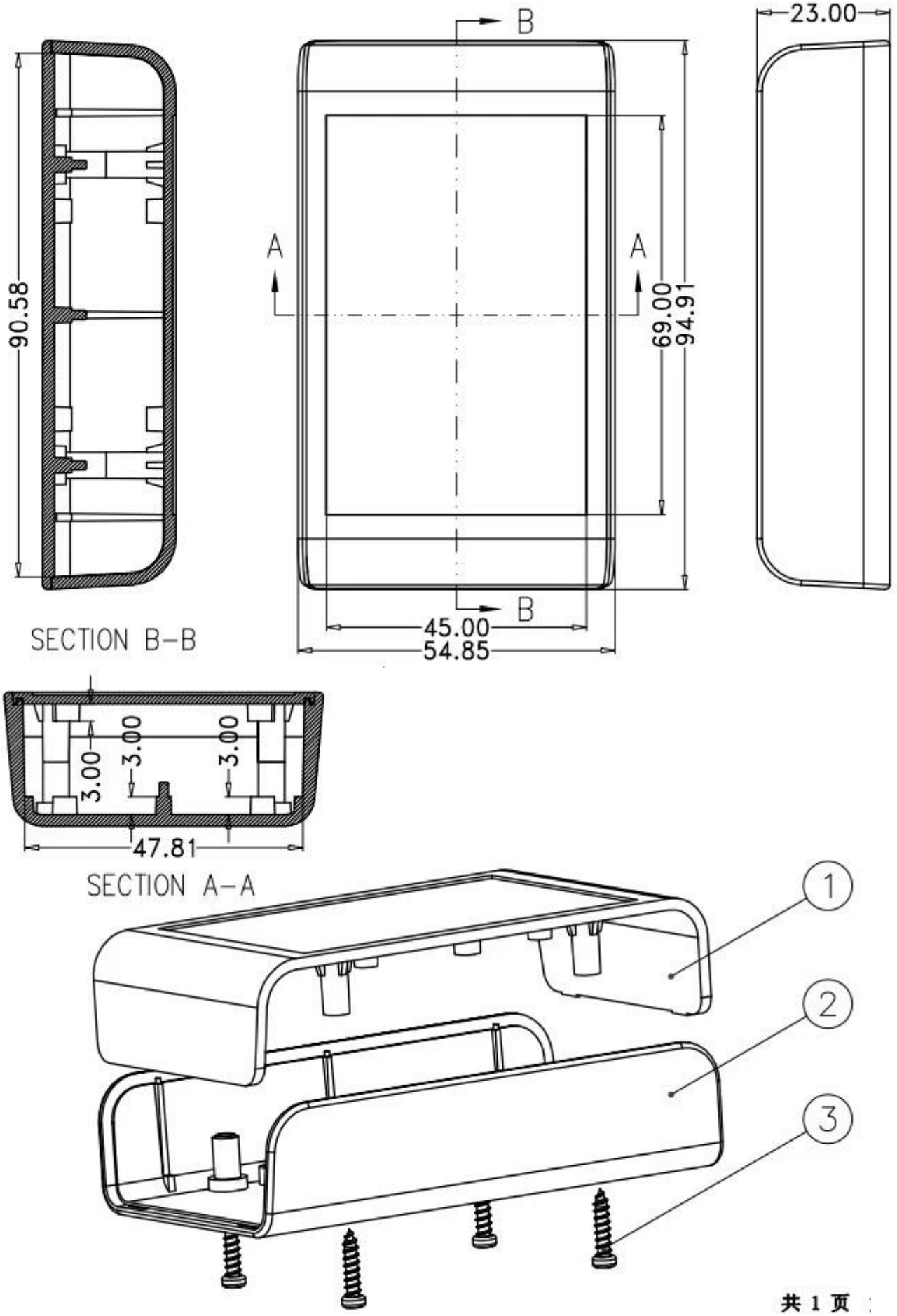

Autre personnalisation

Méthodes d'emballage et d'expédition

SZOMK

Our packaging

Plastic foam packaging

Metal shell packaging

Plastic box packaging

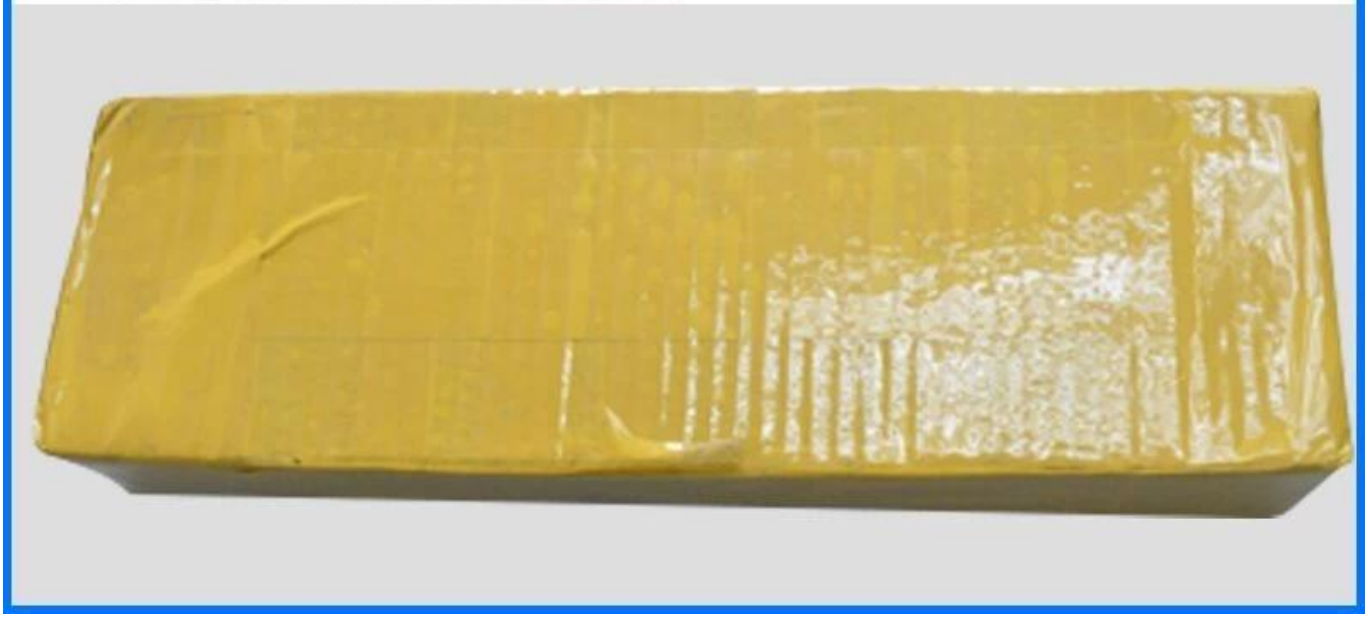

Contactez nous