Fonctionnalités:

1, le produit comporte des boîtes et des cartons séparés.
2, le mur et la vis de paroi de la coque, la feuille décorative (position de la vis de meulage).
3, avec un simple (client) pour correspondre à la vis
4, tout l'emballage de la poche.
5, le produit est en matière plastique
6, respectivement, selon leurs besoins et leurs forages.

Objectif principal:

Dans les boîtiers de compteurs muraux et les différences géographiques dans les noms différents, on utilise différents boîtiers de jonction industriels, des boîtiers de compteur, des produits électroniques, tels que Shell, principalement utilisés pour les systèmes électriques intérieurs et extérieurs, de communication, de lutte contre l’incendie, de fer, électronique, électricité, chemins de fer, chantiers de construction, coqs, aéroports, hôtels, grandes usines, zone de pollution.

SZOMK

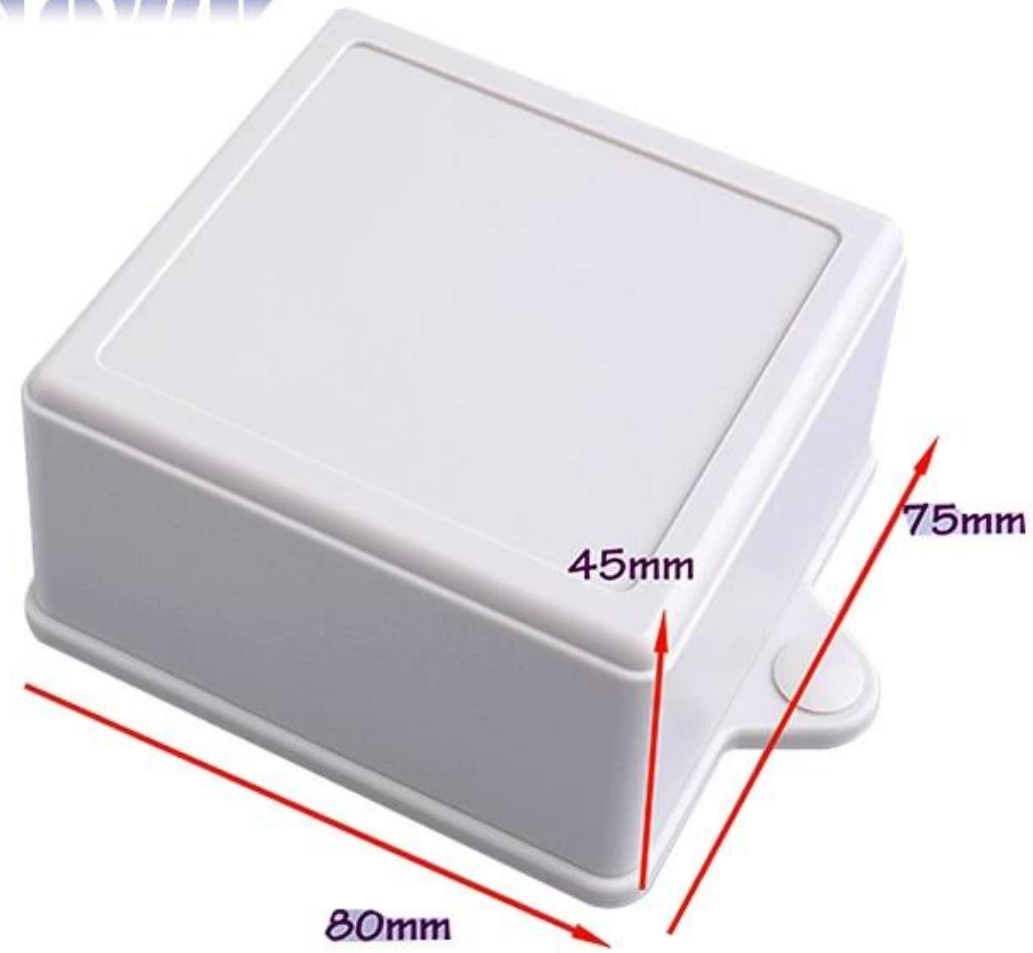

Enclosure Manufacturer

www.chinaenclosure.com

SZOMK

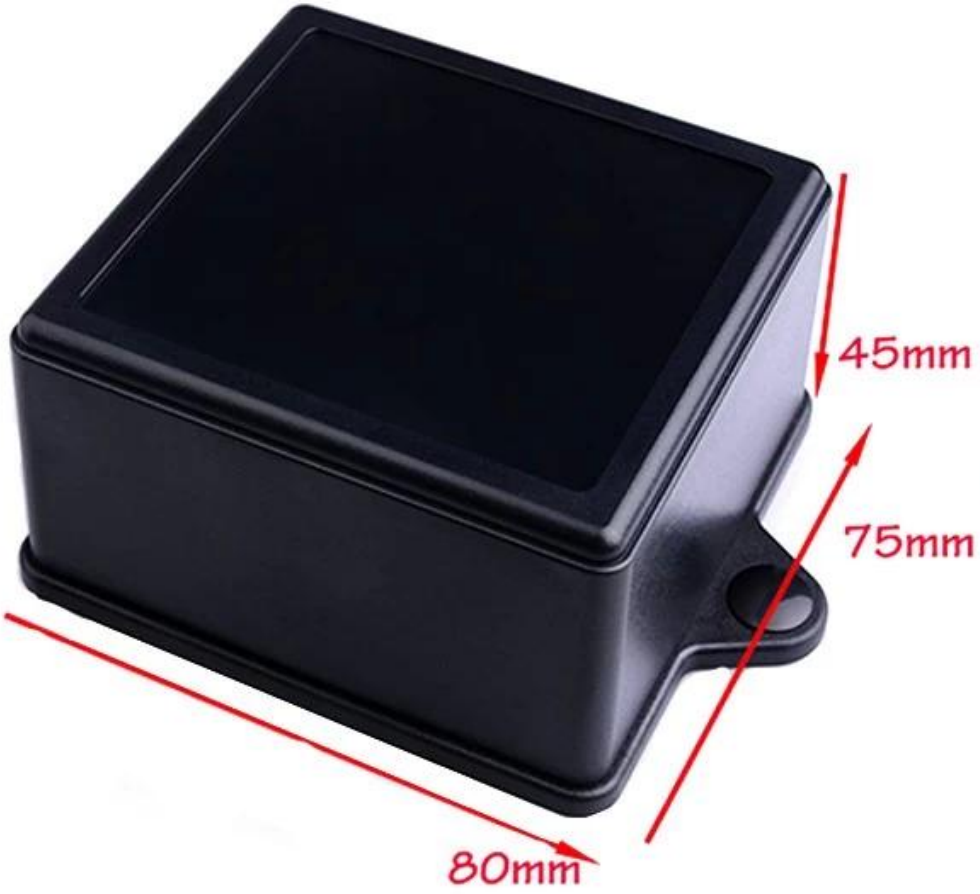

SZOMK

SZOMK

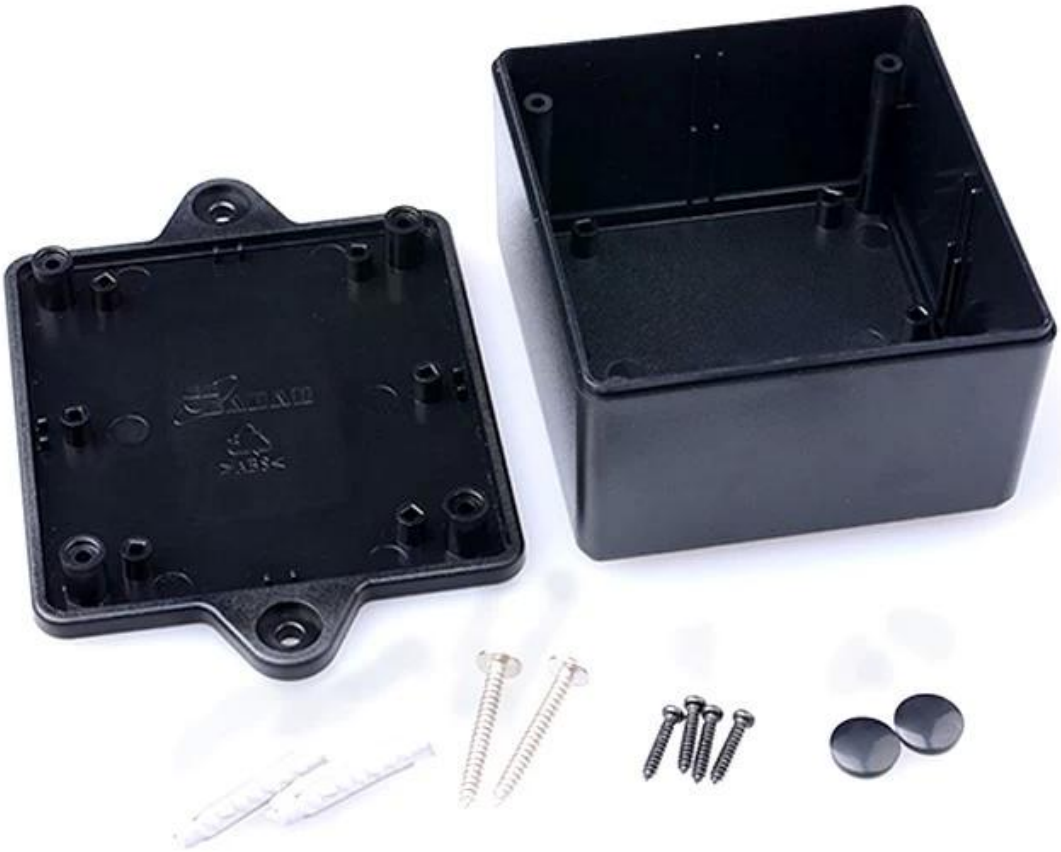

SZOMK

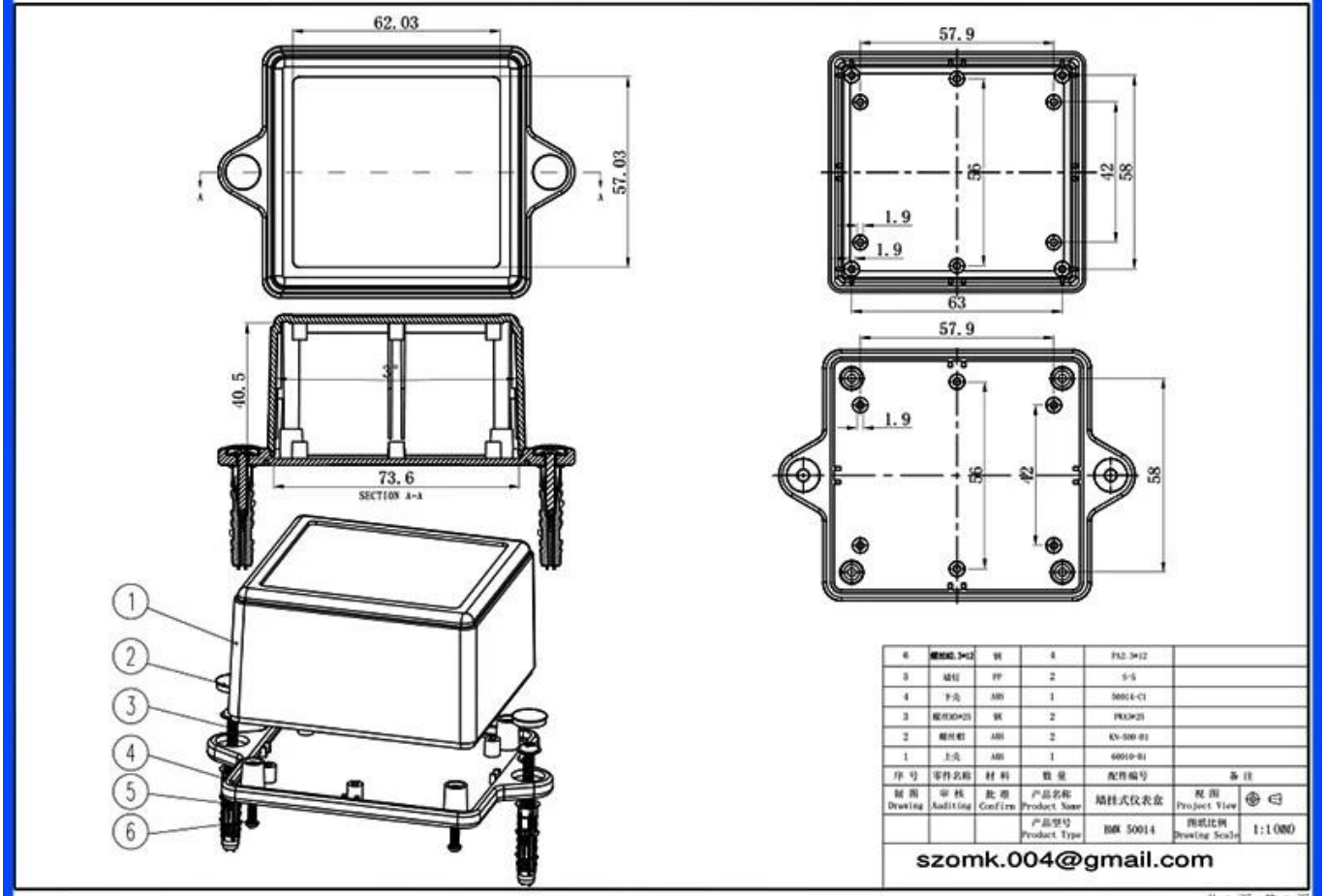

6	螺栓M3×12	钢	4	PA2.3×12	
5	端柱	PP	2	S-S	
4	下壳	ABS	1	50014-C1	
3	螺柱M3×25	钢	2	PK3×25	
2	螺栓螺	ABS	2	KN-500-01	
1	上壳	ABS	1	60010-01	
序号	零件名称	材料	数量	配件编号	备注
制图 Drawing	审核 Auditing	批准 Confirm	产品名称 Product Name	端柱式仪表盒	视图 Project View
			产品型号 Product Type	BMK 50014	图纸比例 Drawing Scale 1:1000

szomk.004@gmail.com

T/T, WESTERN UNION, MONEY GRAM AND PAYPAL ACCPETED.

Skype: 86-13392896082

Tel: 86-13392896082

Email: kevin@chinaenclosure.com

Contact Us