SZOMK

Enclosure Manufacturer

www.chinaenclosure.com

SZOMK

SZRMK

SZOMK

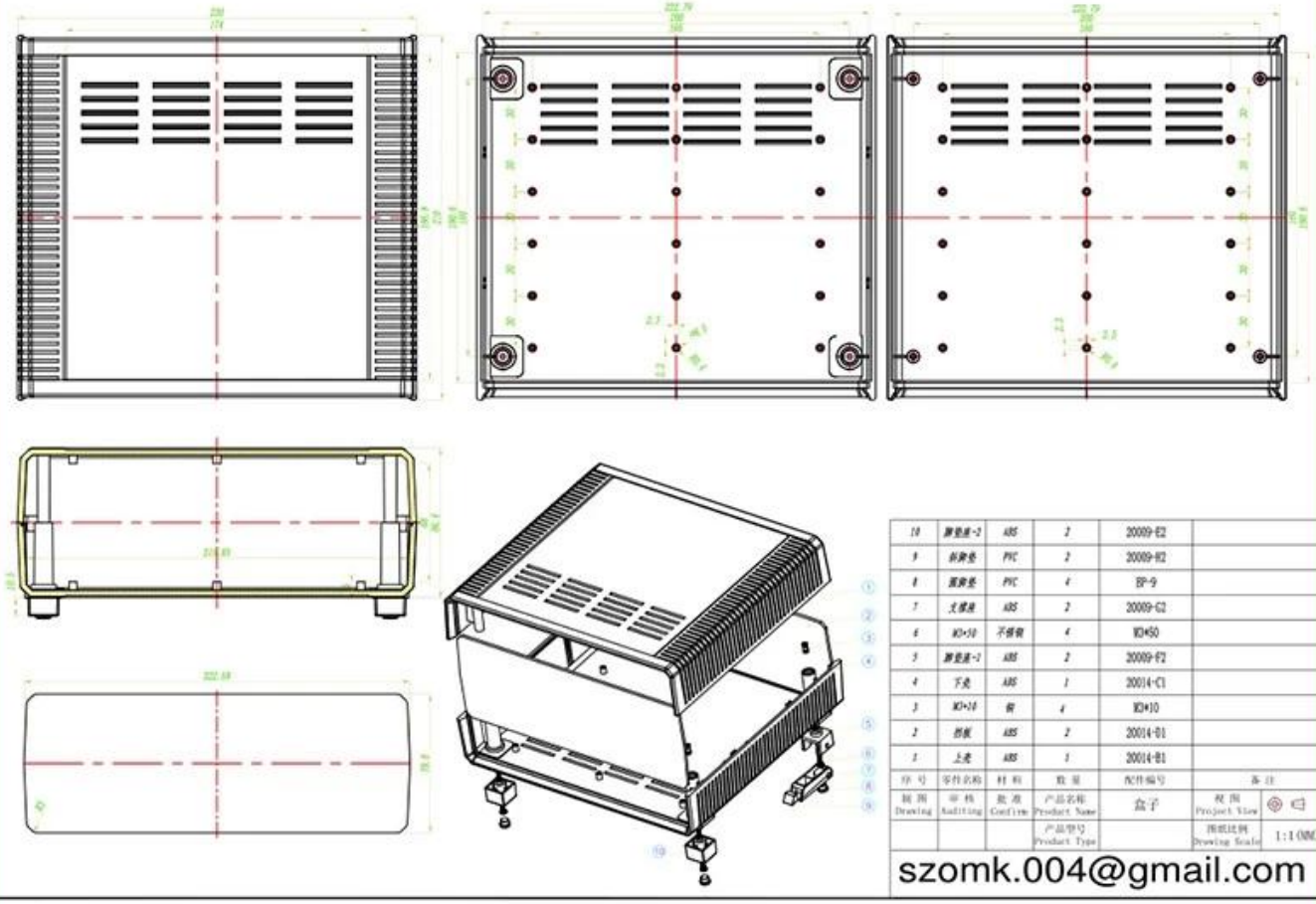

10	脚垫座-2	ABS	2	20009-E2	
9	斜脚垫	PVC	2	20009-H2	
8	脚脚垫	PVC	4	EP-9	
7	支撑座	ABS	2	20009-G2	
6	M3×10	不锈钢	4	M3×50	
5	脚垫座-1	ABS	2	20009-F2	
4	下壳	ABS	1	20014-C1	
3	M3×10	铜	4	M3×10	
2	挡板	ABS	2	20014-D1	
1	上壳	ABS	1	20014-B1	
序号	零件名称	材料	数量	配件编号	备注
制图 Drawing	审核 Auditing	批准 Confirm	产品名称 Product Name	盒子	校图 Project View
			产品型号 Product Type		图纸比例 Drawing Scale 1:1(MM)

szomk.004@gmail.com

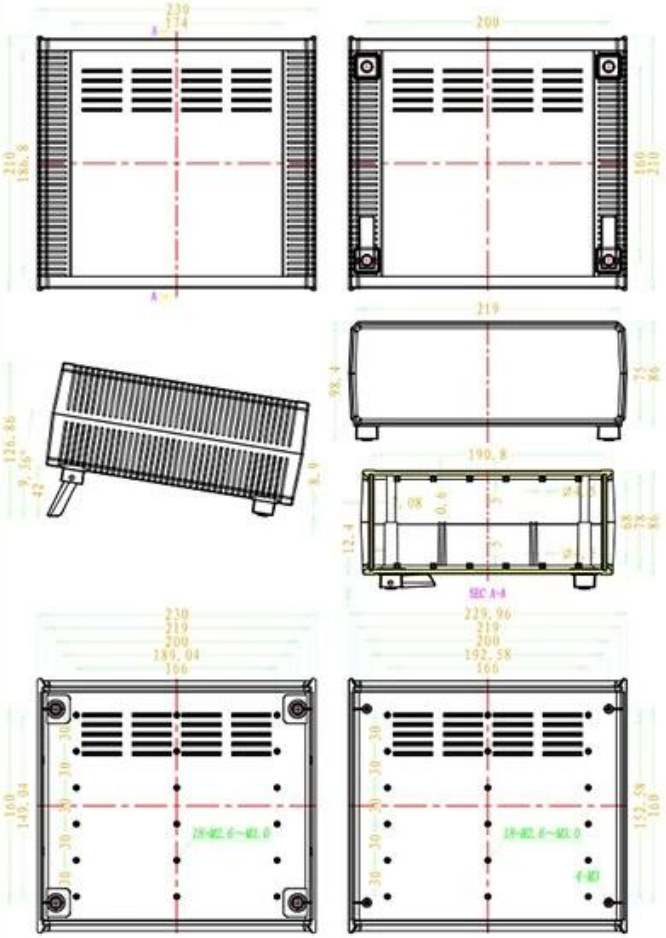

AK-D-09

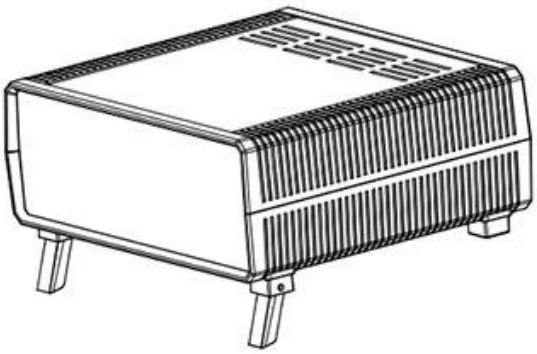

szomk.004@gmail.com
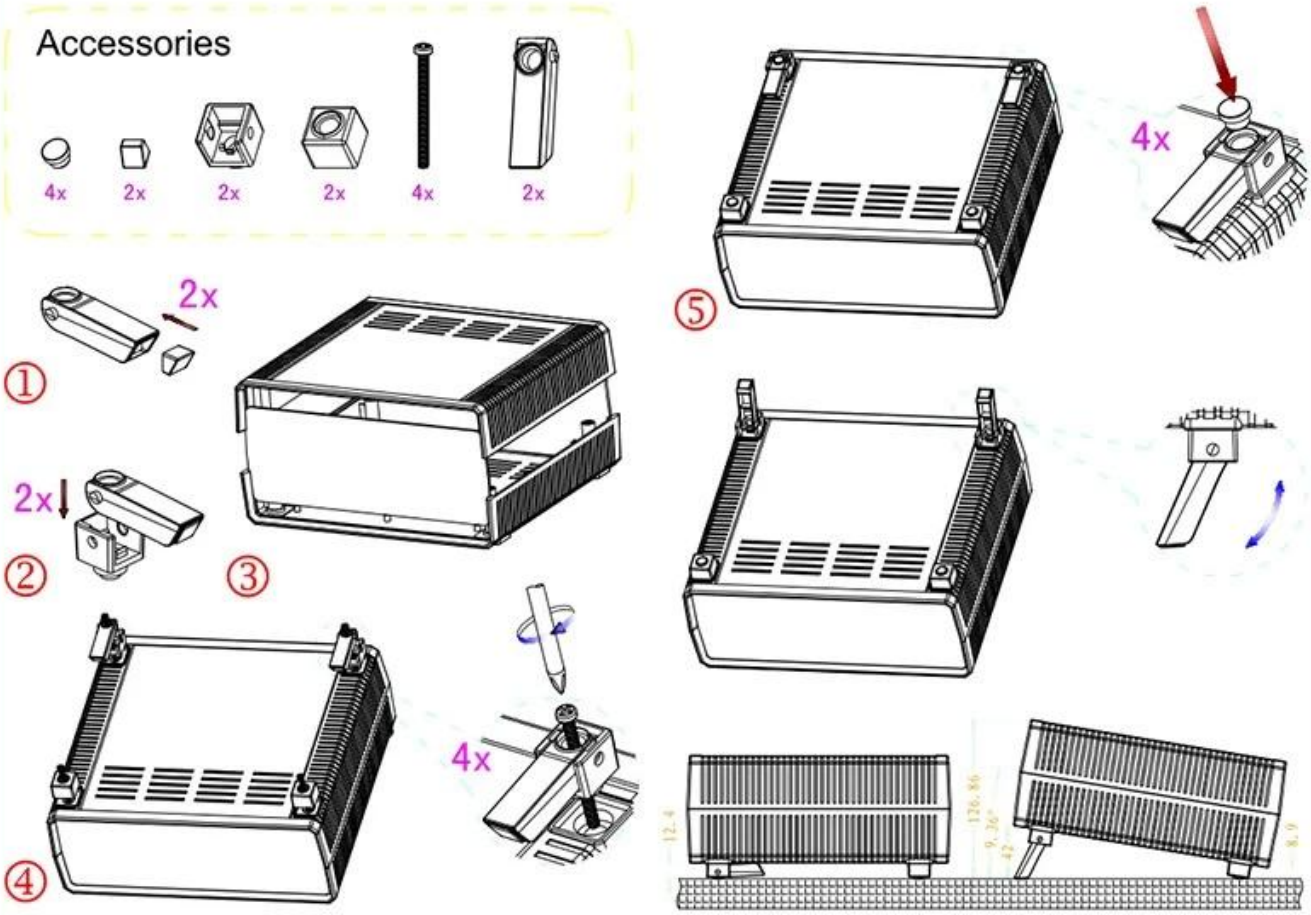
SZOMK