Poinçonnage de petite taille boîte de jonction de cas de projet de boîtier en plastique en plastique DIY pour carte de circuit imprimé PCB Split box 25 * 36 * 77mm

Perforation petit Taille Plastique enceinte spectacle:

SZOMK

Customizable
Cutout,sticker
Silkscreen,color

Weight: 17g

Size: 25*36*77 mm

Model No. AK-W-57

0.98*1.42*3.03 inch

SZOMK

Customizable
Cutout,sticker
Silkscreen,color

Weight: 17g

Size: 25*36*77 mm
0.98*1.42*3.03 inch

Model No. AK-W-57

Type	mur monter Plastique enceinte
Modèle.Non	AK-W-57
Taille	25X36X77mm
Poids	17g
Couleur	noir et personnalisé autre couleurs

Boîte de jonction de projet dessin:

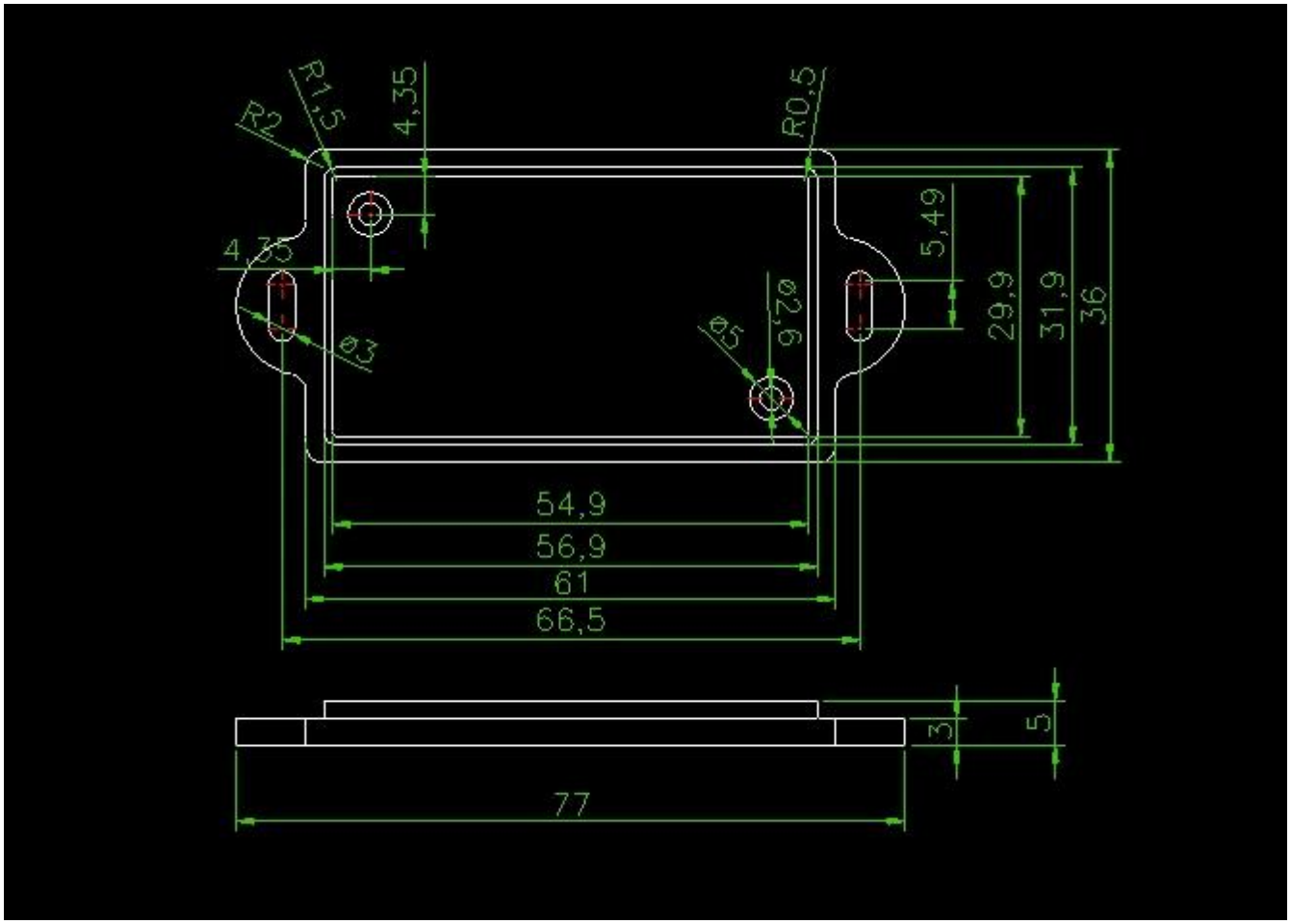

Nous avons le plaisir de vous offrir:

1 Perçage, poinçonnage, etc. Dessins de bienvenue
2 perçage, sérigraphie, gravure au laser, autocollants, etc.
3 délais de livraison courts, généralement 3-5 jours après le paiement (selon le numéro)
4 pour une réponse acceptée à votre demande

Applications:

Il est largement utilisé dans l'électronique, l'instrumentation, l'automatisation, la communication, les blocs d'alimentation, les projets étudiants, les amplificateurs, les équipements de soins de santé, les équipements de test et de mesure, le contrôle industriel, les périphériques et les interfaces.

Plastique jonction boîte enceinte livraison:

la norme Stock produit	1-3working journées
Douane produit dans Stock	3-10working journées
Douane produit en dehors de syock	10-20working journées

Conseils:

Bienvenue à nous contacter pour plus de détails et citations boîtier électrique
Votre demande sera rapidement répondre dans les 24 heures.