Caractéristiques

1. Type: AK-C-A3 29 * 129 * 80 boîtier mural en aluminium
N ° 2.Modèle: AK-C-A3
3.Taille: 29 (H) x129 (W) x80 (mm) 1.14 "x5.08" x3.15 "

Introduction de la boîte en aluminium AK-C-A3 29 * 129 * 80 en montage mural

Le boîtier en aluminium mural AK-C-A3 29 * 129 * 80 est utilisé comme anode, placé dans un électrolyte,Formé artificiellement Enceinte ayant un film protecteur en oxyde d'aluminium à la surface.

AK-C-A3 29 * 129 * 80 boîtiers en aluminium pour montage mural

1. A une forte résistance à l'abrasion, aux intempéries, à la corrosion.

2. Peut être formé à la surface d'une variété de couleurs, afin de maximiser vos besoins.

3. Avoir une forte dureté, peut être bien protégé par votre électronique.

AK-C-A3 29 * 129 * 80 caisson en aluminium pour montage mural

Type	AK-C-A3 29 * 129 * 80 caisson en aluminium pour montage mural
Marque	SZOMK
Matériel	aluminium
Numéro de modèle	AK-C-A3
Taille	29 (H) x129 (W) x80 (mm) 1,14 "x5,08" x3,15 "
Couleur	Des couleurs bleues différentes peuvent être personnalisées
MOQ personnalisé	20 pièces
Niveau de protection	IP54
Délai de mise en œuvre	7-15 jours après avoir payé
Emballage normal	Emballage en carton et en mousse plastique et en bande

Photo détaillée de la boîte en aluminium AK-C-A3 29 * 129 * 80 en aluminium

SZOMK

SZOMK

SZOMK

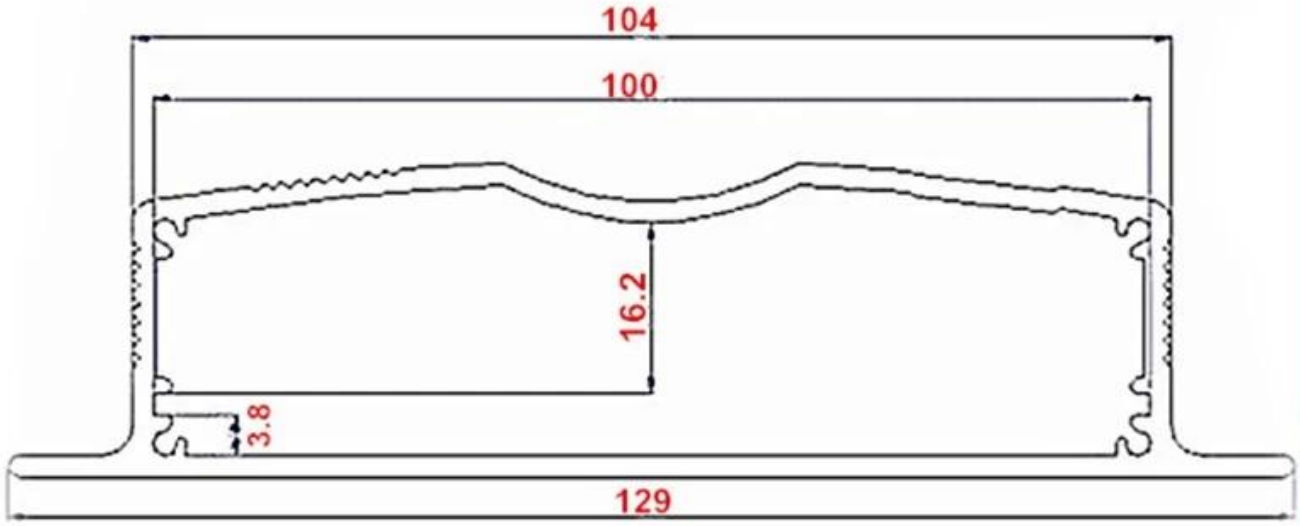

Wall-mounting series

Size List:HxWxfree(mm)

Length can be random

AK-C-A1	36x147	AK-C-A17	40.5x97
AK-C-A2	41x147	AK-C-A18	80x234
AK-C-A3	29x129	AK-C-A19	40x80.5
AK-C-A4	28x104	AK-C-A20	33x105
AK-C-A5	32x155	AK-C-A21	39x96
AK-C-A6	71x190	AK-C-A22	24x76
AK-C-A7	46x190	AK-C-A23	58x180
AK-C-A8	38x88	AK-C-A24	29x164
AK-C-A9	48x204	AK-C-A25	61x147
AK-C-A10	38x150	AK-C-A26	35x120
AK-C-A11	55x150	AK-C-A27	36x85
AK-C-A12	45x138	AK-C-A28	28x165
AK-C-A13	55x147	AK-C-A29	52x165
AK-C-A14	30x67	AK-C-A30	33.5x103
AK-C-A15	73.5x250	AK-C-A31	39x144
AK-C-A16	24x80	AK-C-A32	26x66

Nomal series

Size List:HxWxfree(mm)

Length can be random

AK-C-B1	45x70
AK-C-B2	23x44
AK-C-B3	43x66
AK-C-B4	24x64
AK-C-B5	27x66
AK-C-B6	28x58
AK-C-B7	25x40
AK-C-B8	20x54
AK-C-B9	44x80
AK-C-B10	19x52
AK-C-B11	22x104
AK-C-B12	38x63.5
AK-C-B13	33x70
AK-C-B14	32x23
AK-C-B15	29x75
AK-C-B16	25x82
AK-C-B17	35x65
AK-C-B18	39x80
AK-C-B19	29x67
AK-C-B20	27x142.5
AK-C-B21	28.8x82.8
AK-C-B22	45x122
AK-C-B23	32x82
AK-C-B24	40x157
AK-C-B25	32x138.5
AK-C-B26	25x66
AK-C-B27	24x70
AK-C-B28	19x45
AK-C-B29	22x55
AK-C-B30	25x64
AK-C-B31	29x46
AK-C-B32	47x88
AK-C-B33	35x80
AK-C-B34	28x84
AK-C-B35	27.5x66.2
AK-C-B36	47x132
AK-C-B37	25x58
AK-C-B38	22.4x61
AK-C-B39	30.5x72
AK-C-B40	27.5x81
AK-C-B41	26x108
AK-C-B42	40x93
AK-C-B43	45x240
AK-C-B44	30x80
AK-C-B45	42.7x65.8
AK-C-B46	33x61
AK-C-B47	45.2x70.8
AK-C-B48	30x79
AK-C-B49	24x58
AK-C-B50	35x90
AK-C-B51	20x65
AK-C-B52	22.5x43.5
AK-C-B53	48x100
AK-C-B54	30x55
AK-C-B55	40x50
AK-C-B56	56x75
AK-C-B57	23.5x64
AK-C-B58	42.5x68
AK-C-B59	23.5x101.2
AK-C-B60	33x79.2
AK-C-B61	45x60
AK-C-B62	35x70
AK-C-B63	46x66
AK-C-B64	28x122.3

Silkscreen
Plate
Sticker
We can do customize
Cutout
Silicone Seals
Color

SZOMK

Our packaging

Plastic foam packaging

Metal shell packaging

Plastic box packaging

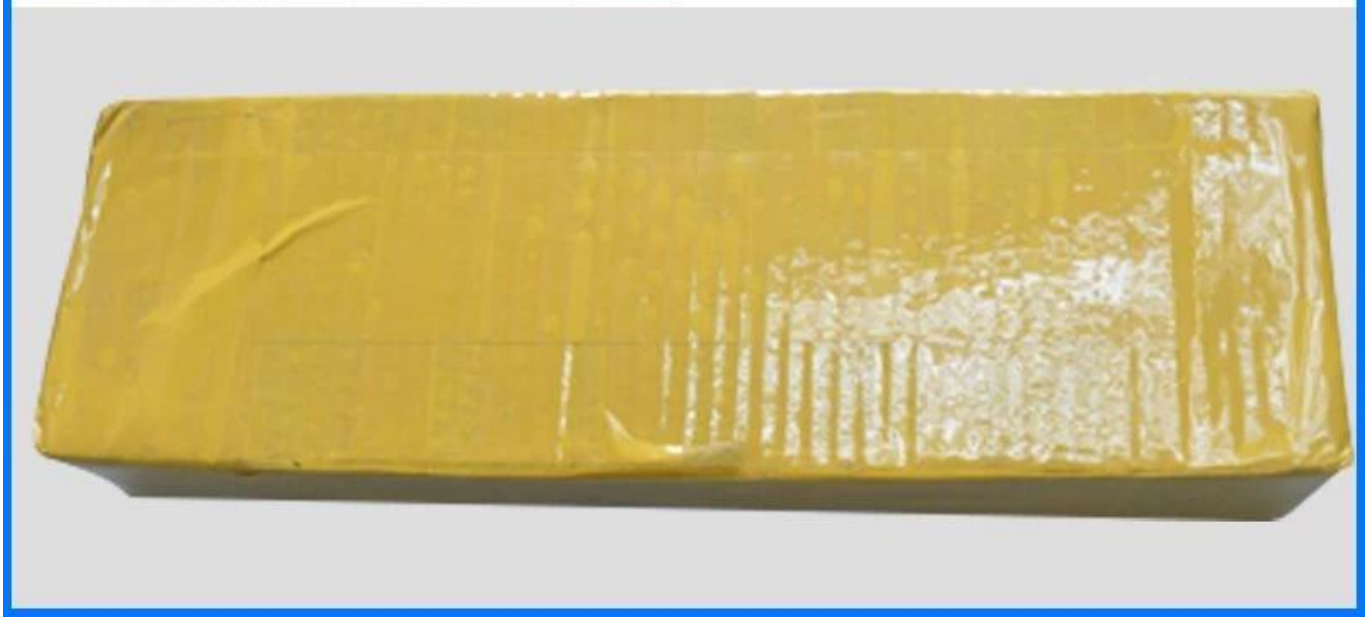

QQ 2504276569

Tel 86-755-83222882
86-13923871601

Add 616Room,505 Building ,Shangbu industry, Hangtian road ,Futian district ,Shenzhen, China,518031

Email Angie@szomk.com.cn

skype szomk-001

WhatsApp 86-13923871601